TYTAN101

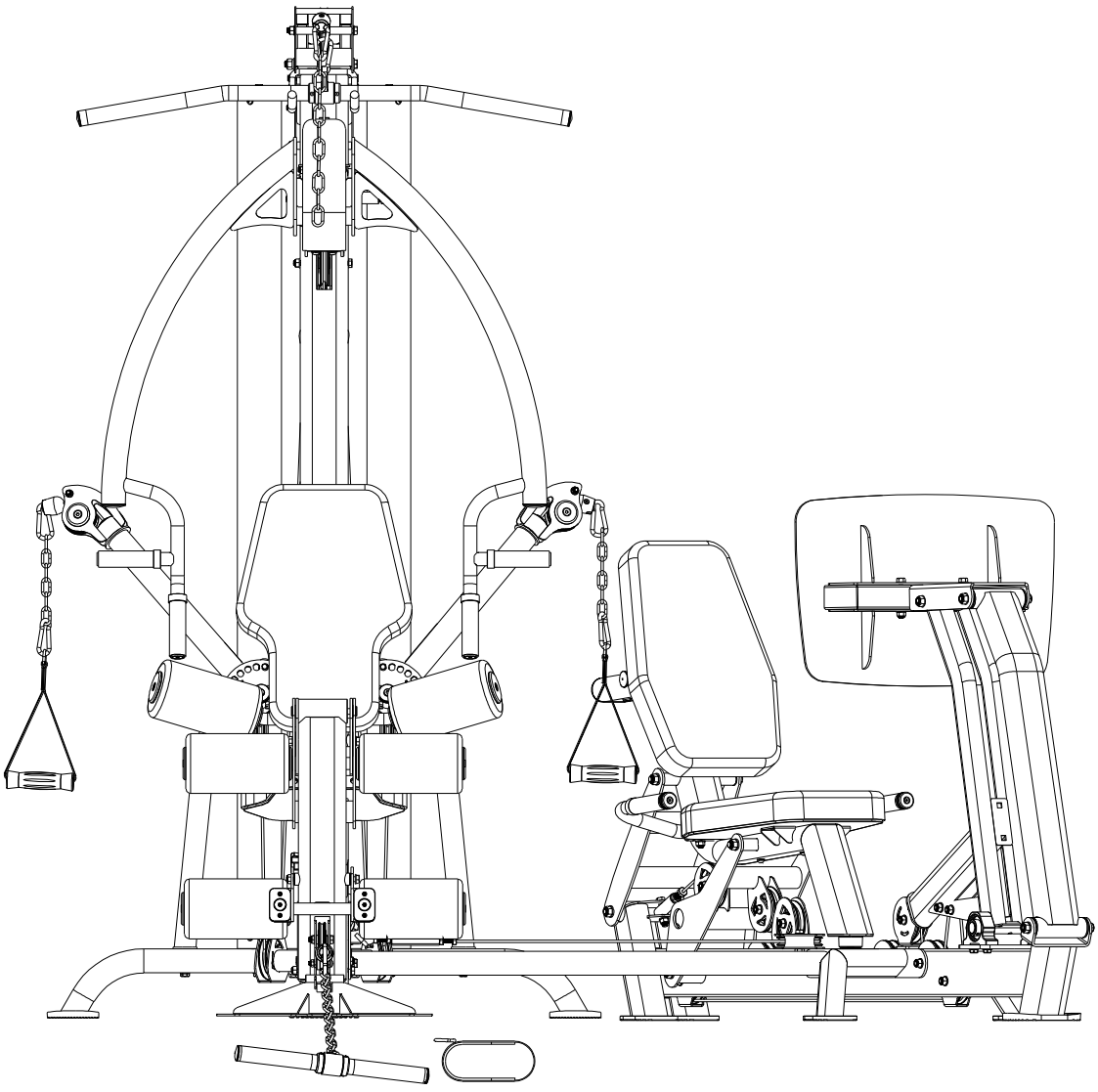

36. Manual instruction **EN**

40. Instrukcja obsługi **PL**

44. Návod k obsluze **CZ**

48. Manuel instruktion **DA**

52. Gebrauchsanweisung **DE**

56. Manual de instrucciones **ES**

60. Käsijuhend **ET**

64. Manuel d'instruction **FR**

68. Kézi utasítás **HU**

72. Manuale di istruzioni **IT**

76. Naudojimo instrukcijos **LT**

80. Rokasgrāmatas instrukcija **LV**

84. Handmatige instructie **NL**

88. Manual de instruções **PT**

92. Instrucțiuni manuale **RO**

96. Návod na obsluhu **SK**

100. Navodila za uporabo **SL**

104. Instruktionsbok **SV**

108. Інструкція з експлуатації **UK**

1

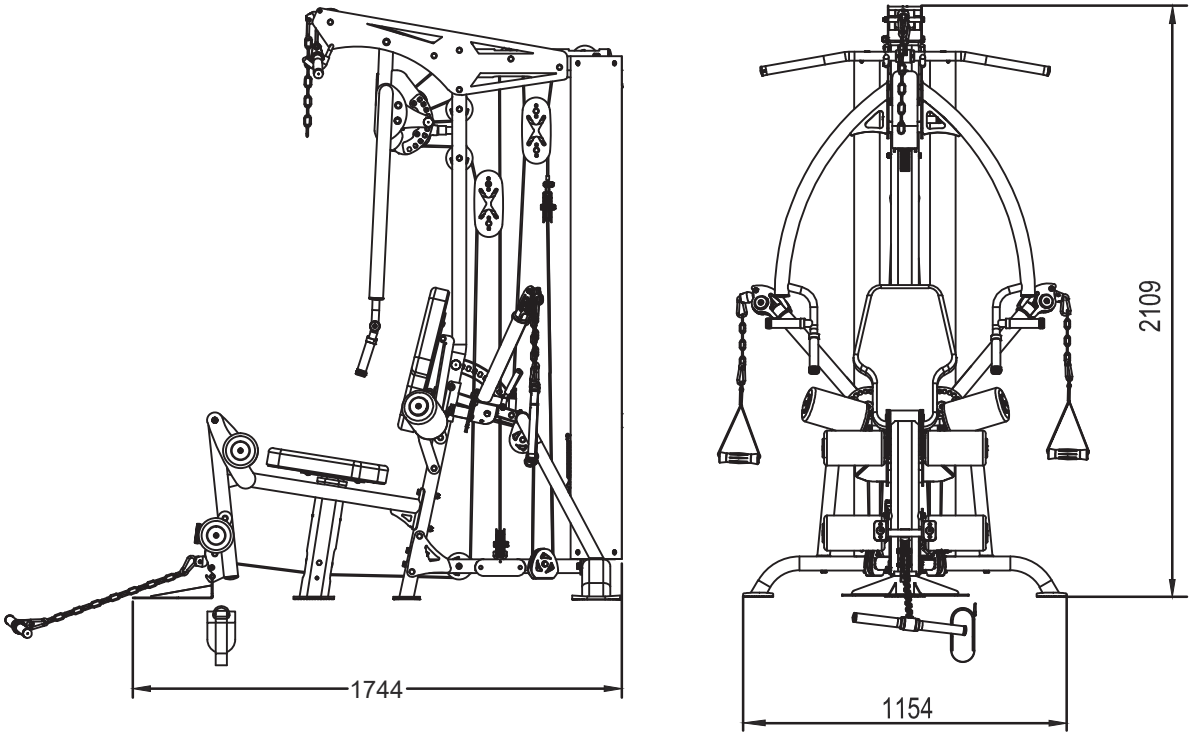

Tytan 100

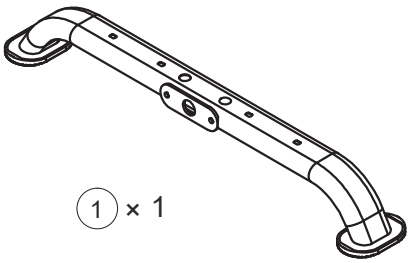

1 × 1

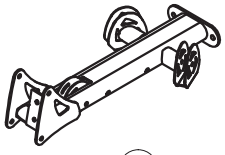

2 × 1

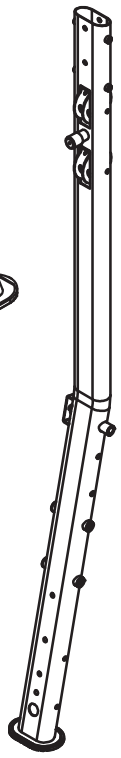

3 × 1

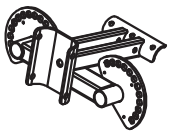

4 × 1

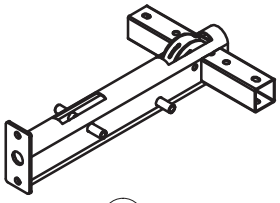

5 × 1

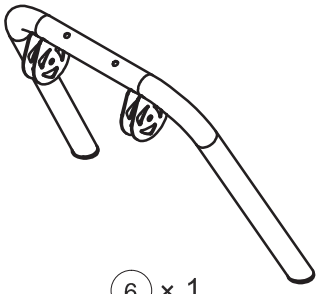

6 × 1



7 × 2

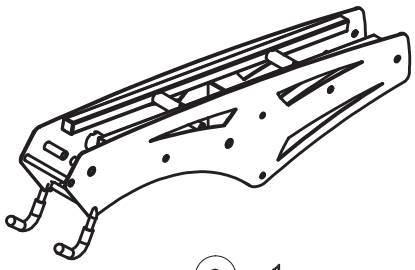

8 × 1

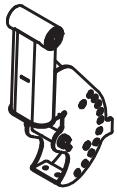

9 × 1

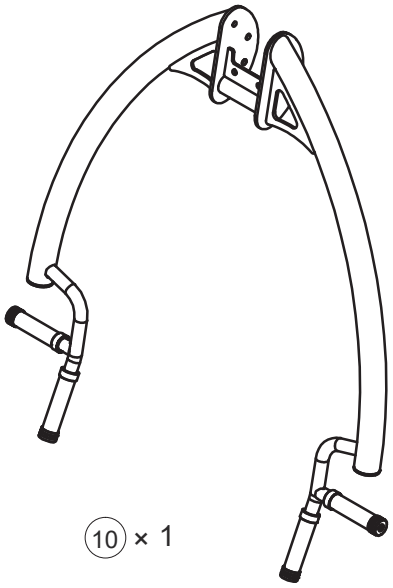

10 × 1

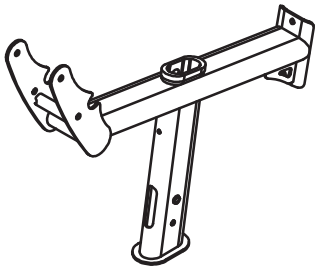

11 × 1



12 × 1



13 × 1

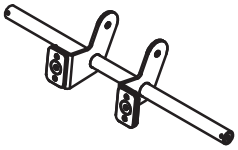

14 × 1

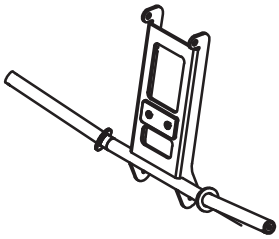

15 × 1



16 × 1



17 × 1

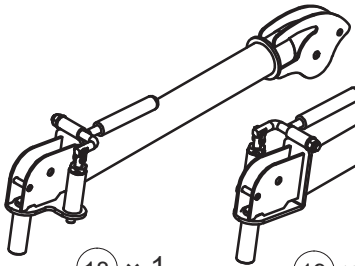

18 × 1

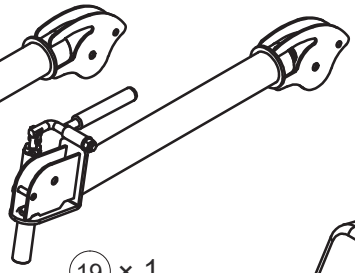

19 × 1



21 × 1

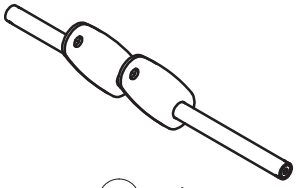

23 × 1



24 × 1



25 × 4

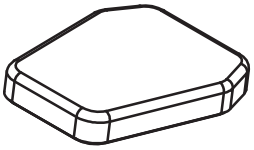

27 × 1

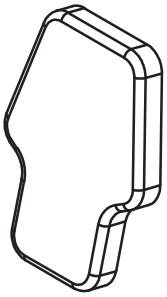

28 × 1



29 × 1



31 × 1



36 × 1



37 × 2

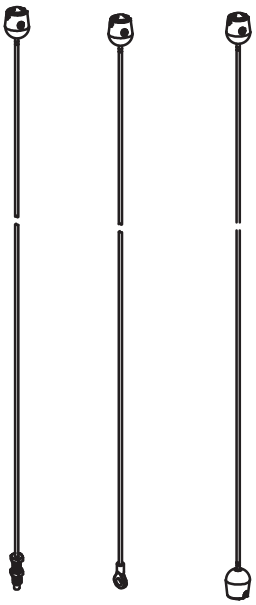

38 × 1 39 × 1 40 × 1

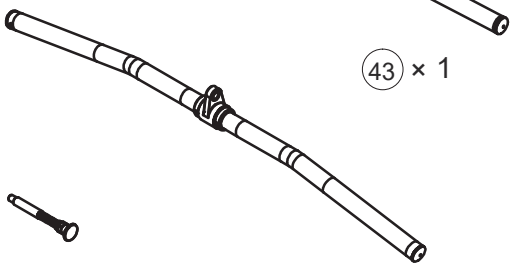

41 × 1 42 × 1

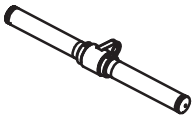

43 × 1



44 × 1



49 × 1

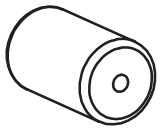

51 × 6



52 × 2



53 × 1

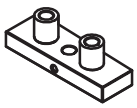

54 ×1

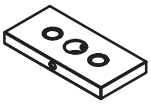

55 ×19



56 × 1



57 × 1



58 × 2



59 × 1



60 × 2



61 × 1



62 × 1

63 × 8



65 × 3



66 × 5



67 ×20



76 × 1



83 × 2





87 × 6



86 × 6



88 × 4

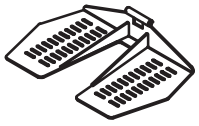

125 × 1



128 × 2



132 × 2



133 × 2



134 × 4



135 × 1

136 × 1



137 × 2



139 × 1



140 × 1

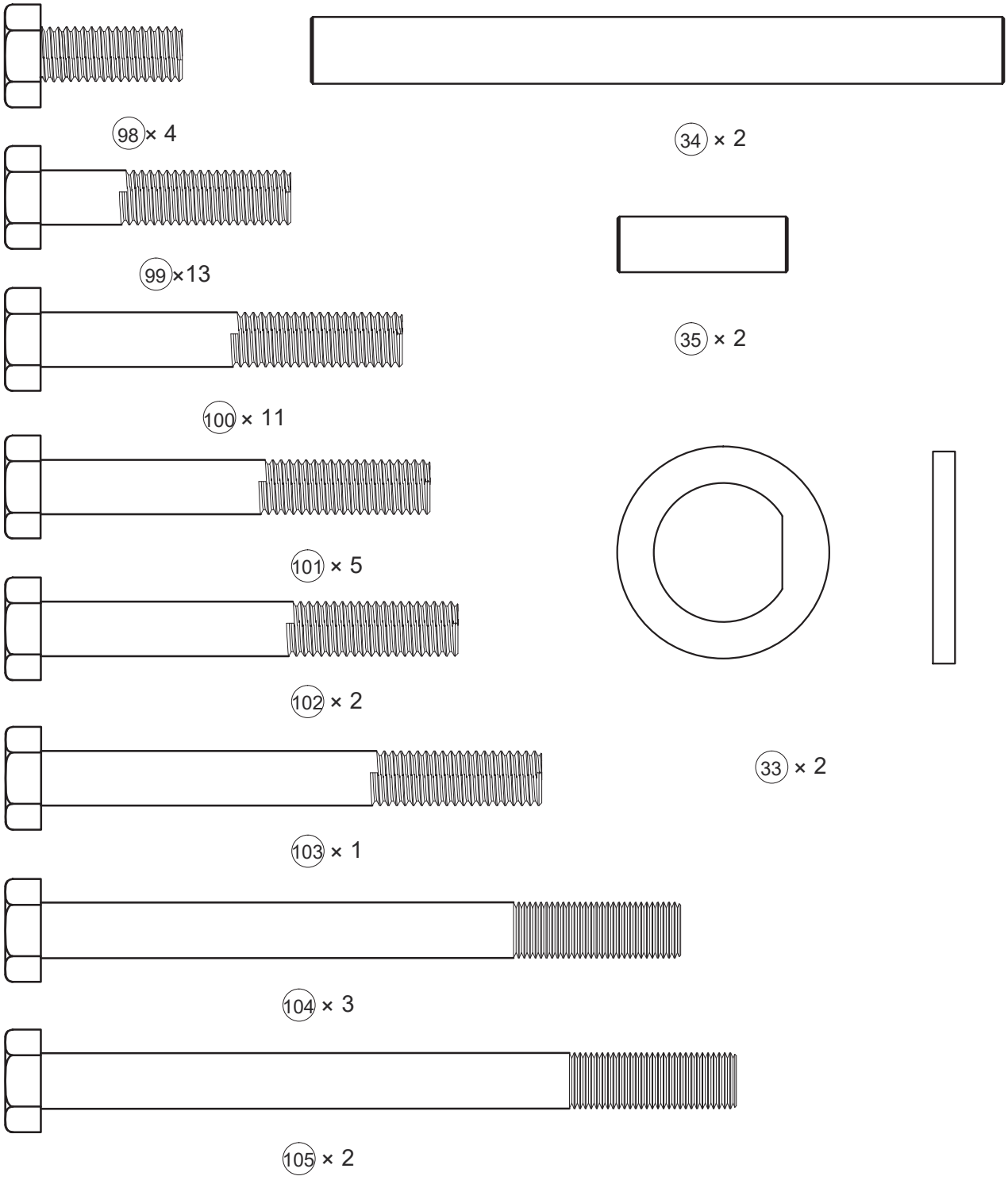
98 × 4
34 × 2
99 ×13
35 × 2
100 × 11
101 × 5
102 × 2
33 × 2
103 × 1
104 × 3
105 × 2
mm
0 1 2 3 4 5 6 7 8 9 10 11 12 13 14 15
0 1" 2" 3" 4" 5" 6"

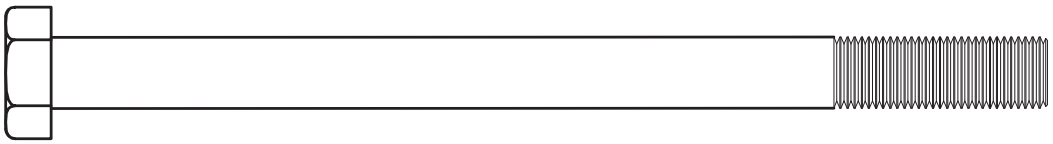

106 × 6

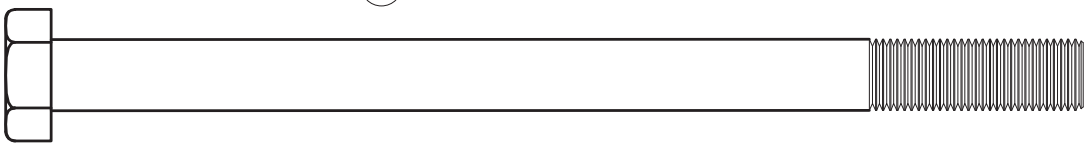

107 × 5

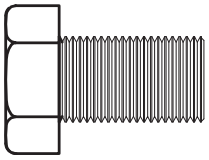

108 × 1

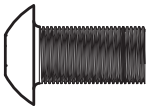

112 × 8

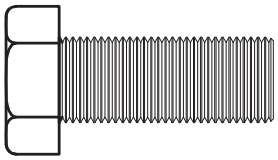

109 × 2

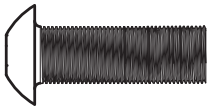

113 × 6

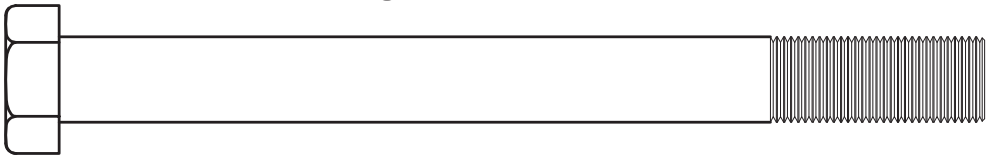

110 × 2

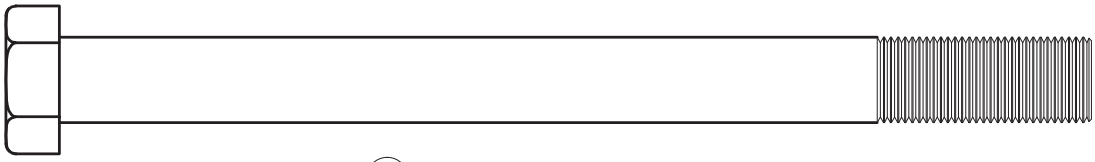

111 × 2

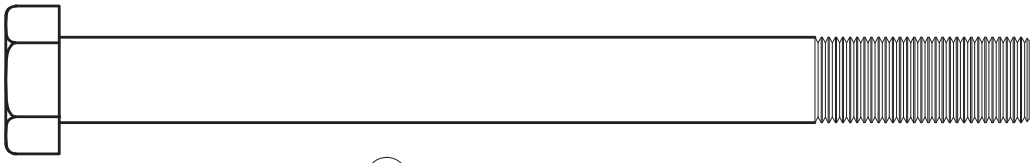

141 × 2

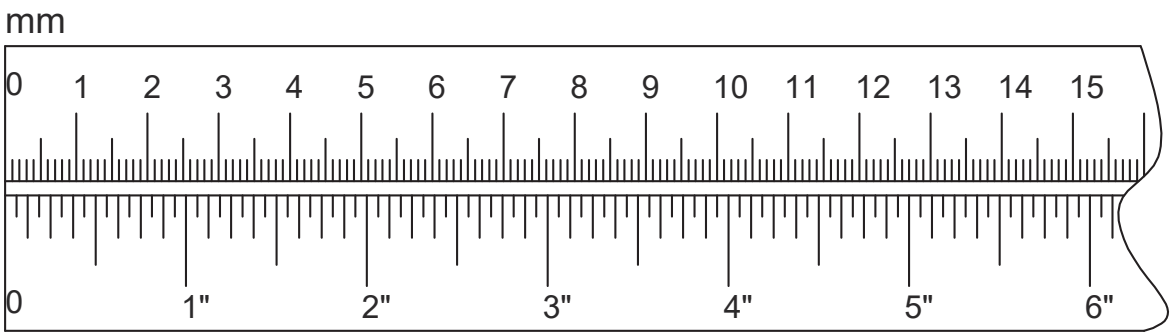

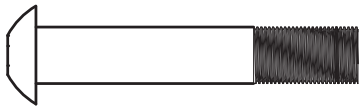

114 × 3



89 × 2

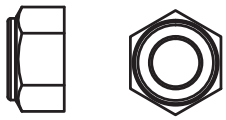

95 × 3

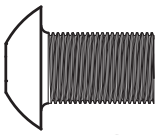

115 × 4

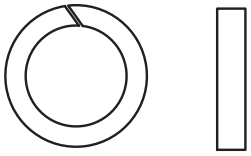

90 × 4

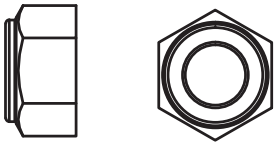

96 ×41

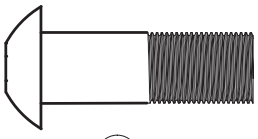

116 × 1

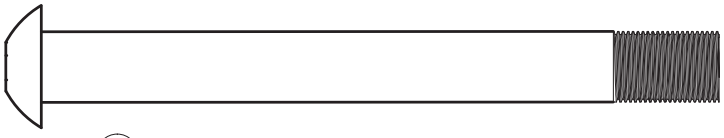

117 × 2

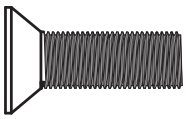

118 ×10

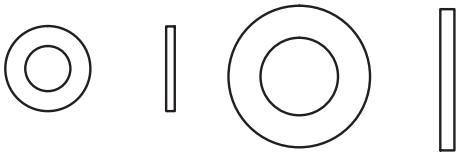

91 ×18 92 × 96

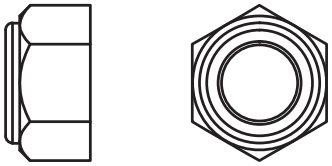

97 × 6



120 × 8

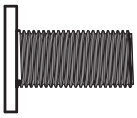

123 × 4

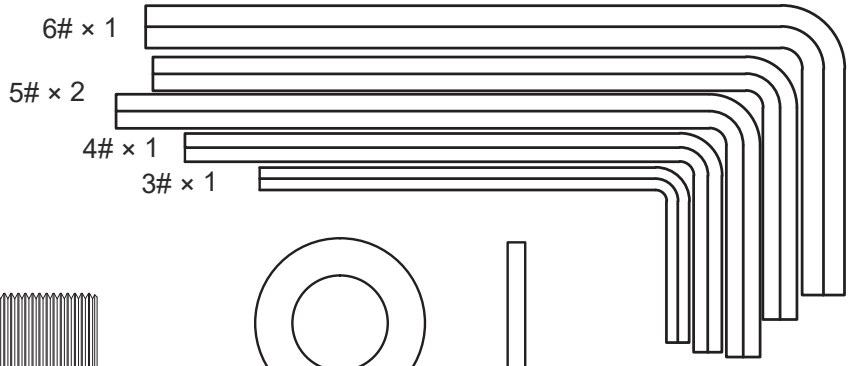

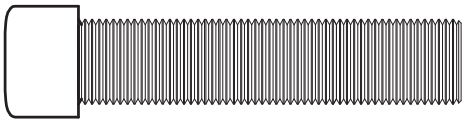

131 × 1

93 ×15

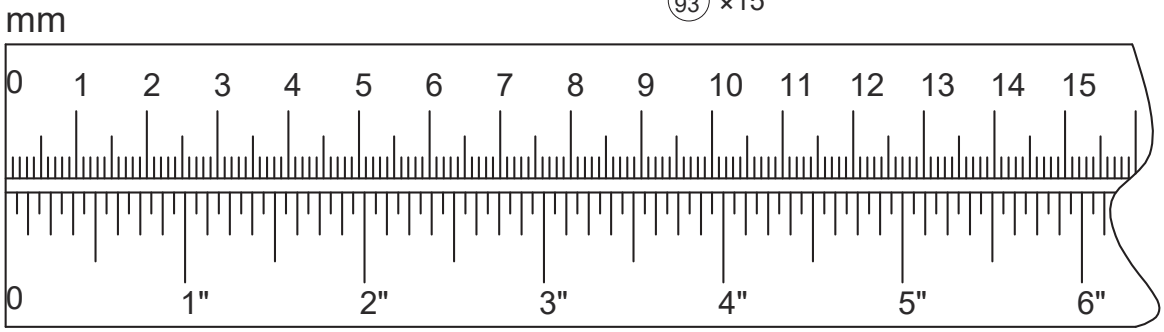

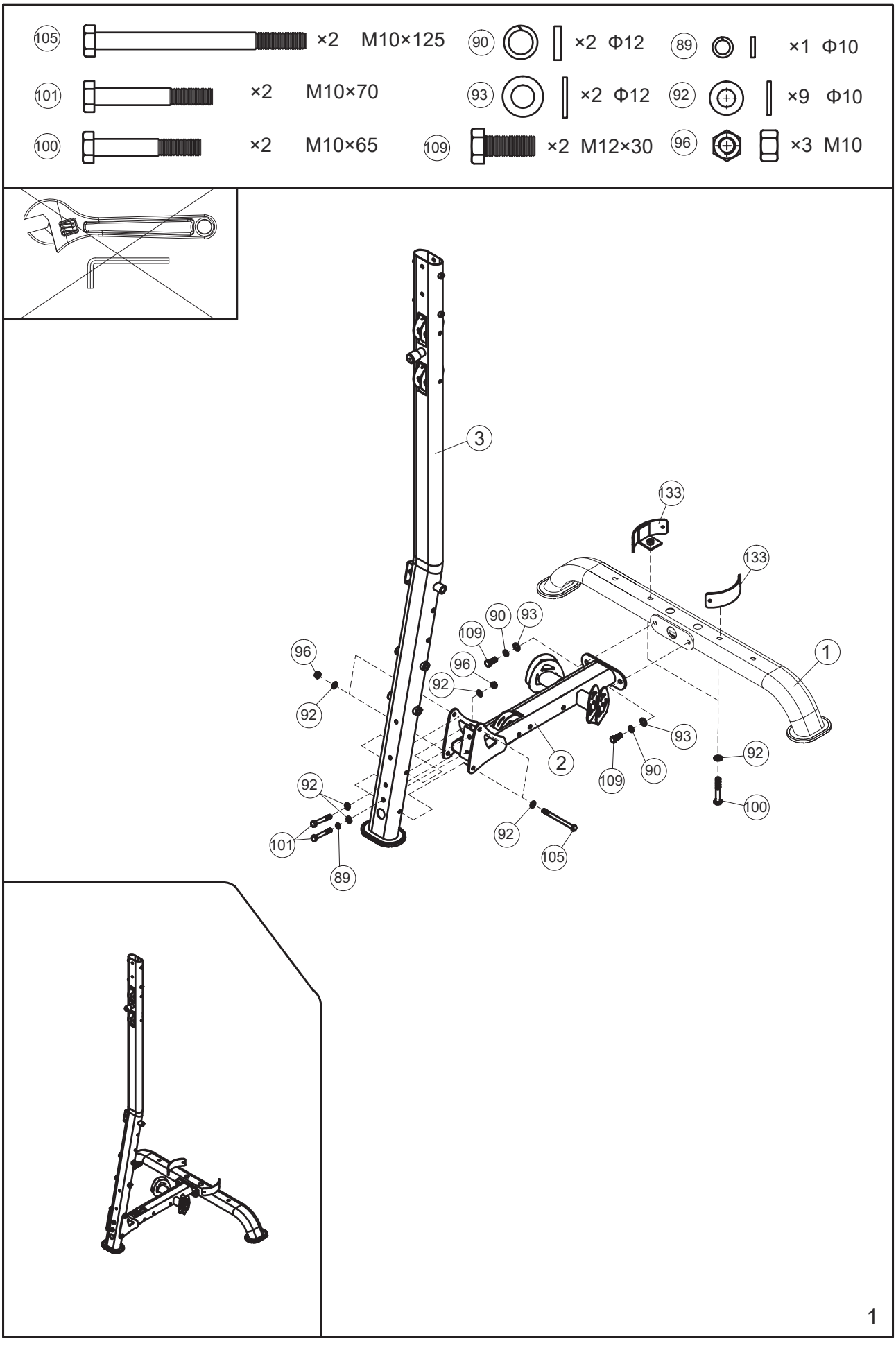
105 ×2 M10×125
90 ×2 Φ12
89 ×1 Φ10
101 ×2 M10×70
93 ×2 Φ12
92 ×9 Φ10
100 ×2 M10×65
109 ×2 M12×30
96 ×3 M10
3
133
133
1
90
93
109
96
96
92
92
2
93
92
109
90
92
100
92
101
89
92
105
1

98 ×2 M10×25

92 ×2 Φ10

131 ×1 M10×55

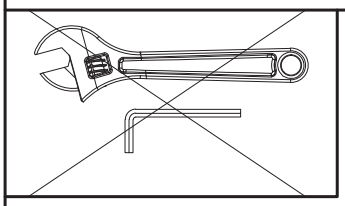

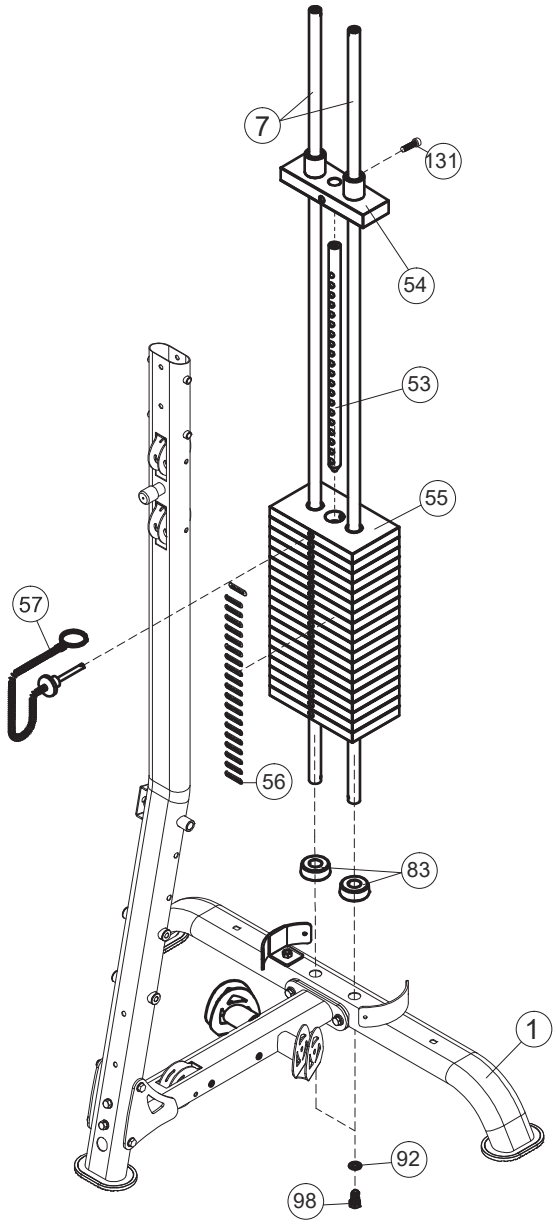

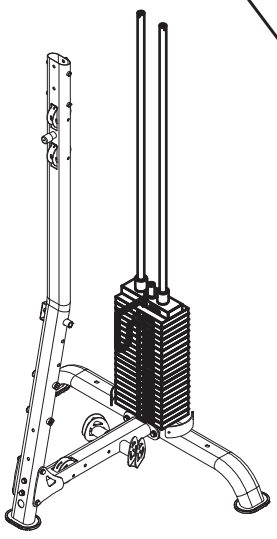

2

106	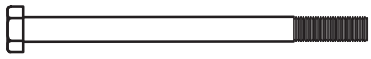	×2	M10×140	89		×1	Φ10
102		×2	M10×75	92		×11	Φ10
100		×4	M10×65	96		×3	M10

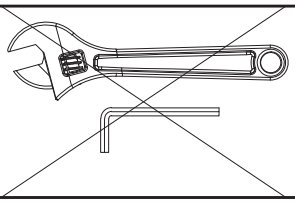

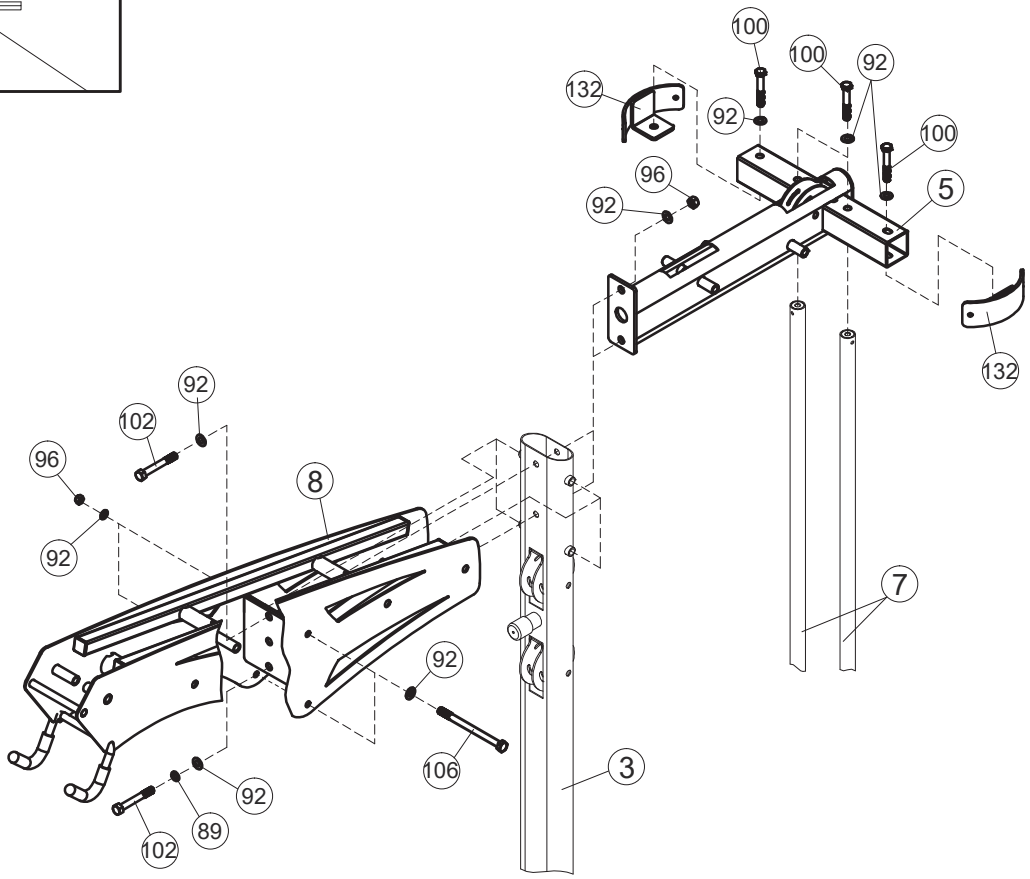

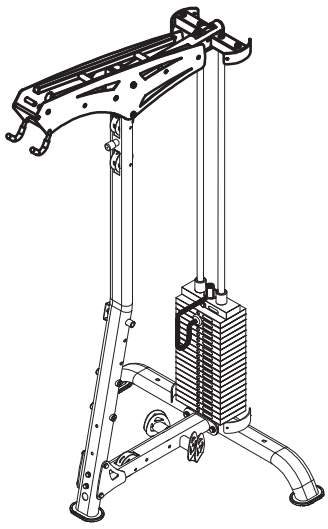

3

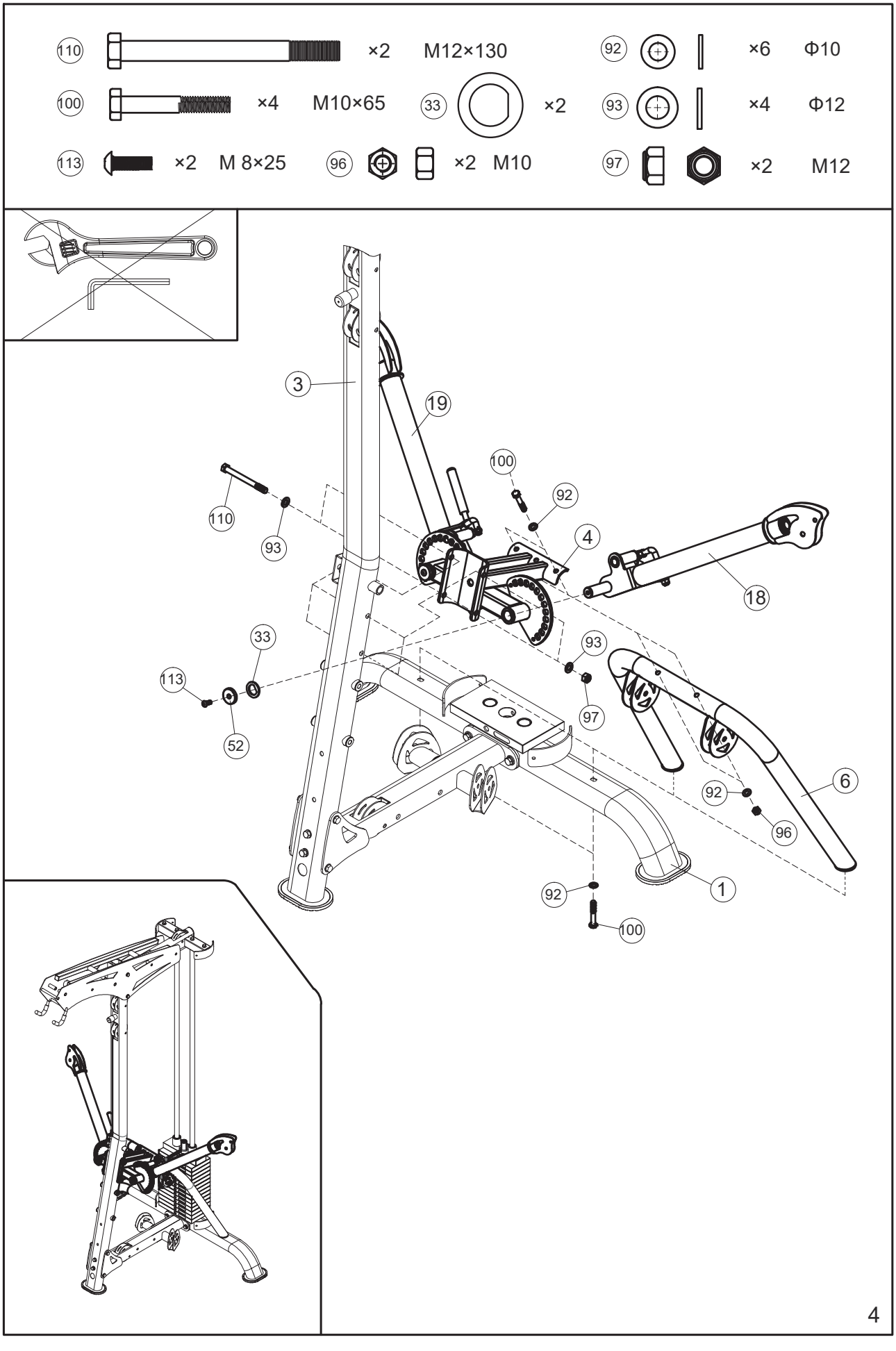
110 ×2 M12×130
92 ×6 Φ10
100 ×4 M10×65
33 ×2
93 ×4 Φ12
113 ×2 M 8×25
96 ×2 M10
97 ×2 M12
3
19
100
92
110
93
4
18
33
93
113
97
52
6
92
96
92
1
100
4

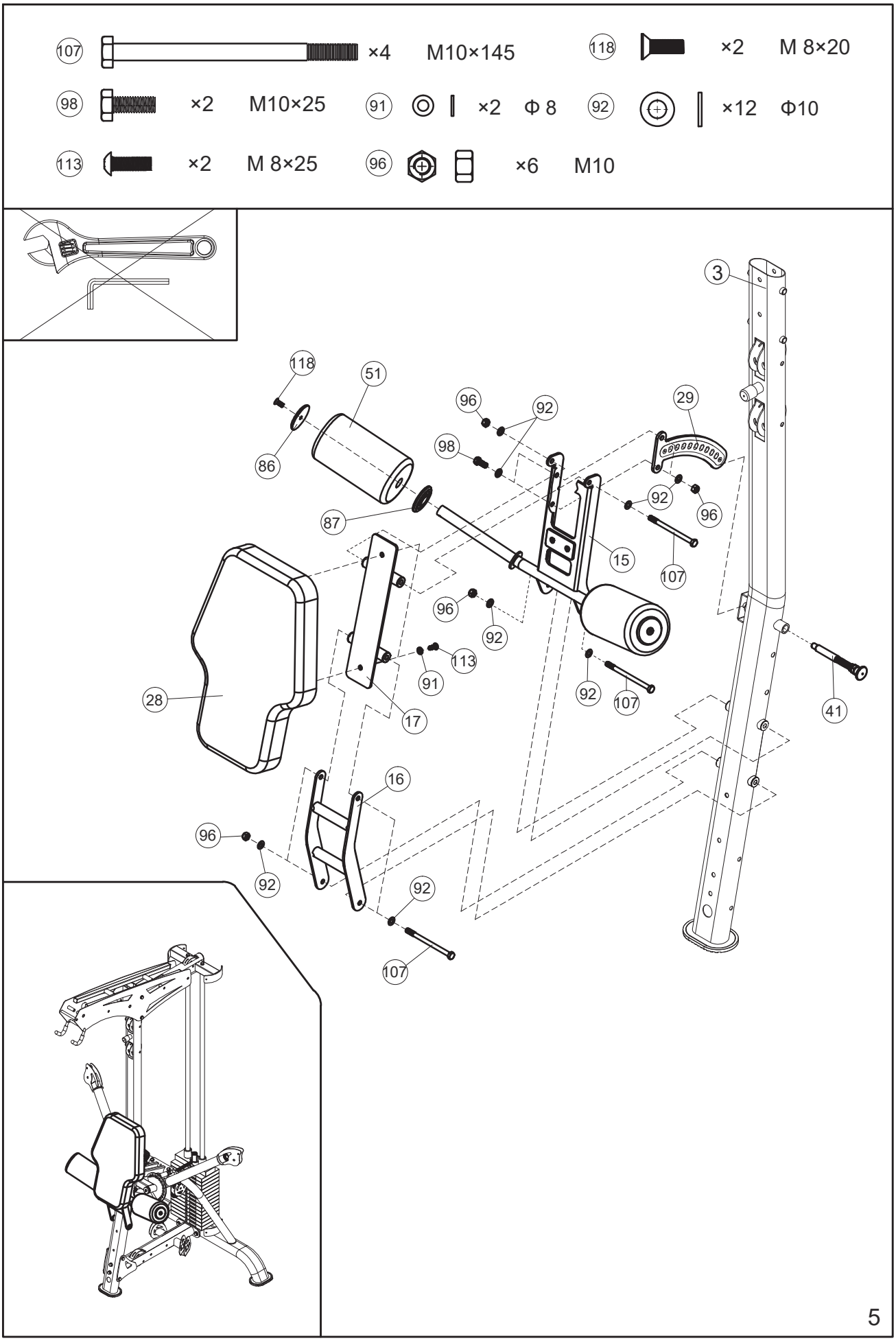
107 ×4 M10×145
118 ×2 M 8×20
98 ×2 M10×25
91 ×2 Φ 8
92 ×12 Φ10
113 ×2 M 8×25
96 ×6 M10
3
118
51
86
96
92
98
29
87
92
96
15
107
96
92
113
91
28
17
92
107
41
16
96
92
92
107
5

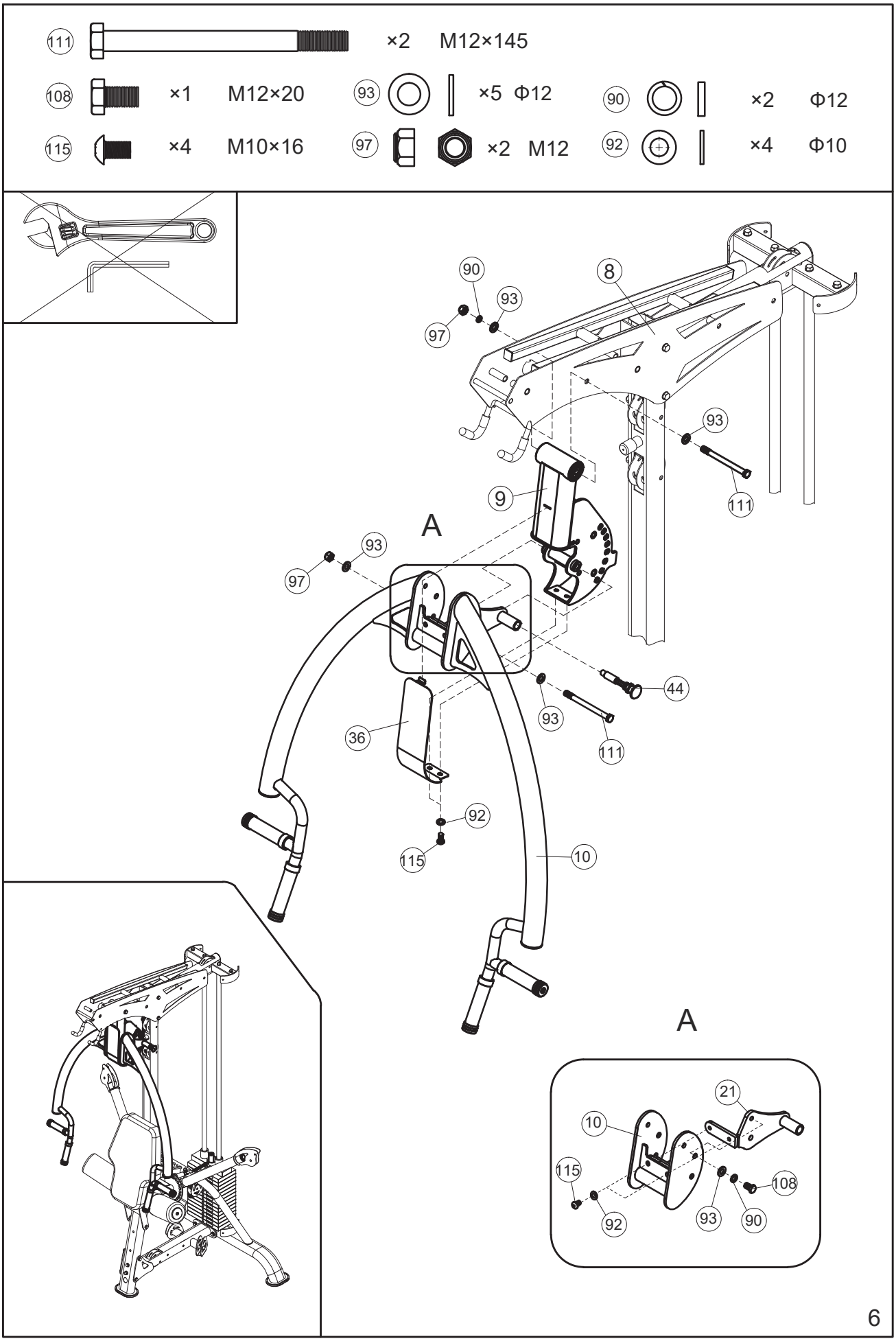
111 ×2 M12×145
108 ×1 M12×20
93 ×5 Φ12
90 ×2 Φ12
115 ×4 M10×16
97 ×2 M12
92 ×4 Φ10
90
93
97
8
93
111
9
A
93
97
44
93
111
36
92
115
10
A
21
10
115
108
92
93
90
6

107	×1	M10×145	92	×6	Φ10
101	×2	M10×70	96	×3	M10
113	×2	M 8×25	123	×4	Φ20×M 8×12
91	×2	Φ 8			
118	× 4	M 8×20	34	×2	Φ12×124×M8

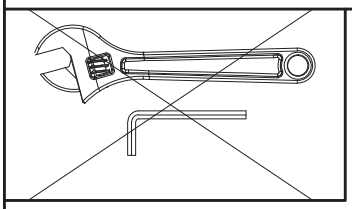

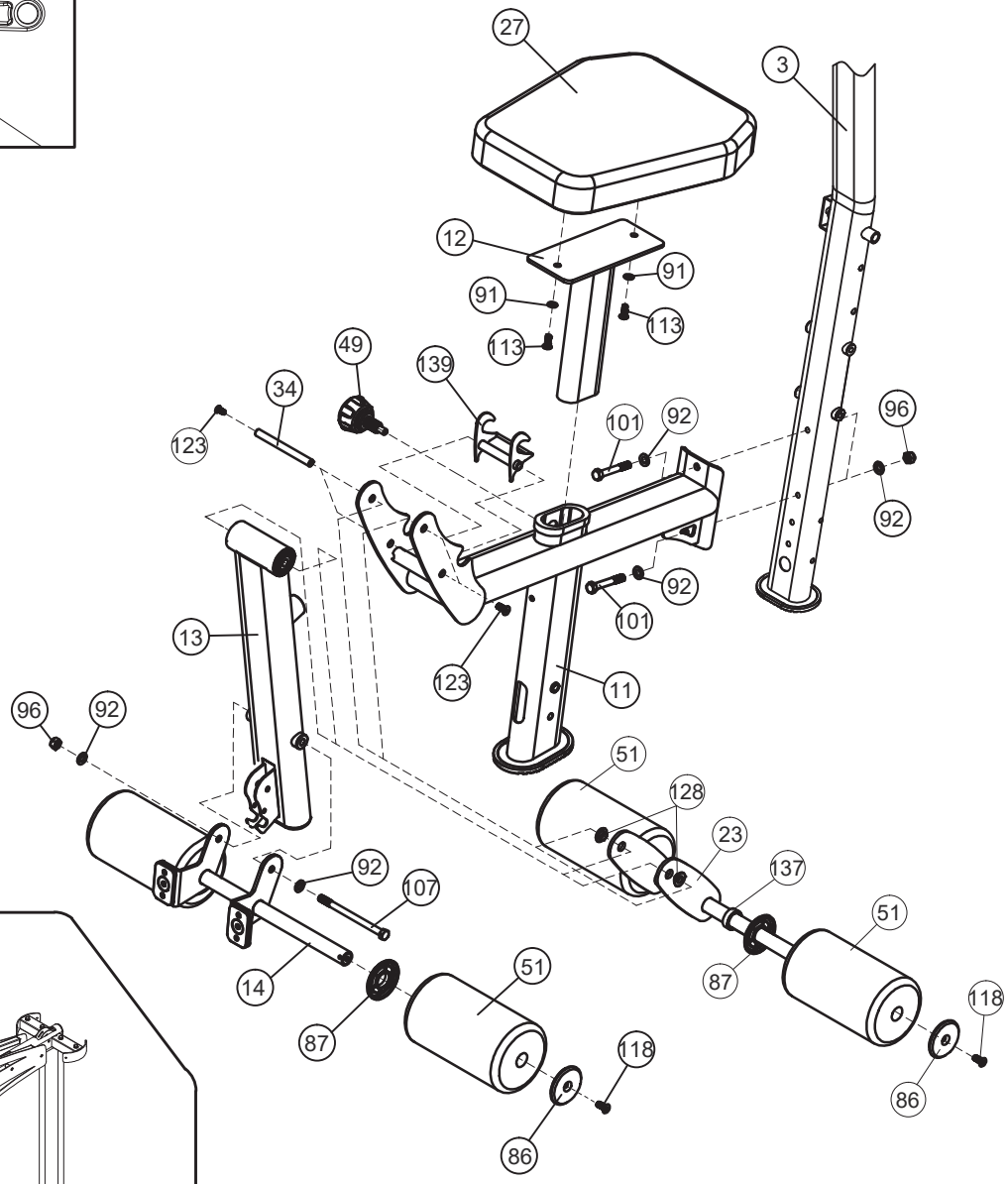

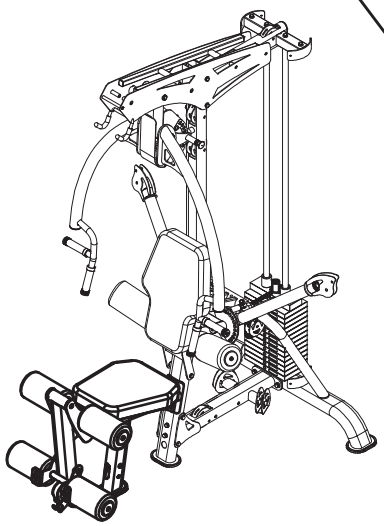

7

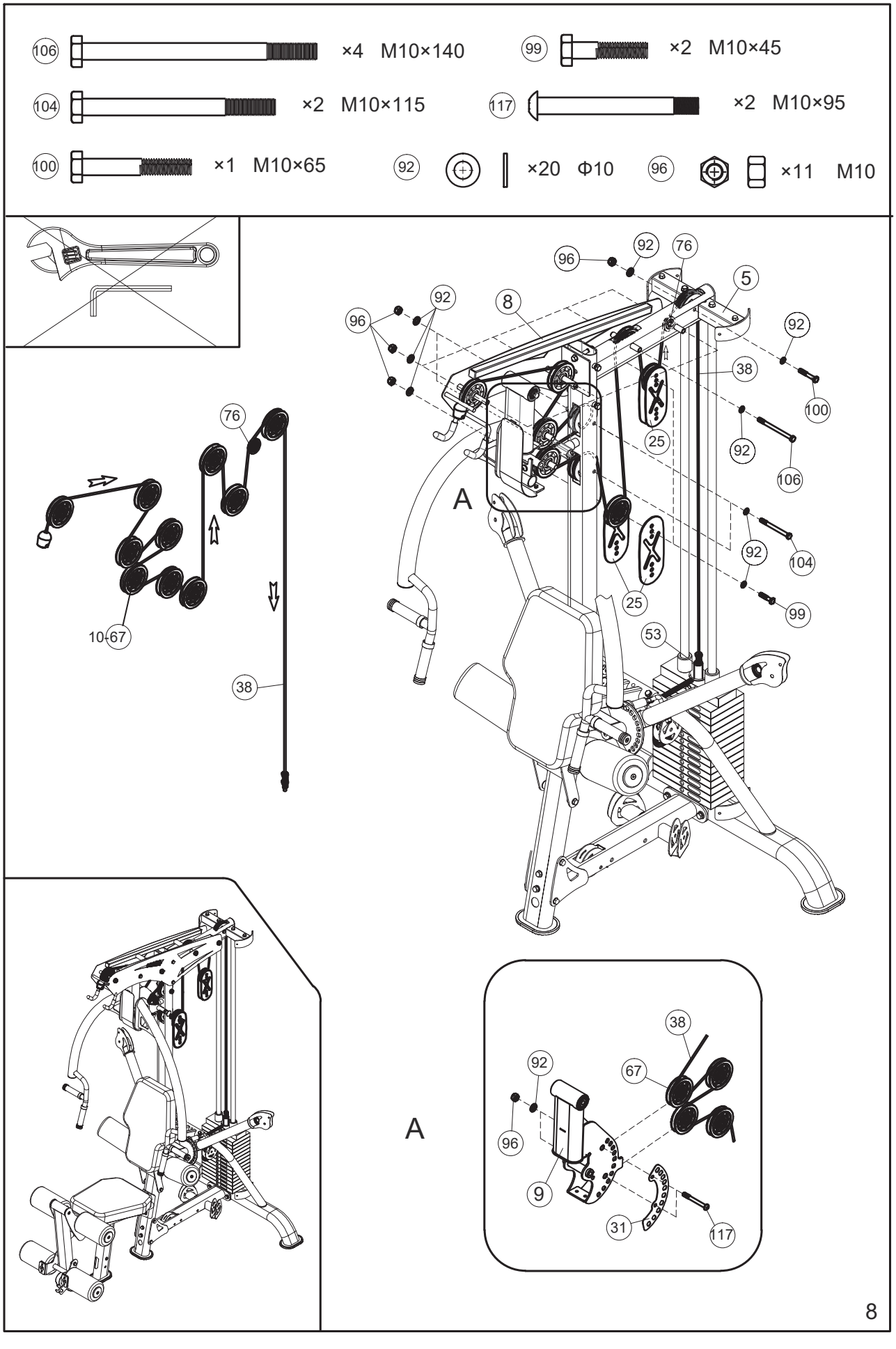
106 ×4 M10×140
99 ×2 M10×45
104 ×2 M10×115
117 ×2 M10×95
100 ×1 M10×65
92 ×20 Φ10
96 ×11 M10
76
10-67
38
96
92
76
5
8
92
96
92
38
100
25
92
106
A
92
104
25
99
53
A
38
92
67
96
9
31
117
8

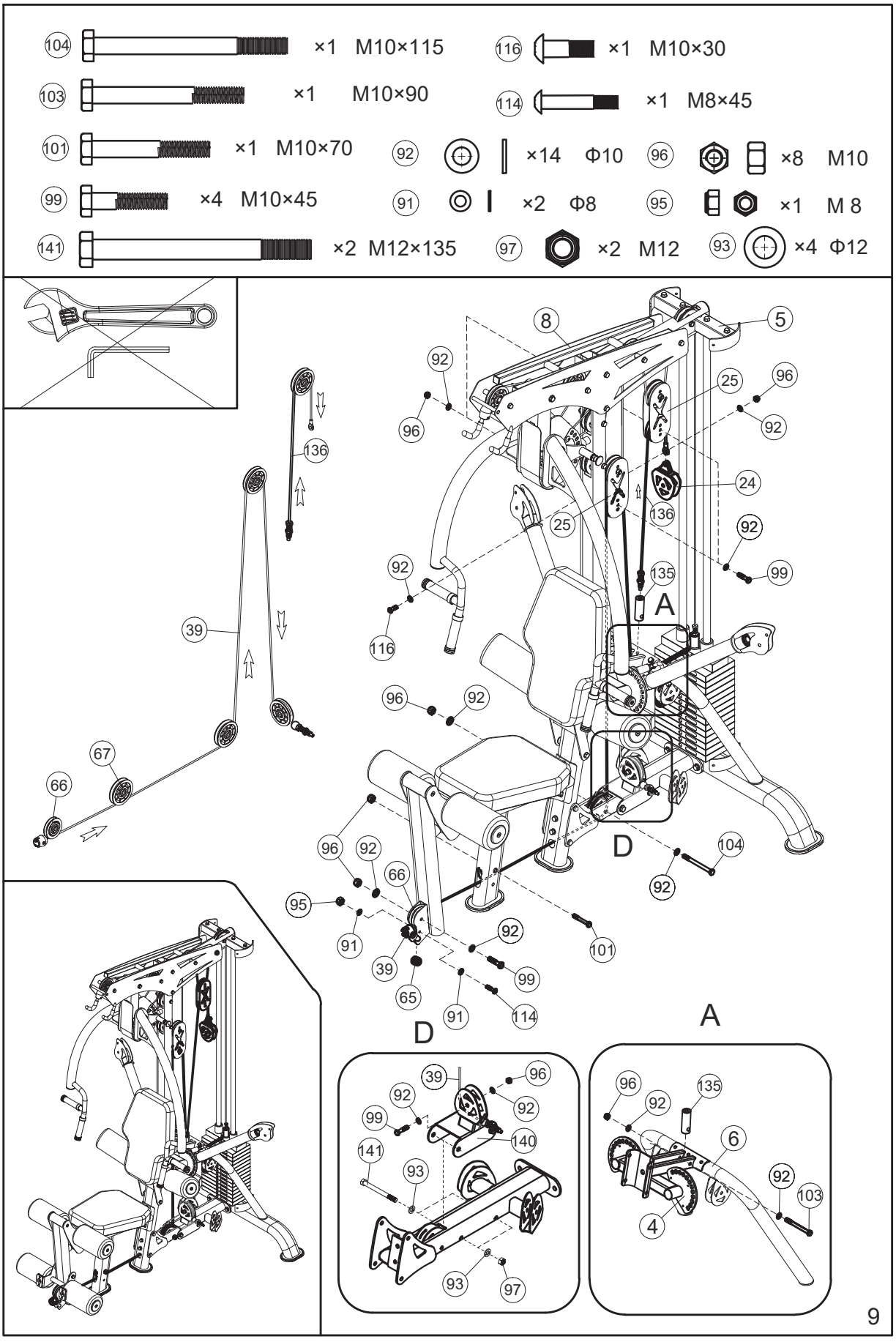
104 ×1 M10×115
116 ×1 M10×30
103 ×1 M10×90
114 ×1 M8×45
101 ×1 M10×70
92 ×14 Φ10
96 ×8 M10
99 ×4 M10×45
91 ×2 Φ8
95 ×1 M 8
141 ×2 M12×135
97 ×2 M12
93 ×4 Φ12
8
5
92
96
25
96
92
24
136
25
136
92
92
99
135
A
116
39
96
92
67
66
96
92
D
104
92
66
95
91
92
39
99
65
91
114
101
D
A
39
96
92
92
99
140
141
93
93
97
96
92
135
6
92
103
4
9

99	×7 M10×45	91	×4 Φ8	95	×2 M 8
114	×2 M8×45	92	×12 Φ10	96	×5 M10
118	×4 M8×20	35	× 2 Φ10×30×M8		

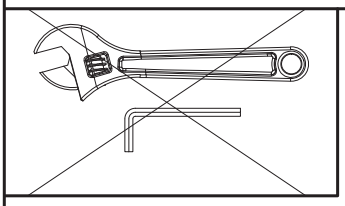

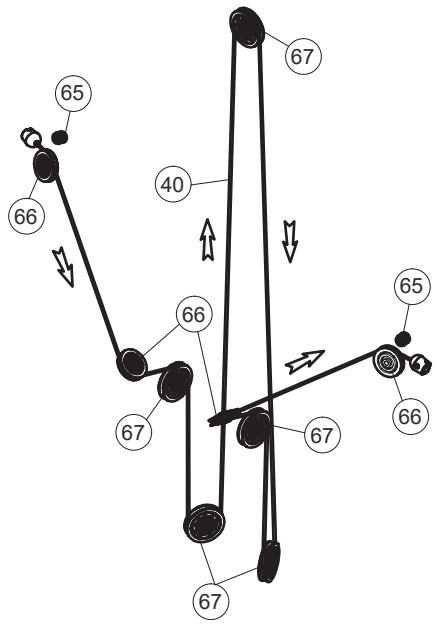

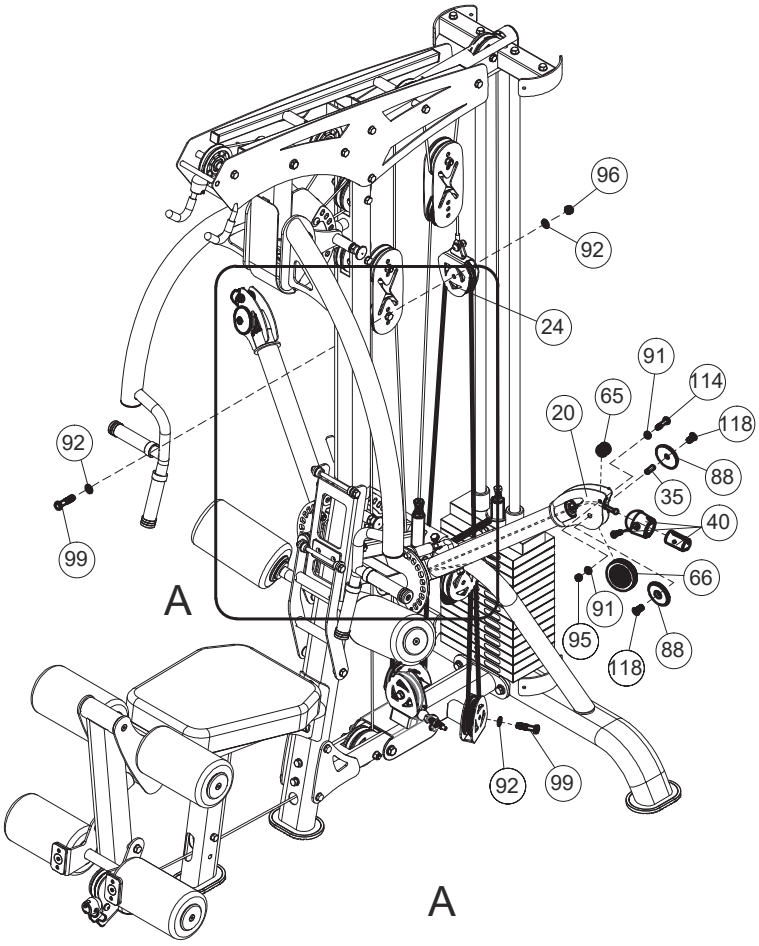

A

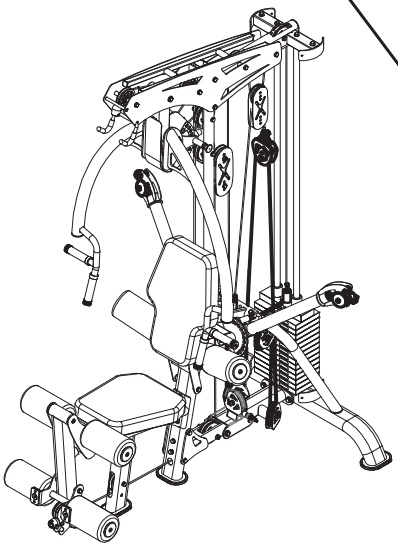

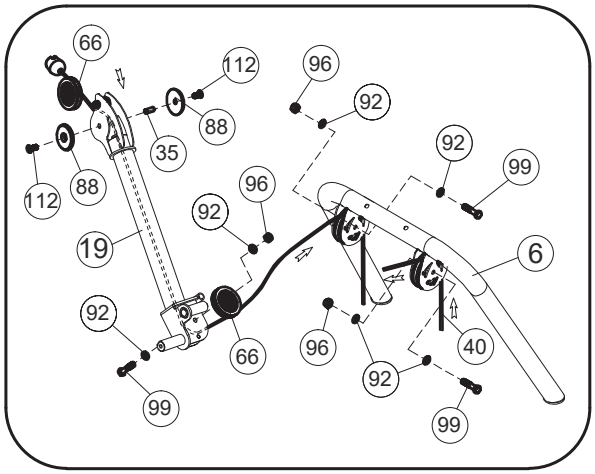

10

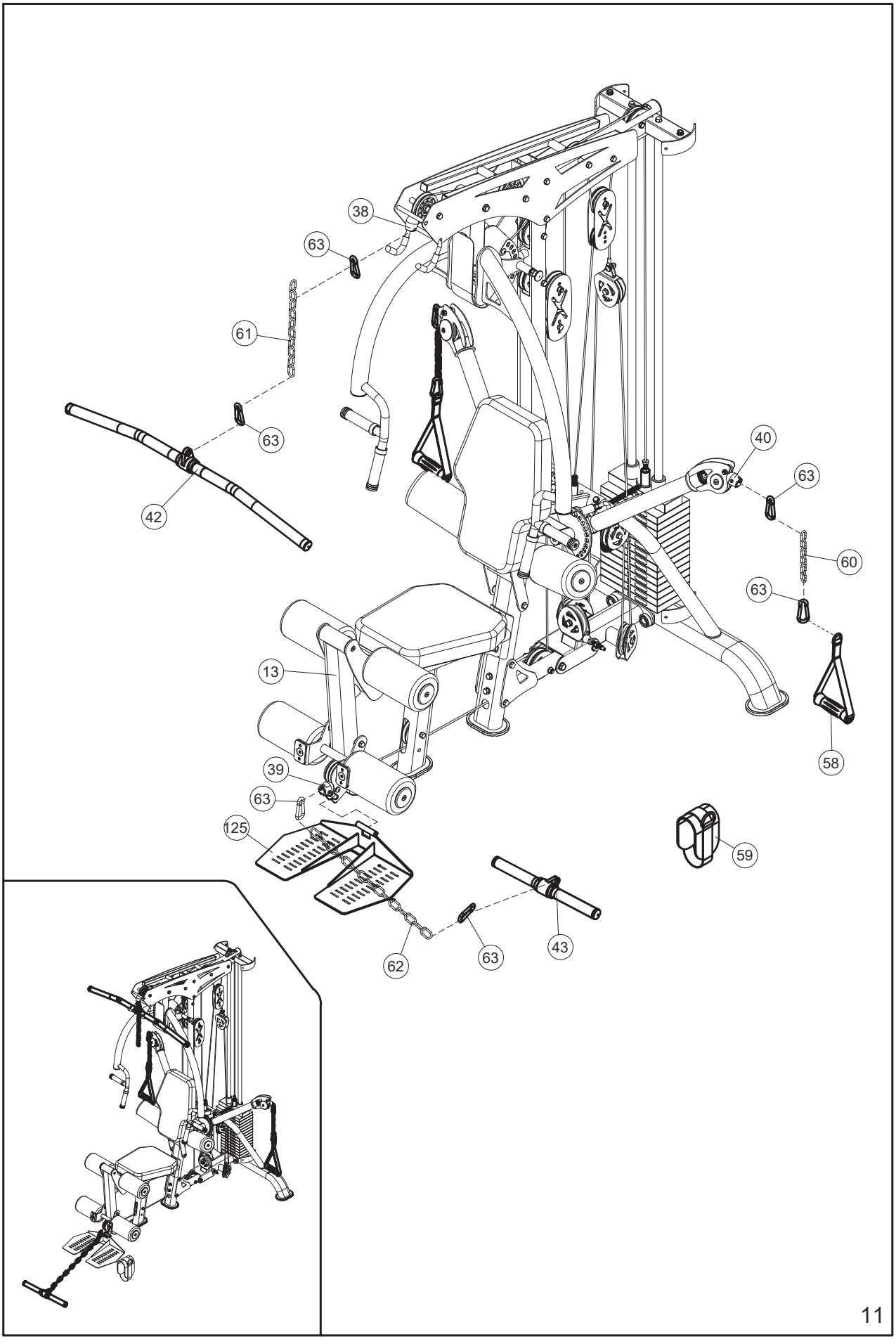
38
63
61
63
42
40
63
60
63
58
13
39
63
125
59
62
63
43
11

112 ×8 M8×16 120 ×8 M4×6 91 ×8 Φ8

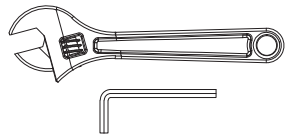

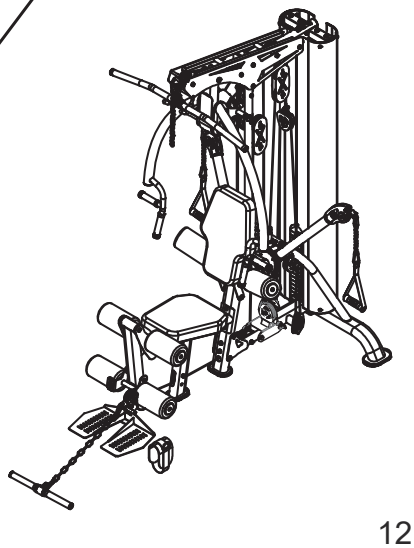

12

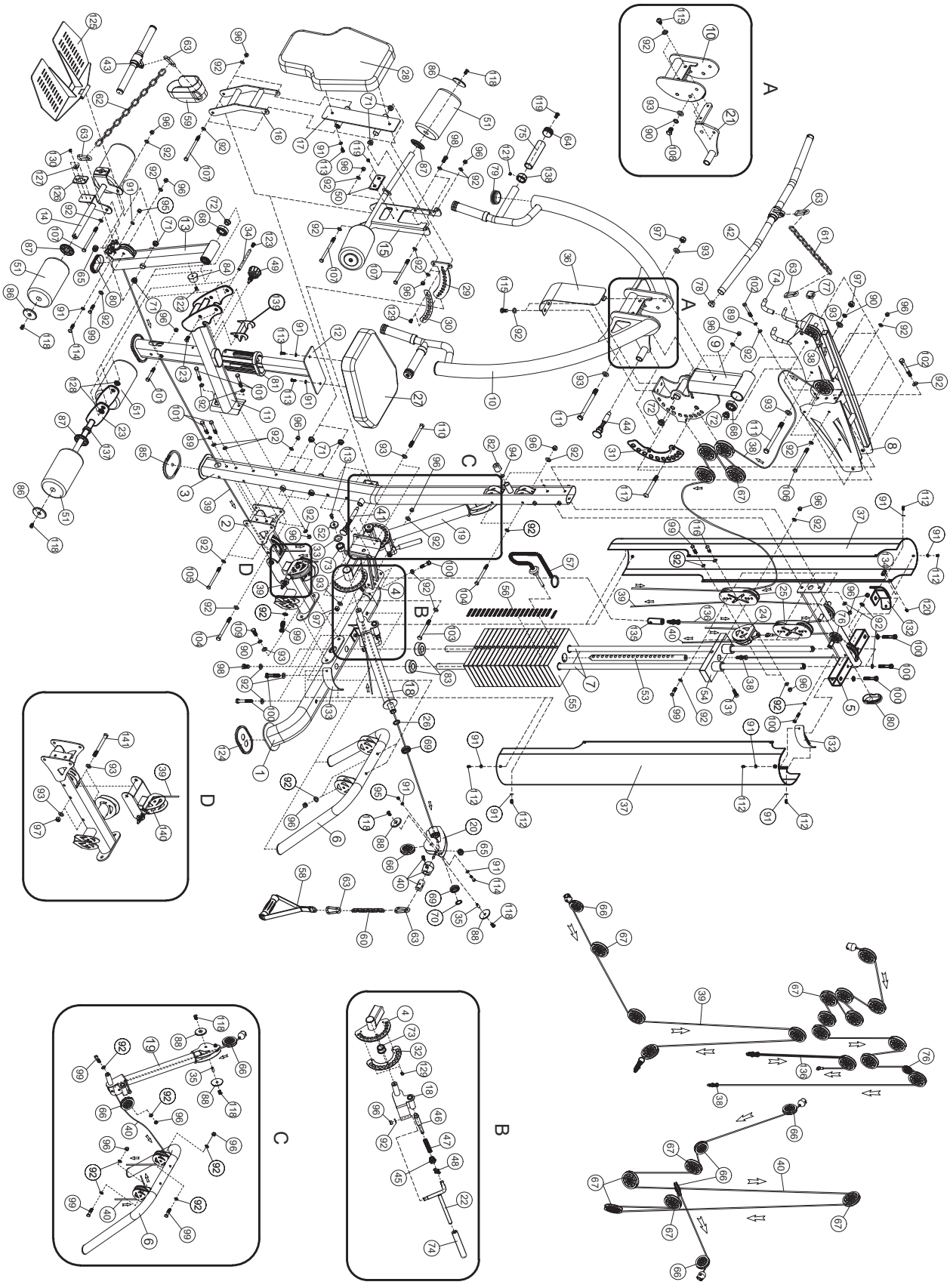

2

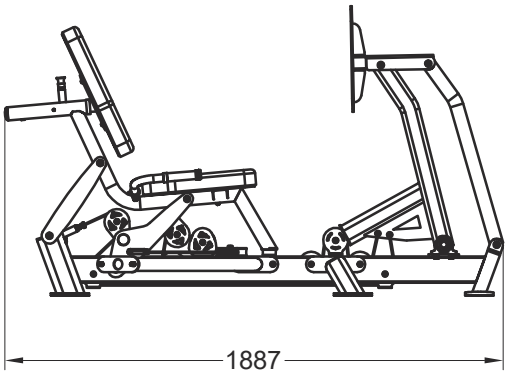

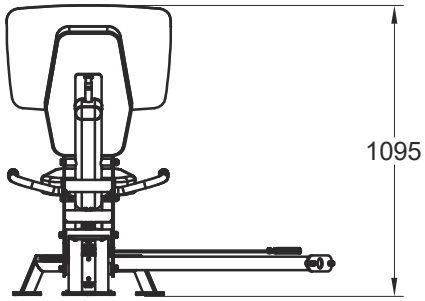

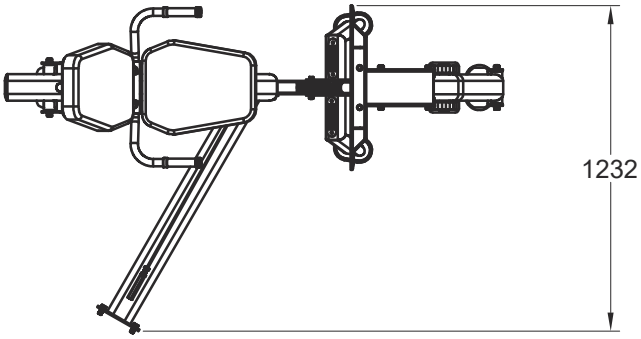

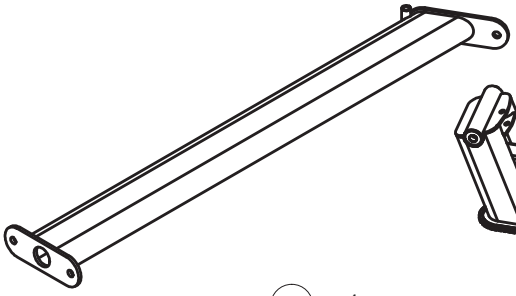

1 × 1

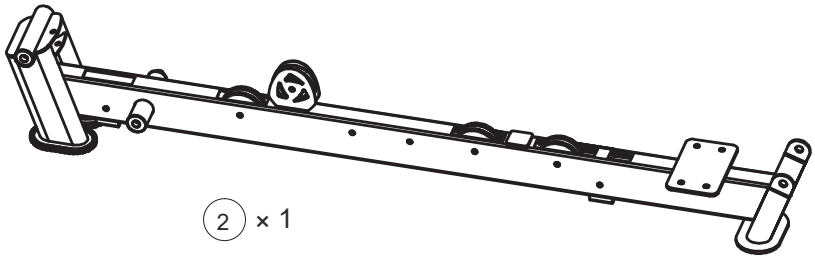

2 × 1

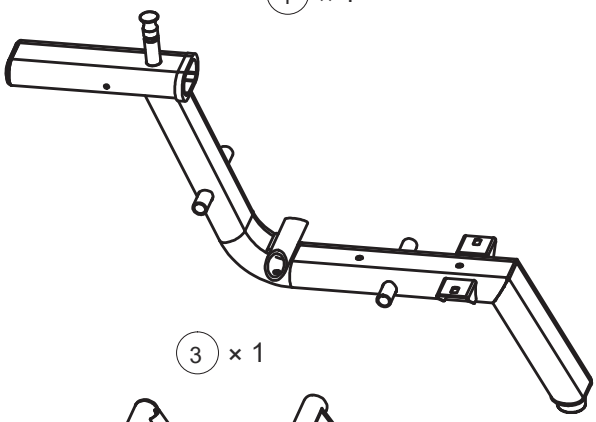

3 × 1

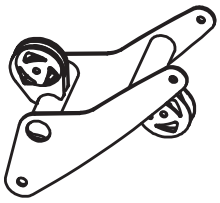

4 × 1

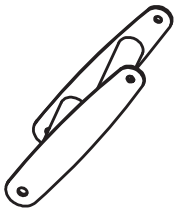

5 × 1

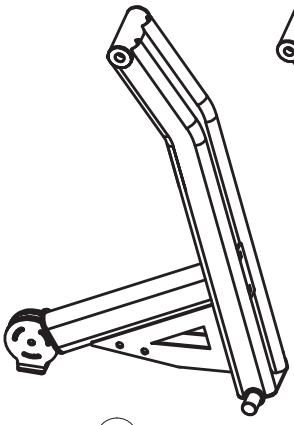

6 × 1

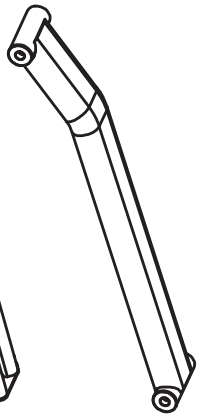

7 × 1

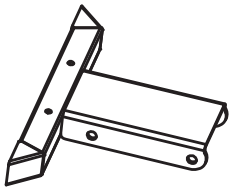

8 × 1

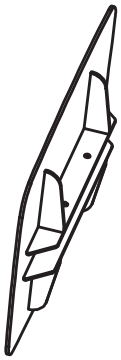

9 × 1

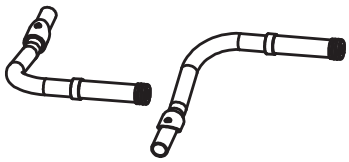

10 × 1 11 × 1



12 × 1

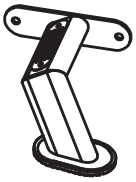

13 × 1

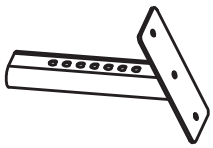

14 × 1

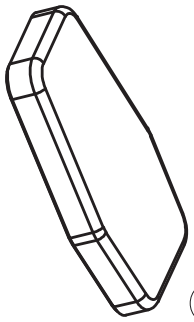

20 × 1

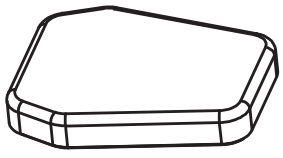

21 × 1



16 × 1



17 × 1



18 × 2



23 × 1



38 ×10



39 × 1



52 × 1

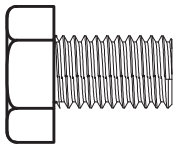

46 × 4

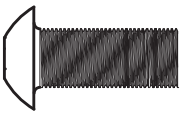

54 × 2

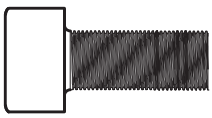

30 × 1



41 × 4

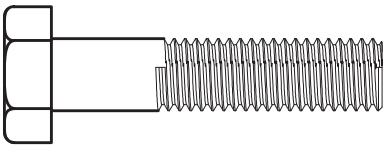

47 × 5

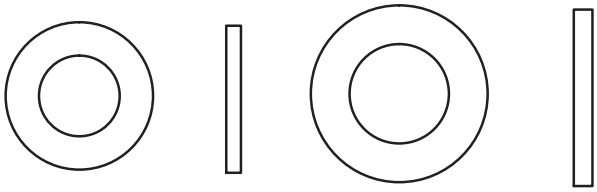

42 × 41

43 ×14

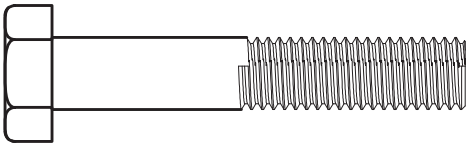

48 × 5

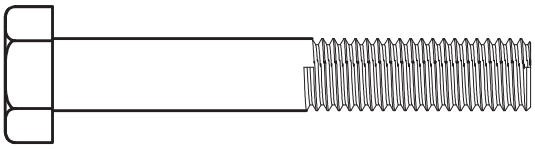

49 × 3

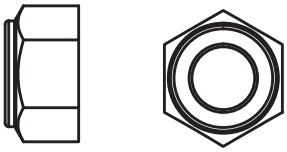

44 ×18

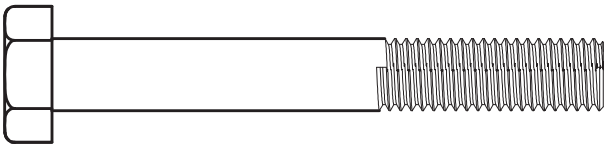

50 × 6

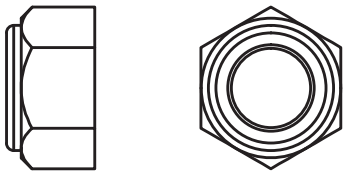

45 ×12

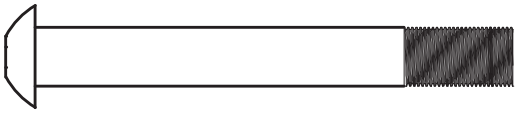

55 × 2

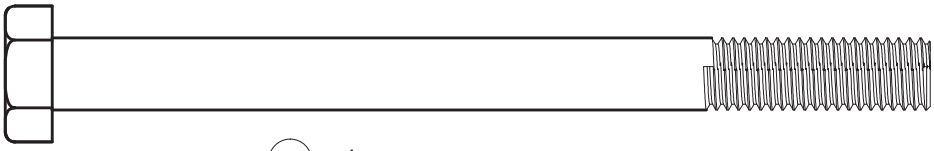

40 × 1

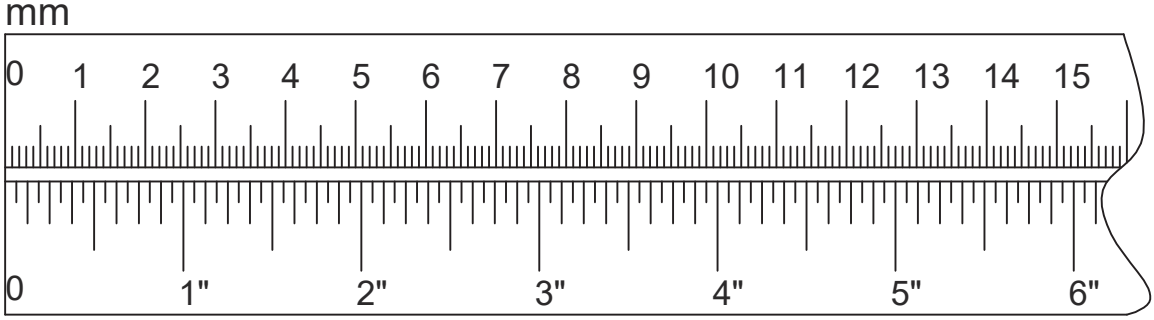

⑲ × 2



㉒ × 3



㊸ × 2

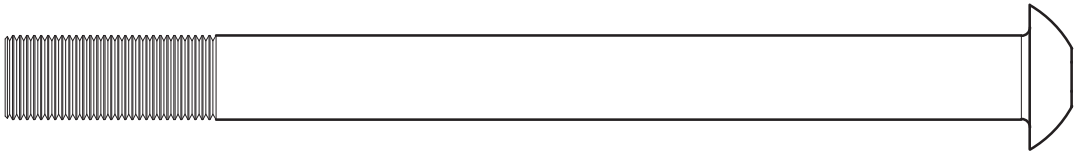

6# × 1

5# ×1

4# × 1

3# × 1

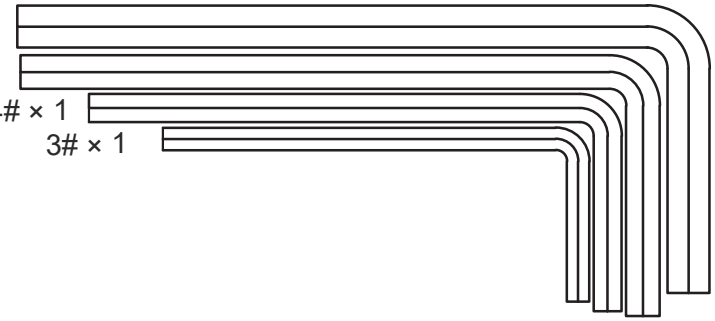

50 ×2 M10×75

42 ×3 Φ10

44 ×1 M10

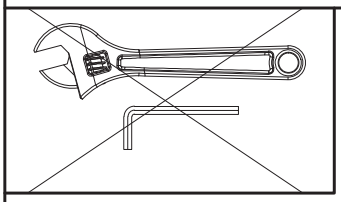

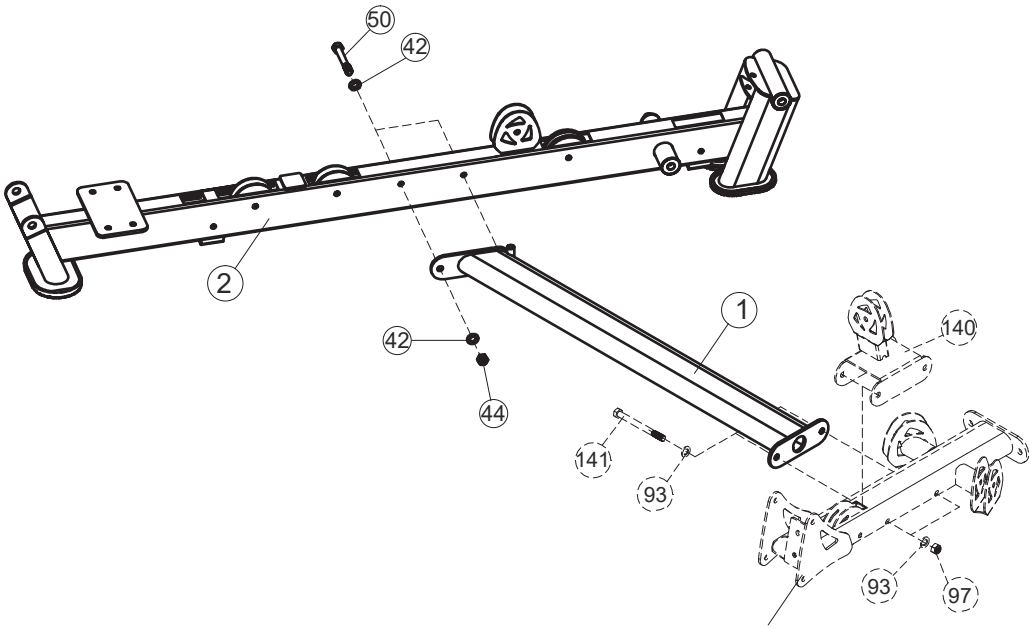

TYTAN 100 (#2)

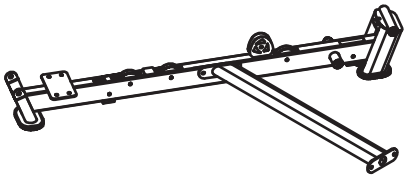

1-R

(50) ×2 M10×75

(42) ×3 Φ10

(44) ×1 M10

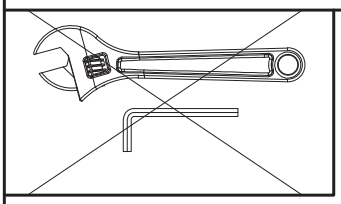

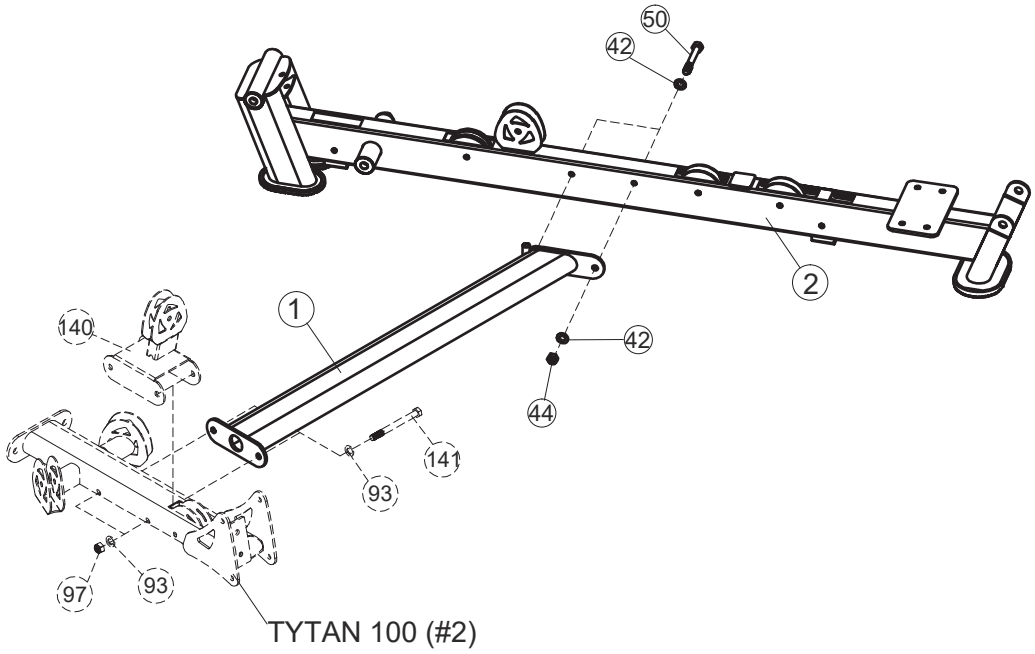

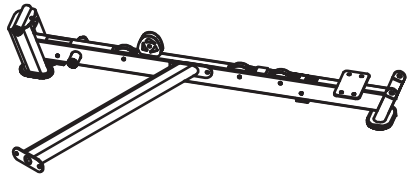

1-L

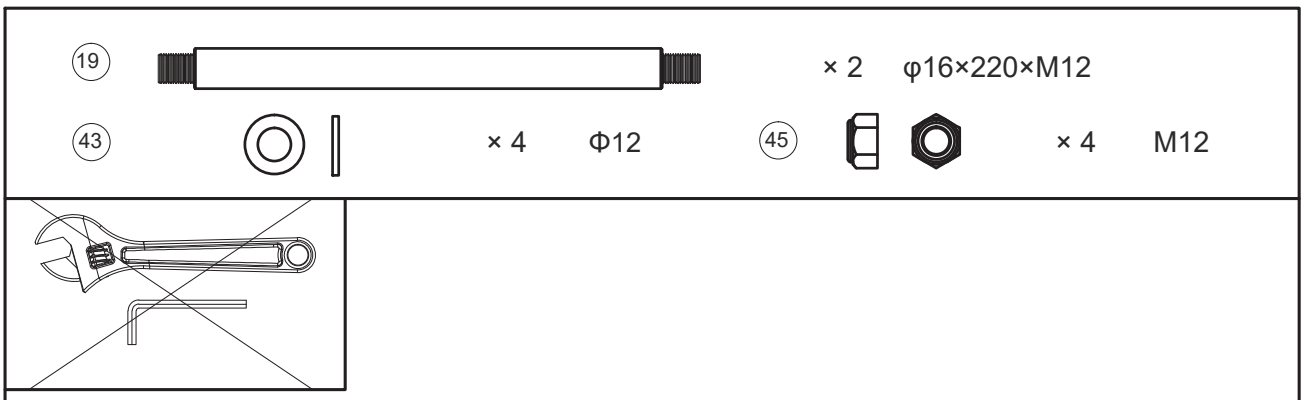

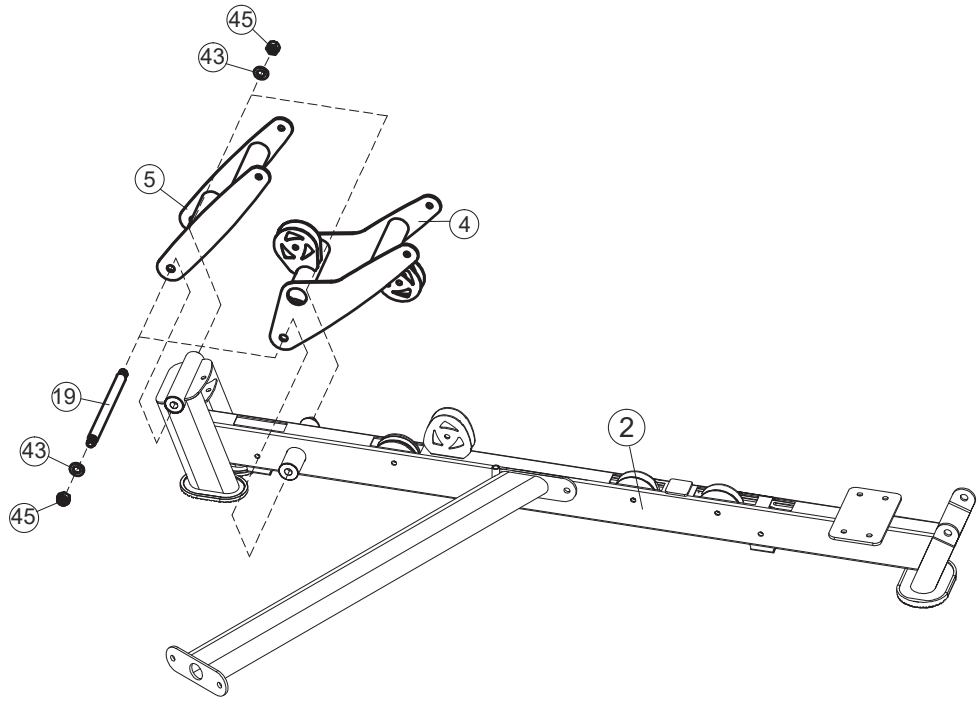

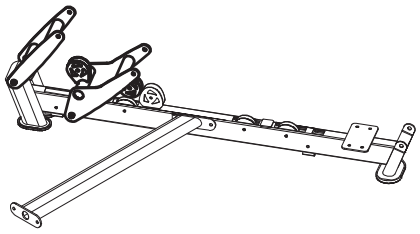

2

⑤③	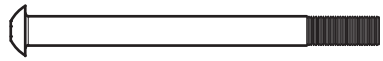	×2	M12×210				
④③		× 4	Φ12	④⑤		× 2	M12

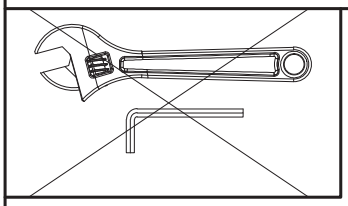

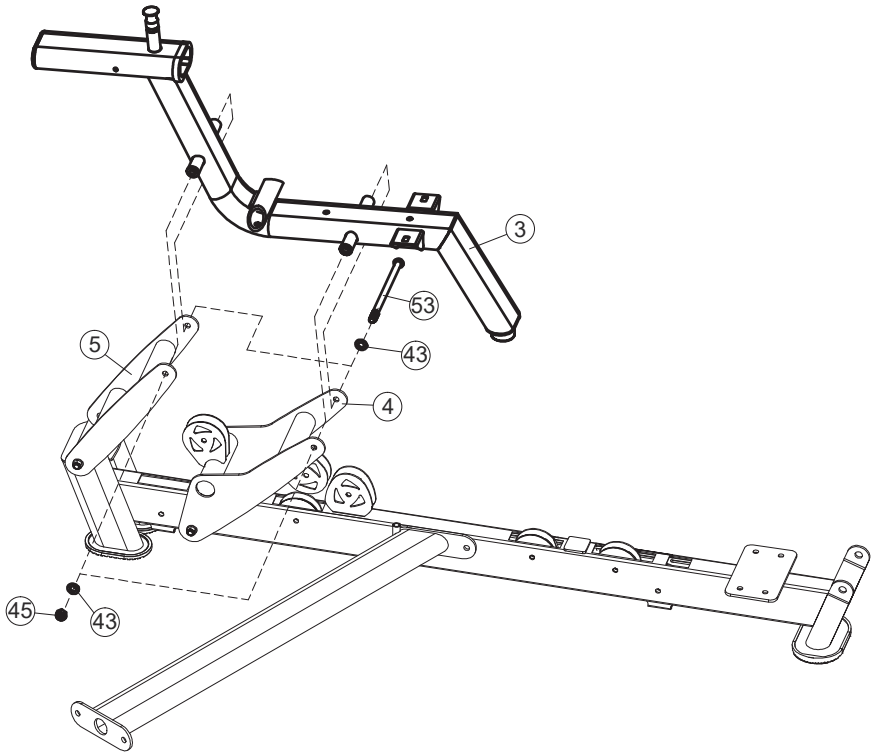

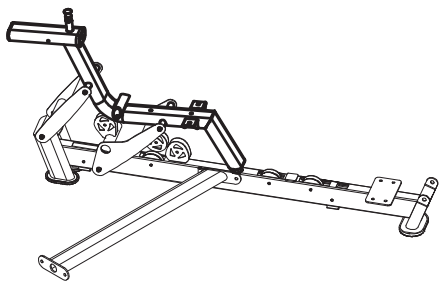

3

22		× 1	φ16×167×M12		
46		×4	M10×16	42	 ×4 Φ10
43		× 2	Φ12	45	 ×2 M12

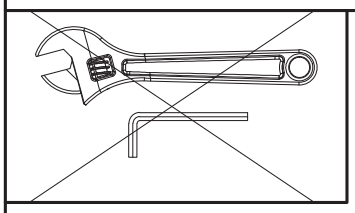

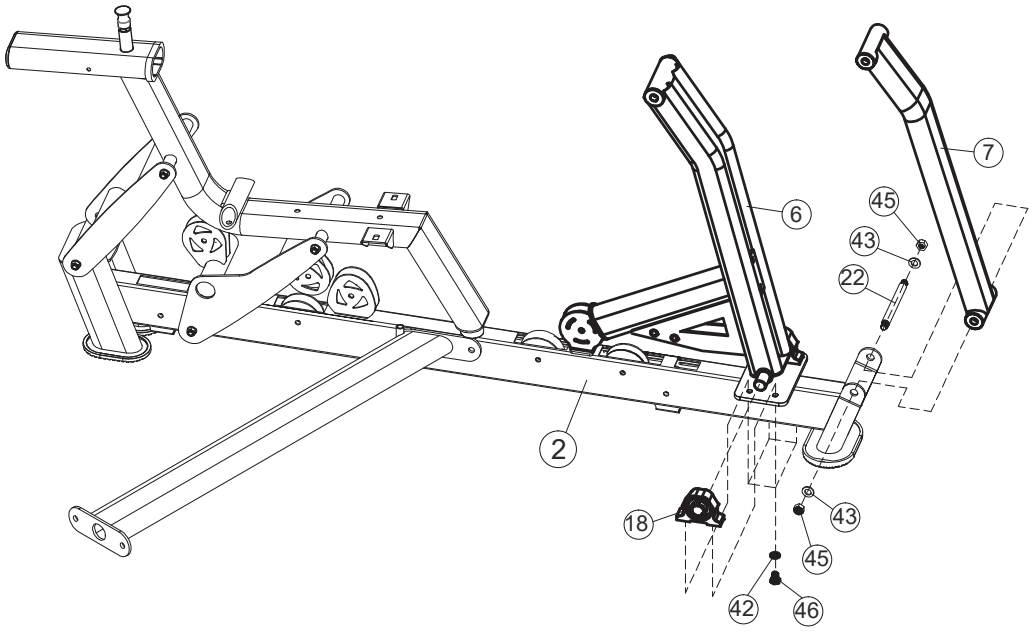

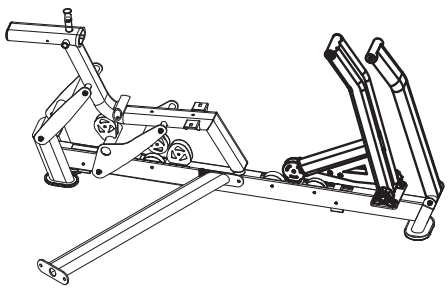

4

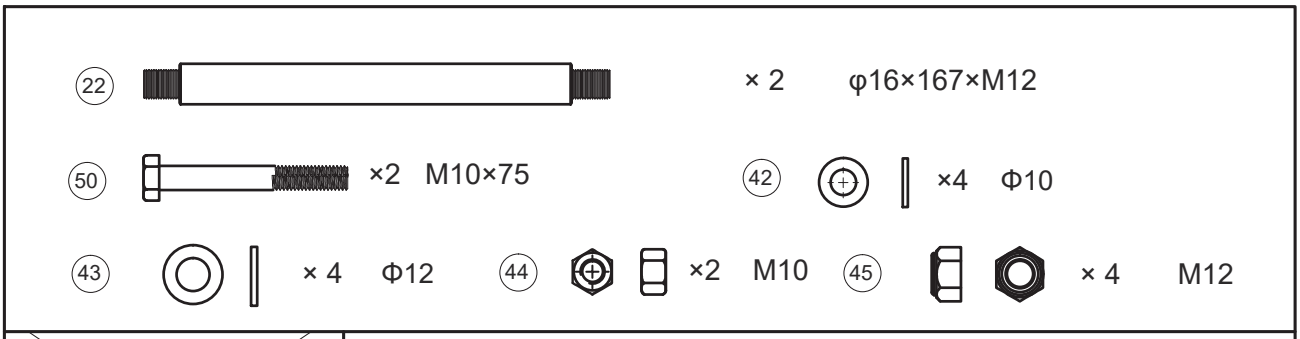
22
× 2
φ16×167×M12
50
×2 M10×75
42
×4 Φ10
43
× 4 Φ12
44
×2 M10
45
× 4 M12

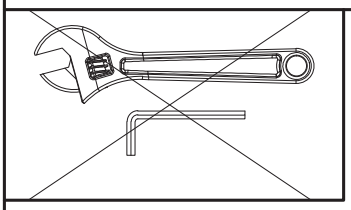

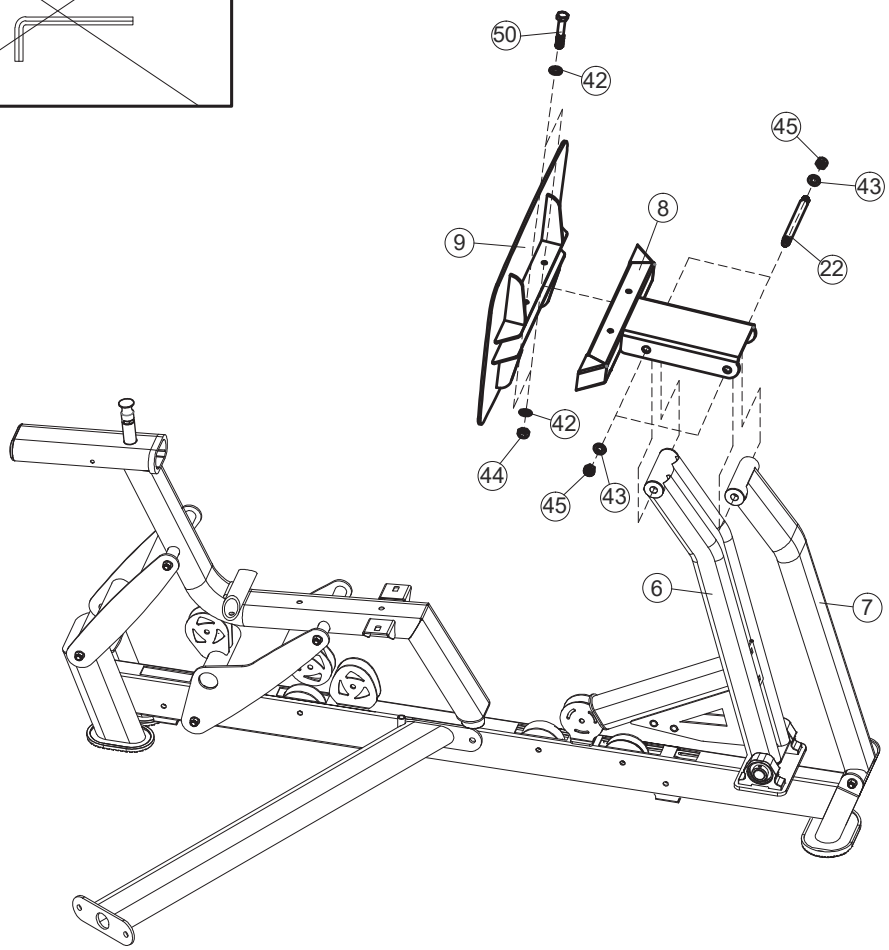
50
42
45
43
8
9
22
42
44
45
43
6
7

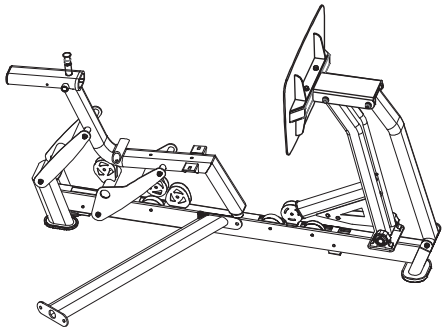

5

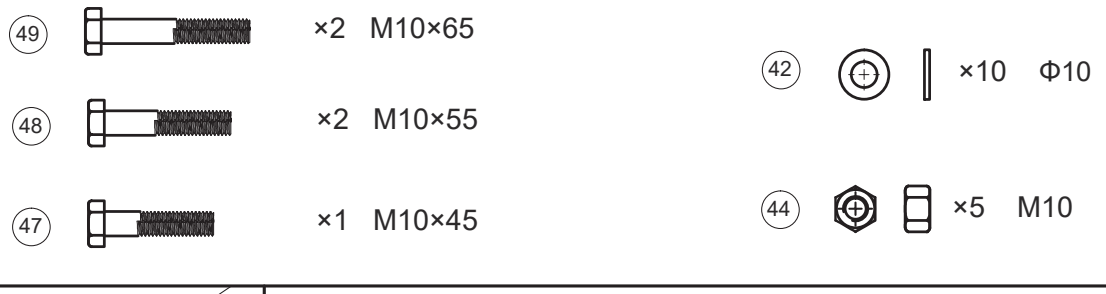
49
×2 M10×65
48
×2 M10×55
47
×1 M10×45
42
×10 Φ10
44
×5 M10

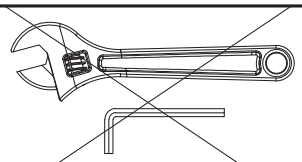

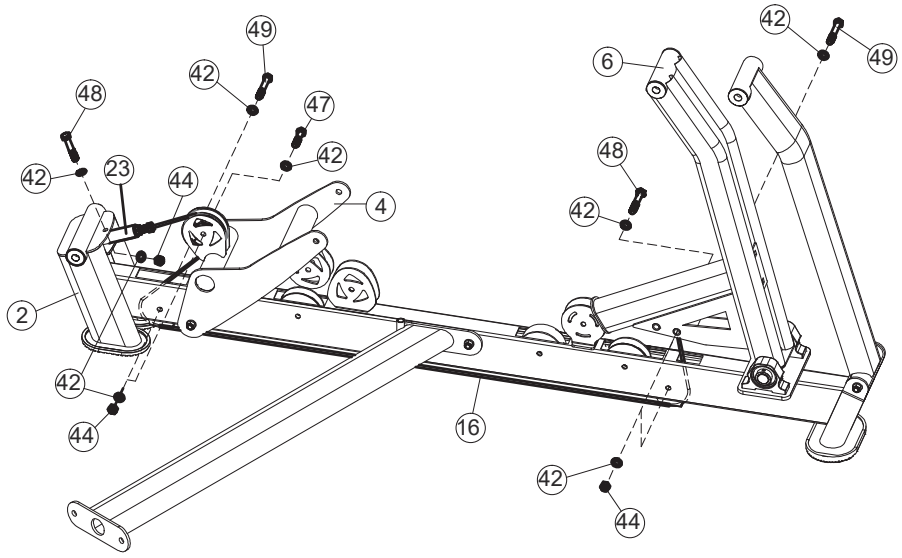
49
42
48
47
42
42
23
44
4
2
42
44
16
42
44
6
42
49
48
42

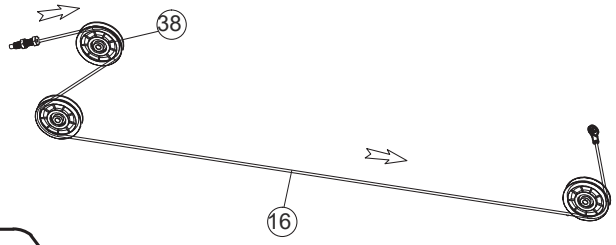
38
16

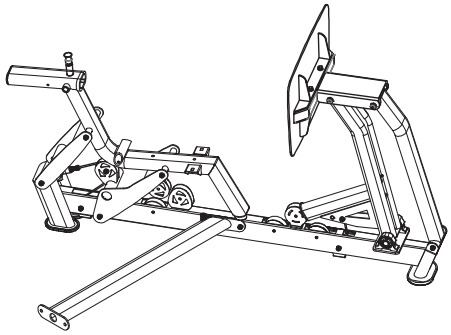

6

49	×1	M10×65	50	×2	M10×75
48	×1	M10×55	40	×1	M10×120
47	×3	M10×45	44	×8	M10
42	×16	Φ10			

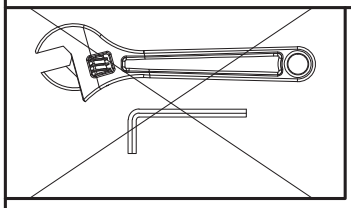

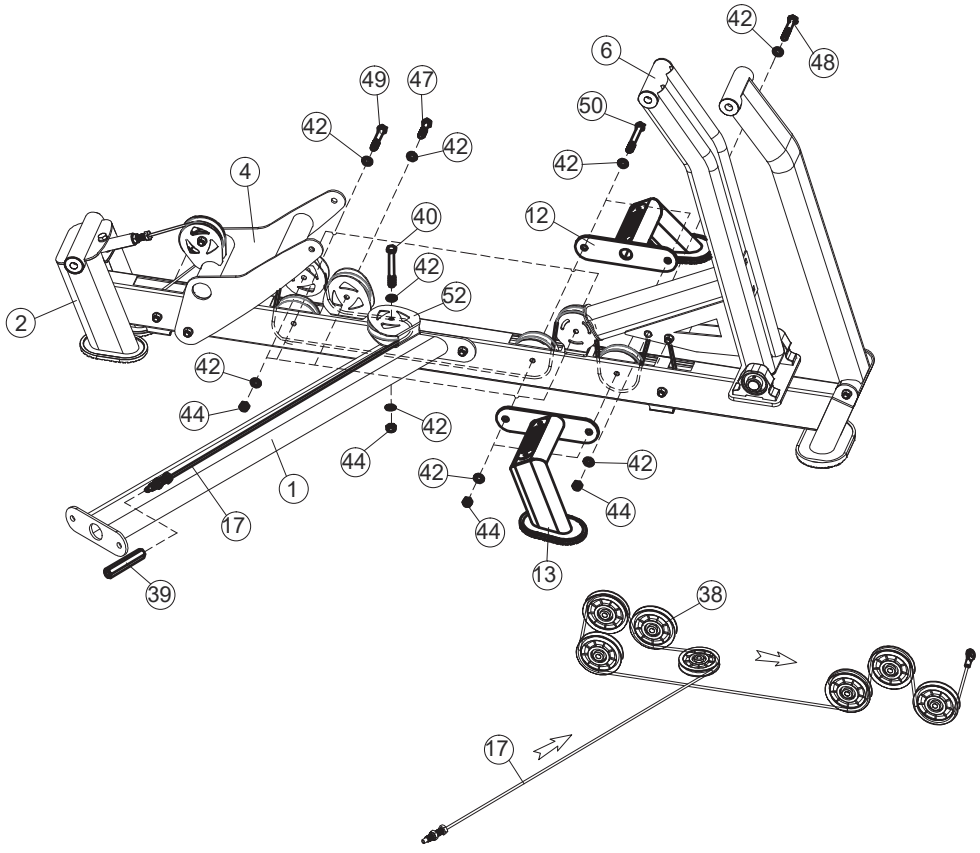

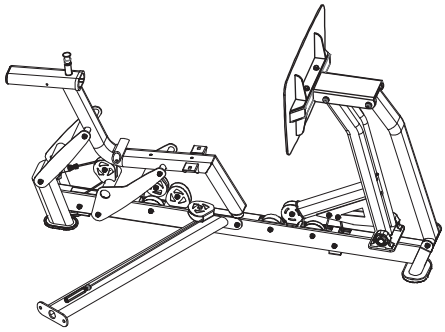

7

48 ×2 M10×55

55 ×2 M8×65

54 ×2 M8×25

59 ×1 M8×25

41 ×4 Φ8

42 ×4 Φ10

44 ×2 M10

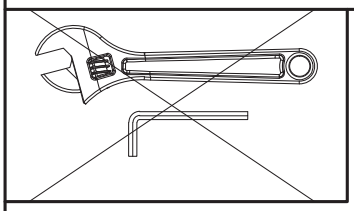

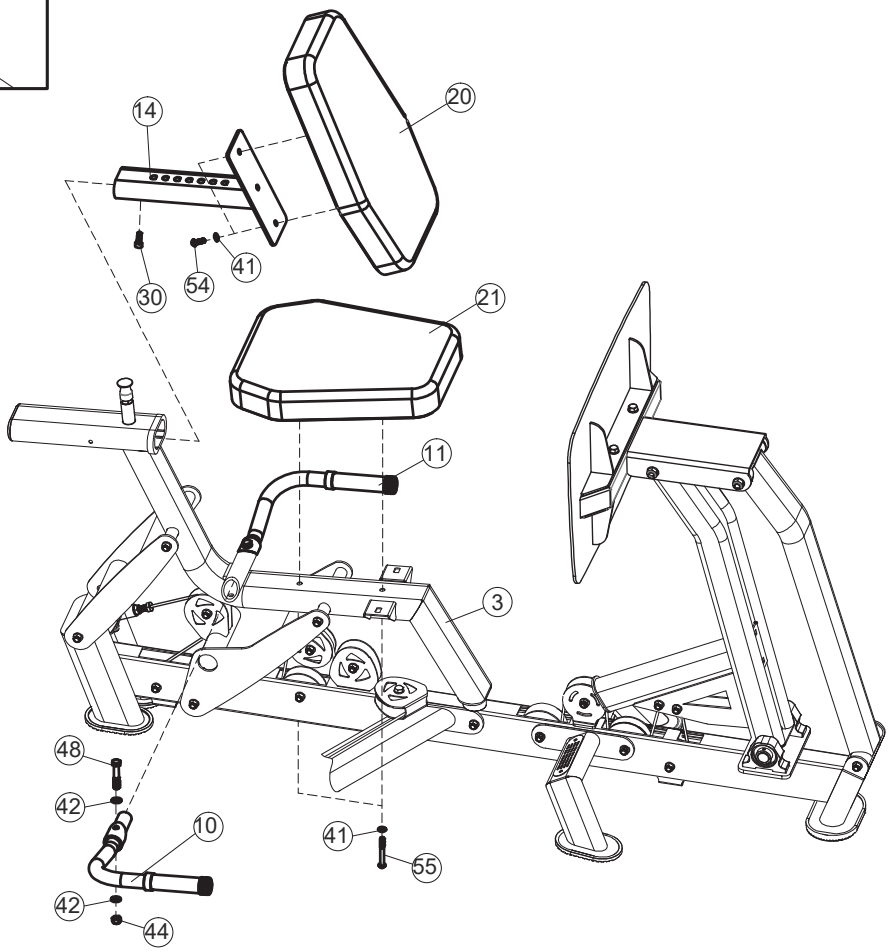

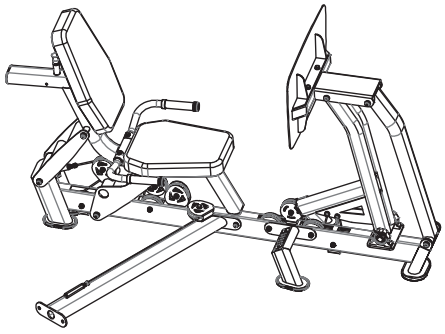

8

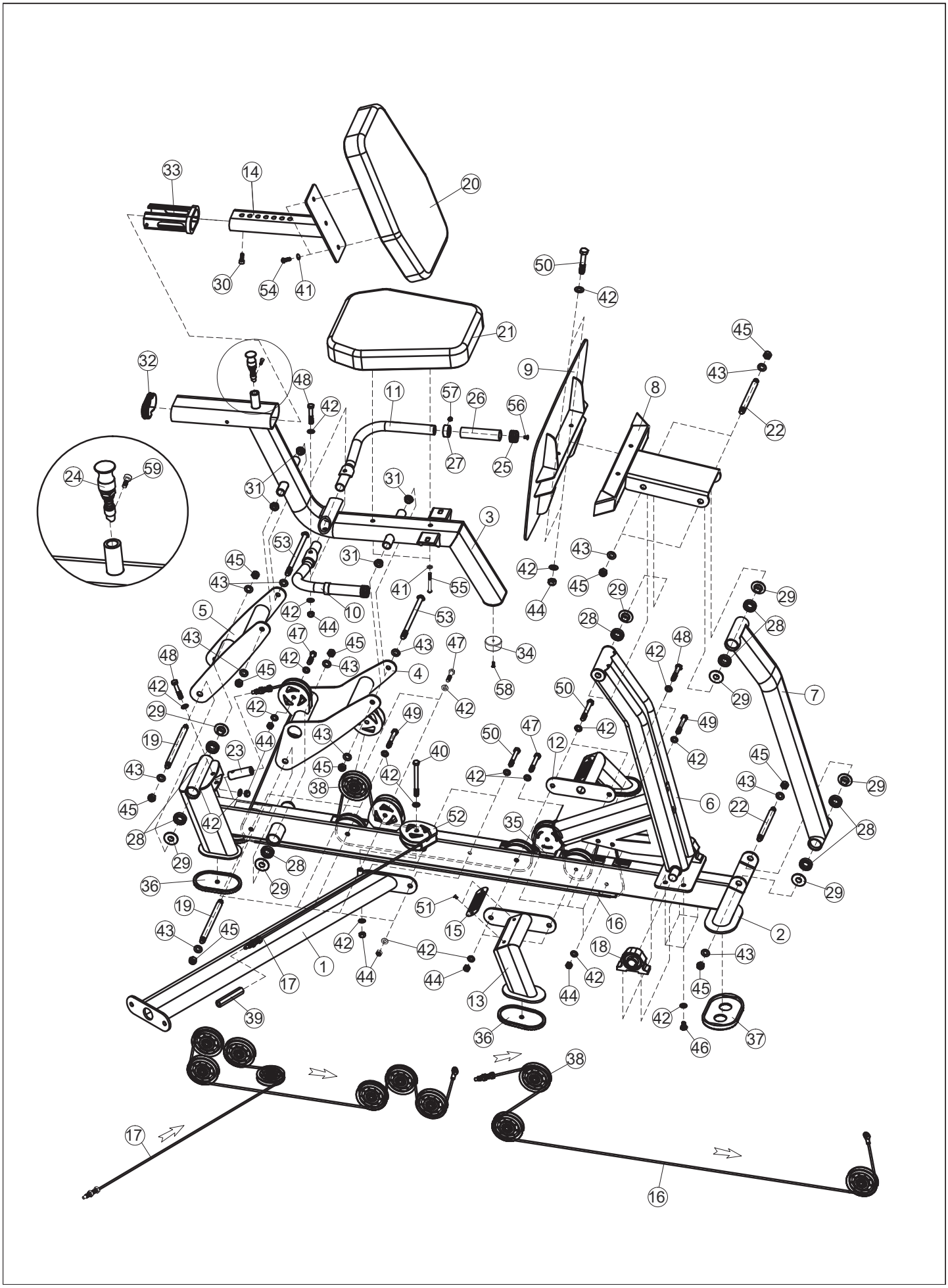
33
14
20
30
54
41
50
42
21
45
43
32
48
9
8
11
57
26
56
22
42
27
25
24
59
31
31
3
53
31
43
45
42
45
29
29
43
41
55
44
28
28
5
42
10
53
44
47
45
43
47
34
48
43
42
43
4
58
42
48
42
45
42
29
7
29
42
50
42
49
19
44
43
49
50
47
12
42
23
40
45
43
45
42
42
38
6
29
45
52
35
22
28
42
28
29
28
29
36
29
19
51
16
2
43
45
15
42
42
18
43
1
17
44
44
42
45
13
44
39
42
37
36
46
38
17
16

IMPORTANT SAFETY NOTICE

PRECAUTIONS

This exercise machine is built for optimum safety. However, certain precautions apply whenever you operate a piece of exercise equipment. Be sure to read the entire manual before you assemble or operate your machine. In particular, note the following safety precautions:

1. Keep children and pets away from the machine at all DO NOT leave children unattended in the same room with the machi ne.
2. Only one person at a time should use the
3. If the user experiences dizziness, nausea, chest pain, or any other abnormal symptoms, STOP the workout at CONSULT A PHYSICIAN IMMEDIATELY.
4. Position the machine on a clear, leveled DO NOT use the machine near water or outdoors.
5. Keep hands away from all moving
6. Always wear appropriate workout clothing when DO NOT wear robes or other clothing that could become caught in the machine. Running or aerobic shoes are also required when using the machine.
7. Use the machine only for its intended use as described in this DO NOT use attachments not recommended by the manufacturer.
8. Do not place any sharp object around the
9. Disabled person should not use the machine without a qualified person or physician in
10. Before using the machine to exercise, always do stretching exercises to properly warm up.
11. Never operate the machine if the machine is not functioning properly.

WARNING: BEFORE BEGINNING ANY EXERCISE PROGRAM, CONSULT YOUR PHYSICIAN. THIS IS ESPECIALLY IMPORTANT FOR INDIVIDUALS OVER THE AGE OF 35 OR PERSONS WITH PRE-EXISTING HEALTH PROBLEMS. READ ALL INSTRUCTIONS BEFORE USING ANY FITNESS EQUIPMENT. WE ASSUMES NO RESPONSIBILITY FOR PERSONAL INJURY OR PROPERTY DAMAGE SUSTAINED BY OR THROUGH THE USE OF THIS PRODUCT.

SAVE THESE INSTRUCTIONS.

IMPORTANT ASSEMBLY INFORMATION

- Tools Required for Assembling the Bench: Adjustable Wrench and Allen Wrench.
- NOTE: It is strongly recommended that this equipment is assembled by two or more people to avoid possible injury.
- Ensure Carriage Bolts are inserted through the SQUARE holes on components that need to be assembled. Attach washer only to end of the Carriage Bolt.
- Use Allen Bolts or Hex Bolts inserted through the ROUND hole on components that need to be assembled.
- Always wait until all bolts are assembled onto the bench before tightening the bolts. Do not tighten each bolt right after it is installed

Fasten Nuts and Bolts

Securely tighten all Nuts and Bolts after all components have been assembled in current and previous steps.

NOTE: Do not over tighten any component with pivoting function.

Make sure all pivoting components are able to move freely.

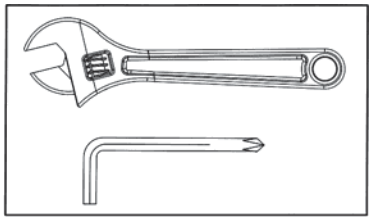

Do not tighten all Nuts and Bolts in this step:

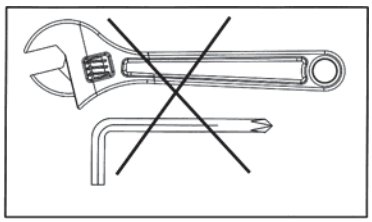

1

Nr	Description	Spec	Qty
1	Base Frame Rear		1
2	Base Frame Front		1
3	Stand Vertical Frame Front		1
4	Butterfly Support		1
5	Upper Frame		1
6	Support Rear		1
7	Guide Rod Rear		2
8	Top Frame		1
9	Front Press Base		1
10	Front Press		1
11	Front Support		1
12	Seat Support		1
13	Leg support		1
14	Foam Frame		1
15	Top Connecting Frame		1
16	Base Connecting Frame		1
17	Backrest Support		1
18	Frame from the instep (Butterfly) - Left		1
19	Frame from the instep (Butterfly) - Right		1
20	Pulley Case		2
21	Front Press Base		1
22	Adjustable Shiver Bar		2
23	Foam Rod		1
24	Pulley Bracket		1
25	Adjustable Pulley Bracket	236×101×3	4
26	Bushing	φ30×φ25.5×3	2
27	Seat Pad	360×250×430×65	1
28	Backrest Board	366×520×65	1
29	Board Backrest Adjustable	R290×R240×6	1
30	Decorative plate	R287×R243×1.5	1
31	Decorative plate	R125×R80×1.5	1
32	Decorative plate	R85×R45×1.5	2
33	D Washer	φ38×3	2
34	Silk shaft	Φ12×131×M8	2
35	Silk shaft	Φ10×30×M8	2
36	Front cover	272×107×90×2	1
37	Weight Stack Cover	1793×R91.5×1	2
38	Upper Cable	L=4305	1
39	Connectable Cable	L=3580	1
40	Butterfly Cable	L=5600	1
41	Lock Knob		1
42	Lat Bar		1
43	Shiver Bar		1
44	Lock Knob		1
45	Cover Cap	21×M18×1.5×18	2
46	Pin Axle	Φ16×106	2
47	Spring	φ12.4×φ1.2×38.2	2
48	Chain joint	08A(12.7)	2
49	Lock Knob	M18×φ10	1
50	Rack Liner	90×45×5	1
51	Foam Roll	φ125×φ22×215	6
52	Bar End	φ38×φ9×8	2
53	Selector Rod	Φ25×563(19+1)	1
54	Top Weight Plate	230×65×72	1
55	Weight Plate	250×100×25.4(10LB)	19
56	Weight Plate Sticker	10LB-200LB	1
57	Weight Selector Pin		1
58	Nylon Strap Iso-Handle	L=245mm	2
59	Ankle Strap		1
60	6-Joint Chain	6	2
61	10-Joint Chain	10	1
62	15-Joint Chain	15	1
63	Hook	φ8	8
64	Decorative cover	φ37.5×φ6.5×19	4
65	Wheel	φ27×24	3
66	Small Pulley with Bearing	φ72×φ10	5
67	Pulley	φ96	20
68	Bearing	6004	4
69	Bearing	61905	4
70	Hole circlip	25	2
71	Bushing	φ25×φ10.5×12	10
72	Bushing	φ25×φ20×φ12.2×10	6
73	Bushing	φ38×φ34×φ25×22	4
74	Handle	Φ20×114	4
75	Handle	Φ27.5×3×135	4
76	Small Pulley with Bearing	Φ50×Φ10	1
77	End Cap	□25	4
78	End Cap	φ32	4

79	End Cap	φ50	2
80	End Cap	PT50×100	2
81	Slide Guide	PT50×100/PT40×80×147	1
82	Rubber Stopper	φ30×φ25×30	1
83	Rubber Stopper	φ62×φ24.5×25	4
84	Rubber Stopper	φ45×40	1
85	Floor End Cap	PT145×95×9	4
86	Foam Baffle	φ68×5.7	6
87	Foam Inner Baffle	φ70×φ26×9.5	6
88	End Cover	φ50×5.7	4
89	Spring Washer	10/336HV	2
90	Spring Washer	12	4
91	Pad	8	18
92	Pad	10	98
93	Pad	12	15
94	Pad	Φ25×11×2	1
95	Nut	M8	3
96	Nut	M10	43
97	Nut	M12	6
98	HEX Bolt	M10×25	4
99	HEX Bolt	M10×45	13
100	HEX Bolt	M10×65	11
101	HEX Bolt	M10×70	5
102	HEX Bolt	M10×75	2
103	HEX Bolt	M10×90	1
104	HEX Bolt	M10×115	3
105	HEX Bolt	M10×125	2
106	HEX Bolt	M10×140	6
107	HEX Bolt	M10×145	5
108	HEX Bolt	M12×20	1
109	HEX Bolt	M12×30	2
110	HEX Bolt	M12×130	2
111	HEX Bolt	M12×145	2
112	Allen Bolt	M8×16	8
113	Allen Bolt	M8×25	6
114	Allen Bolt	M8×45	3
115	Allen Bolt	M10×16	4
116	Allen Bolt	M10×30	1
117	Allen Bolt	M10×95	2
118	Hexagon socket countersunk head screws	M8×20	10
119	Hexagon socket countersunk head screws	M6×10	6
120	Philips Screw	M4×6	8
121	Set screw	M6×6	4
122	Philips Screw	M6×16	1
123	Allenllen Bolt	φ 20×M8×12	4
124	Floor End Cap	PT170×107×15	2
125	Foot Plate		1
126	Rack Liner	70×45×5	2
127	Magnet	φ25×φ5×4	2
128	Bushing	φ25×φ16×φ12.2×5	2
129	Philips Screw	M5×12	8
130	Philips Screw	M4×10	6
131	Allen Bolt	M10×55	1
132	Upper Frame		2
133	Lower Frame		2
134	Plate	30×14×3×M4	4
135	Regulating Shaft	φ25×75	1
136	Cable	L=1180	1
137	Spacer Sleeve	φ30×2×8	2
138	Retaining ring	φ38×φ29.2×14.5×M6	4
139	Locking Frame		1
140	Pulley Bracket		1
141	HEX Bolt	M12× 1 35	2
	Allen wrench	6#	1
	Allen wrench	5#	2
	Allen wrench	4#	1
	Allen wrench	3#	1

2

Nr	Description	Spec	Qty
1	Connecting Frame		1
2	Base Frame		1
3	Seat Support		1
4	Seat Connecting Frame		1
5	Oscillating Frame		1
6	Locking frame		1
7	Connecting Frame Front		1
8	Support frame		1
9	Foot Plate		1
10	Shiver Bar R		1
11	Shiver Bar L		1
12	Element from plate for legs L		1
13	Element from plate for legs R		1
14	Backrest Support		1
15	Board		2
16	Cable	L=1900	1
17	Cable	L=2520	1
18	Bearing Block		2
19	Roller	φ16×220×M12	2
20	Backrest	329×520×65	1
21	Seat	360×250×430×65	1
22	Roller	φ16×167×M12	3
23	Regulating Shaft	φ25×75	1
24	Moving Lock Pin		1
25	Overlay	φ37.5×φ6.5×19	2
26	Dips Handle	Φ27.5×3×135	2
27	Retaining ring	φ38×φ29.2×14.5×M6	2
28	Bearing	61904-2RZ	10
29	Bearing Bush	φ42×φ25×φ16×15	10
30	Allen screw	M8×25	1
31	Bushing	φ25×φ20×φ12.2×10	4
32	End Cap	PT50X100	1
33	Slide Guide	PT50×100/PT40×80×147	1
34	Rubber Stopper	φ50×φ48×23	1
35	Rubber Stopper	48×48×5	1
36	Floor plug	PT145×95×9	4
37	End Cap	PT170×107×15	1
38	Pulley	φ96	10
39	Long Nut	18×100×M12	1
40	Hex bolt	M10x120	1
41	Pad	8	4
42	Pad	10	41
43	Pad	12	14
44	Nut	M10	18
45	Nut	M12	12
46	HEX Bolt	M10×16	4
47	HEX Bolt	M10×45	**4**
48	HEX Bolt	M10×55	5
49	HEX Bolt	M10×65	3
50	HEX Bolt	M10×75	6
51	Philips Screw	M4×10	4
52	Pulley frame		**1**
53	HEX Bolt	M12×210	2
54	HEX Bolt	M8×25	2
55	HEX Bolt	M8×65	2
56	Hexagon socket countersunk head screws	M6×10	2
57	Set screw	M6>6	2
58	Philips Screw	M6×16	1
59	Hexagon socket button head	M5×2Q	1
	Allen wrench	6#	1
	Allen wrench	5#	1
	Allen wrench	4#	1
	Allen wrench	3#	1

WAŻNA INFORMACJA DOTYCZĄCA BEZPIECZEŃSTWA

ŚRODKI OSTROŻNOŚCI

To urządzenie do ćwiczeń zostało skonstruowane z myślą o optymalnym bezpieczeństwie. Niemniej jednak, podczas korzystania ze sprzętu do ćwiczeń obowiązują pewne środki ostrożności. Przed przystąpieniem do montażu lub obsługi urządzenia należy przeczytać całą instrukcję obsługi. W szczególności należy zwrócić uwagę na następujące środki ostrożności:

1. Nie należy pozostawiać dzieci bez opieki w tym samym pomieszczeniu, w którym znajduje się urządzenie.
2. Tylko jedna osoba na raz powinna używać
3. W przypadku wystąpienia zawrotów głowy, nudności, bólu w klatce piersiowej lub innych nietypowych objawów, należy przerwać trening i NATYCHMIAST SKONSULTOWAĆ SIĘ Z LEKARZEM.
4. NIE używaj urządzenia w pobliżu wody lub na zewnątrz.
5. Trzymaj ręce z dala od wszystkich ruchomych elementów
6. Podczas korzystania z urządzenia należy zawsze nosić odpowiednią odzież treningową, a NIE szlafroki lub inną odzież, która mogłaby zostać wciągnięta przez urządzenie. Podczas korzystania z urządzenia wymagane są również buty do biegania lub aerobiku.
7. Maszyny należy używać wyłącznie zgodnie z jej przeznaczeniem opisanym w niniejszej instrukcji. NIE WOLNO używać osprzętu niezalecanego przez producenta.
8. Nie umieszczać żadnych ostrych przedmiotów wokół
9. Osoby niepełnosprawne nie powinny korzystać z urządzenia bez obecności wykwalifikowanej osoby lub lekarza.
10. Przed użyciem urządzenia do ćwiczeń należy zawsze wykonać ćwiczenia rozciągające, aby odpowiednio się rozgrzać.
11. Nigdy nie używaj urządzenia, jeśli nie działa ono prawidłowo.

OSTRZEŻENIE: PRZED ROZPOCZĘCIEM JAKIEGOKOLWIEK PROGRAMU ĆWICZEŃ NALEŻY SKONSULTOWAĆ SIĘ Z LEKARZEM. JEST TO SZCZEGÓLNIE WAŻNE W PRZYPADKU OSÓB W WIEKU POWYŻEJ 35 LAT LUB OSÓB Z ISTNIEJĄCYMI WCZEŚNIEJ PROBLEMAMI ZDROWOTNYMI. PRZED UŻYCIEM SPRZĘTU FITNESS NALEŻY PRZECZYTAĆ WSZYSTKIE INSTRUKCJE. NIE PONOSIMY ŻADNEJ ODPOWIEDZIALNOŚCI ZA OBRAŻENIA CIAŁA LUB SZKODY MAJĄTKOWE PONIESIONE W WYNIKU KORZYSTANIA Z TEGO PRODUKTU.

ZACHOWAJ TĘ INSTRUKCJE.

WAŻNE INFORMACJE DOTYCZĄCE MONTAŻU

- Narzędzia wymagane do montażu ławki: Klucz nastawny i klucz imbusowy.
- UWAGA: Zdecydowanie zaleca się, aby urządzenie było montowane przez dwie lub więcej osób w celu uniknięcia ewentualnych obrażeń.
- Upewnij się, że śruby są włożone przez KWADRATOWE otwory w elementach.
- Użyj śrub imbusowych lub sześciokątnych włożonych przez OKRĄGŁY otwór w elementach, które wymagają montażu.
- Przed dokręceniem śrub należy zawsze poczekać, aż wszystkie śruby zostaną zamontowane. Nie dokręcaj każdej śruby zaraz po jej zamontowaniu

Mocowanie śrub i nakrętek

Dokręć wszystkie nakrętki i śruby po zmontowaniu wszystkich elementów w bieżącym i poprzednich krokach.

UWAGA: Nie dokręcaj zbyt mocno żadnego elementu z funkcją obrotu.

Upewnij się, że wszystkie elementy obrotowe mogą się swobodnie poruszać.

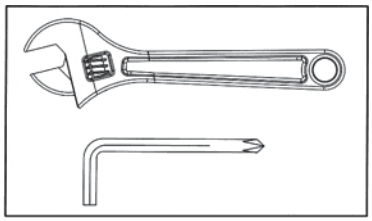

Przy tej grafice nie należy dokręcać wszystkich śrub i nakrętek:

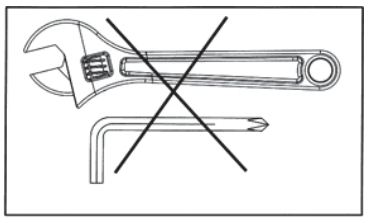

1

Nr	Opis	Spec	Ilość
1	Tylna rama podstawy		1
2	Przednia rama podstawy		1
3	Przednia rama pionowa		1
4	Wspornik rozpiętek (butterfly)		1
5	Górna rama		1
6	Wspornik tylny		1
7	Tylny drążek prowadzący		2
8	Górna rama		1
9	Podstawa prasy przedniej		1
10	Ramiona do wyciskania		1
11	Wspornik przedni		1
12	Wspornik siedziska		1
13	Podpórka na nogi		1
14	Rama pod piankę		1
15	Górna rama łącząca		1
16	Rama łącząca podstawy		1
17	Wsparnik oparcia		1
18	Ramie od rozpiętek (Butterfly) - Lewe		1
19	Ramie od rozpiętek (Butterfly) - Prawe		1
20	Obudowa koła pasowego		2
21	Podstawa prasy przedniej		1
22	Regulowany drążek kierowniczy		2
23	Rama pod piankę		1
24	Wspornik koła pasowego		1
25	Regulowany wspornik koła pasowego	236×101×3	4
26	Tuleja	φ30×φ25,5×3	2
27	Podkładka od siedziska	360×250×430×65	1
28	Płyta oparcia	366×520×65	1
29	Płyta regulacyjna	R290×R240×6	1
30	Płyta dekoracyjna	R287×R243×1,5	1
31	Płyta dekoracyjna	R125×R80×1,5	1
32	Płyta dekoracyjna	R85×R45×1,5	2
33	Podkładka	φ38×3	2
34	Trzon	Φ12×131×M8	2
35	Trzon	Φ10×30×M8	2
36	Przednia obudowa	272×107×90×2	1
37	Osłona stosu obciążników	1793×R91.5×1	2
38	Górny kabel	L=4305	1
39	Kabel kontaktowy	L=3580	1
40	Kabel rozpiętkowy (buttefly)	L=5600	1
41	Pokrętło blokady		1
42	Drążek długi do ćwiczeń		1
43	Drążek krótki do ćwiczeń		1
44	Pokrętło blokady		1
45	Zaślepka	21×M18×1.5×18	2
46	Oś sworznia	Φ16×106	2
47	Sprężyna	φ12,4×φ1,2×38,2	2
48	Przegub łańcucha	08A(12.7)	2
49	Pokrętło blokady	M18×φ10	1
50	Płytka	90×45×5	1
51	Wałek piankowy	φ125×φ22×215	6
52	Końcówka	φ38×φ9×8	2
53	Drążek selektora	Φ25×563(19+1)	1
54	Górna płyta stosu	230×65×72	1
55	Płytka stosu	250×100×25.4 (10LB)	19
56	Naklejka na stos	10LB-200LB	1
57	Sworzeń wyboru obciążenia		1
58	Uchwyt jednoręczny	L=245mm	2
59	Pasek na kostkę		1
60	Łańcuch 6-przegubowy	6	2
61	Łańcuch 10-przegubowy	10	1
62	Łańcuch 15-przegubowy	15	1
63	Karabińczyk	φ8	8
64	Osłona	φ37,5×φ6,5×19	4
65	Koło	φ27×24	3
66	Małe koło pasowe z łożyskiem	φ72×φ10	5
67	Koło pasowe	φ96	20
68	Łożysko	6004	4
69	Łożysko	61905	4
70	Pierścień zabezpieczający	25	2
71	Tuleja	φ25×φ10,5×12	10
72	Tuleja	φ25×φ20×φ12.2×10	6
73	Tuleja	φ38×φ34×φ25×22	4
74	Uchwyt	Φ20×114	4
75	Uchwyt	Φ27.5×3×135	4
76	Małe koło pasowe z łożyskiem	Φ50×Φ10	1
77	Zaślepka	□25	4
78	Zaślepka	φ32	4

79	Zaślepka	φ50	2
80	Zaślepka	PT50×100	2
81	Prowadnica	PT50×100/PT40×80×147	1
82	Gumowy ogranicznik	φ30×φ25×30	1
83	Gumowy ogranicznik	φ62×φ24,5×25	4
84	Gumowy ogranicznik	φ45×40	1
85	Zaślepka podłogowa	PT145×95×9	4
86	Przegroda	φ68×5.7	6
87	Przegroda wewnętrzna	φ70×φ26×9,5	6
88	Pokrywa końcowa	φ50×5.7	4
89	Podkładka sprężysta	10/336HV	2
90	Podkładka sprężysta	12	4
91	Podkładka	8	18
92	Podkładka	10	98
93	Podkładka	12	15
94	Podkładka	Φ25×11×2	1
95	Nakrętka	M8	3
96	Nakrętka	M10	43
97	Nakrętka	M12	6
98	Śruba HEX	M10×25	4
99	Śruba HEX	M10×45	13
100	Śruba HEX	M10×65	11
101	Śruba HEX	M10×70	5
102	Śruba HEX	M10×75	2
103	Śruba HEX	M10×90	1
104	Śruba HEX	M10×115	3
105	Śruba HEX	M10×125	2
106	Śruba HEX	M10×140	6
107	Śruba HEX	M10×145	5
108	Śruba HEX	M12×20	1
109	Śruba HEX	M12×30	2
110	Śruba HEX	M12×130	2
111	Śruba HEX	M12×145	2
112	Śruba imbusowa	M8×16	8
113	Śruba imbusowa	M8×25	6
114	Śruba imbusowa	M8×45	3
115	Śruba imbusowa	M10×16	4
116	Śruba imbusowa	M10×30	1
117	Śruba imbusowa	M10×95	2
118	Śruby z łbem stożkowym z gniazdem sześciokątnym	M8×20	10
119	Śruby z łbem stożkowym z gniazdem sześciokątnym	M6×10	6
120	Wkręt	M4×6	8
121	Śruba ustalająca	M6×6	4
122	Wkrę	M6×16	1
123	Śruba imbusowa	φ 20×M8×12	4
124	Zaślepka podłogowa	PT170×107×15	2
125	Płyta na nogi		1
126	Płytka	70×45×5	2
127	Magnes	φ25×φ5×4	2
128	Tuleja	φ25×φ16×φ12,2×5	2
129	Wkręt	M5×12	8
130	Wkręt	M4×10	6
131	Śruba imbusowa	M10×55	1
132	Element ramowy górny		2
133	Element ramowy dolny		2
134	Płyta	30×14×3×M4	4
135	Wałek regulacyjny	φ25×75	1
136	Kabel	L=1180	1
137	Tuleja dystansowa	φ30×2×8	2
138	Pierścień zabezpieczający	φ38×φ29,2×14,5×M6	4
139	Ramka blokująca		1
140	Wspornik koła pasowego		1
141	Śruba HEX	M12× 1 35	2
	Klucz imbusowy	6#	1
	Klucz imbusowy	5#	2
	Klucz imbusowy	4#	1
	Klucz imbusowy	3#	1

2

Nr	Opis	Spec	Ilość
1	Rama łącząca		1
2	Rama podstawy		1
3	Podpora siedziska		1
4	Rama łącząca siedzisko		1
5	Rama oscylacyjna		1
6	Rama blokująca		1
7	Rama łącząca przednia		1
8	Rama nośna		1
9	Płyta do wypychania na nogi		1
10	Pręt zabezpieczający R		1
11	Pręt zabezpieczający L		1
12	Element od płyty na nogi L		1
13	Element od płyty na nogi R		1
14	Podpora oparcia		1
15	Płyta		2
16	Kabel	L=1900	1
17	Kabel	L=2520	1
18	Blok łożyska		2
19	Wałek	φ16×220×M12	2
20	Oparcie	329×520×65	1
21	Siedzisko	360×250×430×65	1
22	Wałek	φ16×167×M12	3
23	Wałek regulacyjny	φ25×75	1
24	Ruchomy sworzeń blokujący		1
25	Nakładka	φ37.5×φ6.5×19	2
26	Uchwyt	Φ27.5×3×135	2
27	Pierścień ustalający	φ38×φ29.2×14.5×M6	2
28	Łożysko	61904-2RZ	10
29	Tuleja łożyska	φ42×φ25×φ16×15	10
30	Śruba imbusowa	M8×25	1
31	Tuleja	φ25×φ20×φ12.2×10	4
32	Zaślepka	PT50X100	1
33	Prowadnica	PT50×100/PT40×80×147	1
34	Gumowy ogranicznik	φ50×φ48×23	1
35	Gumowy ogranicznik	48×48×5	1
36	Zaślepka podłogowa	PT145×95×9	4
37	Zaślepka	PT170×107×15	1
38	Koło pasowe	φ96	10
39	Długa nakrętka	18×100×M12	1
40	Śruba sześciokątna	M10x120	1
41	Podkładka	8	4
42	Podkładka	10	41
43	Podkładka	12	14
44	Nakrętka	M10	18
45	Nakrętka	M12	12
46	Śruba imbusowa	M10×16	4
47	Śruba imbusowa	M10×45	**4**
48	Śruba imbusowa	M10×55	5
49	Śruba sześciokątna	M10×65	3
50	Śruba sześciokątna	M10×75	6
51	Śruba krzyżakowa	M4×10	4
52	Rama koła pasowego		**1**
53	Śruba sześciokątna	M12×210	2
54	Śruba sześciokątna	M8×25	2
55	Śruba sześciokątna	M8×65	2
56	Śruby z łbem stożkowym z gniazdem sześciokątnym	M6×10	2
57	Śruba ustalająca	M6>6	2
58	Śruba krzyżakowa	M6×16	1
59	Łeb z łbem stożkowym z gniazdem sześciokątnym	M5×2Q	1
	Klucz imbusowy	6#	1
	Klucz imbusowy	5#	1
	Klucz imbusowy	4#	1
	Klucz imbusowy	3#	1

DŮLEŽITÉ BEZPEČNOSTNÍ UPOZORNĚNÍ

PŘEDPISY

Tento cvičební stroj je konstruován pro optimální bezpečnost. Určitá bezpečnostní opatření však platí vždy, když používáte cvičební zařízení. Před sestavením nebo provozem stroje si nezapomeňte přečíst celý návod k obsluze. Věnujte pozornost zejména následujícím bezpečnostním opatřením:

1. Děti a domácí zvířata nenechávejte v blízkosti stroje Nenechávejte děti bez dozoru v jedné místnosti se strojem.
2. V jednom okamžiku by měla stroj používat pouze jedna osoba.
3. Pokud uživatel pocítí závratě, nevolnost, bolest na hrudi nebo jiné neobvyklé příznaky, přerušte cvičení a okamžitě se poraďte s lékařem.
4. Stroj umístěte na čistou, vyrovnanou plochu NEPOUŽÍVEJTE stroj v blízkosti vody nebo ve venkovním prostředí.
5. Udržujte ruce mimo dosah všech pohybujících se součástí
6. Vždy noste vhodné cvičební oblečení, NENOSTE župany ani jiné oblečení, které by se mohlo zachytit ve stroji. Při používání stroje je rovněž nutná běžecká nebo aerobní obuv.
7. Stroj používejte pouze k určenému účelu, jak je popsáno v tomto dokumentu NEPOUŽÍVEJTE přídavná zařízení, která nejsou doporučena výrobcem.
8. Nepokládejte žádné ostré předměty v blízkosti stroje
9. Postižená osoba by neměla stroj používat bez přítomnosti kvalifikované osoby nebo lékaře.
10. Před cvičením na stroji vždy proveďte rozcvičku, abyste se řádně zahřáli.
11. Nikdy stroj nepoužívejte, pokud nefunguje správně.

VAROVÁNÍ: PŘED ZAHÁJENÍM JAKÉHOKOLI CVIČEBNÍHO PROGRAMU SE PORAĎTE SE SVÝM LÉKAŘEM. TO JE DŮLEŽITÉ ZEJMÉNA PRO OSOBY STARŠÍ 35 LET NEBO OSOBY S JIŽ EXISTUJÍCÍMI ZDRAVOTNÍMI PROBLÉMY. PŘED POUŽITÍM JAKÉHOKOLI FITNESS ZAŘÍZENÍ SI PŘEČTĚTE VŠECHNY POKYNY. NEPŘEBÍRÁME ŽÁDNOU ODPOVĚDNOST ZA ZRANĚNÍ OSOB NEBO ŠKODY NA MAJETKU ZPŮSOBENÉ POUŽÍVÁNÍM TOHOTO VÝROBKU NEBO V DŮSLEDKU JEHO POUŽÍVÁNÍ.

ULOŽTE SI TYTO POKYNY.

DŮLEŽITÉ INFORMACE O MONTÁŽI

- Nástroje potřebné k montáži stroje: nastavitelný klíč a imbusový klíč.
- POZNÁMKA: Důrazně se doporučuje, aby toto zařízení montovaly dvě nebo více osob, aby se předešlo možnému zranění.
- Ujistěte se, že jsou vratové šrouby zasunuty do ČTYŘHRANNÝCH otvorů na komponentech, které je třeba smontovat. Podložku připevněte pouze na konec vratového šroubu.
- Na součásti, které je třeba smontovat, použijte imbusové šrouby nebo šestihranné šrouby vložené do kulatého otvoru.
- Před utažením vždy počkejte, až budou všechny šrouby namontovány na stroji. jednotlivé šrouby ihned po jejich montáži.

Upevnění šroubů a matic

Po montáži všech součástí v tomto a předchozích krocích bezpečně utáhněte všechny matice a šrouby.

POZNÁMKA: Žádnou součást s otočnou funkcí příliš neutahujte.

Ujistěte se, že se všechny otočné součásti mohou volně pohybovat.

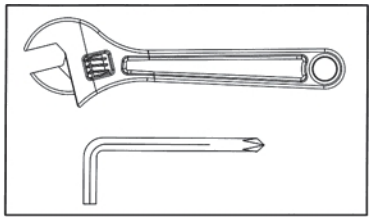

V tomto kroku neutahujte všechny matice a šrouby:

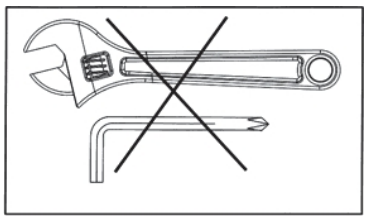

1

Č.	Popis	Specifikace	Množství
1	Základní rám zadní		1
2	Spodní rám		1
3	Svislý přední rám		1
4	Rám pro montáž zadních ramen		1
5	Horní rám		1
6	Zadní vzpěra		1
7	Zadní vodicí tyč		2
8	Hlavní horní rám		1
9	Základna peck decku		1
10	Peck deck		1
11	Rám sedáku		1
12	Nastavitelný rám sedáku		1
13	Rám legpressu		1
14	Osa		1
15	Horní spojovací rám		1
16	Základní spojovací rám		1
17	Podpěra opěradla		1
18	Pohyblivé rameno - levé		1
19	Pohyblivé rameno - pravé		1
20	Pouzdro kladky		2
21	Základna peck decku		1
22	Čep nastavení pohyblivého ramene		2
23	Osa pěnových válců		1
24	Držák kladky		1
25	Nastavitelný držák kladky	236×101×3	4
26	Pouzdro	φ30×φ25,5×3	2
27	Podložka pod sedadlo	360×250×430×65	1
28	Opěrná deska	366×520×65	1
29	Nastavitelné opěradlo desky	R290×R240×6	1
30	Nastavovací profil	R287×R243×1,5	1
31	Nastavovací profil	R125×R80×1,5	1
32	Nastavovací profil	R85×R45×1,5	2
33	D Podložka	φ38×3	2
34	Osa	Φ12×131×M8	2
35	Osa	Φ10×30×M8	2
36	Kryt ramen peck decku	272×107×90×2	1
37	Kryt zásobníku závaží	1793×R91.5×1	2
38	Horní lanko	L=4305	1
39	Připojitelné lanko	L=3580	1
40	Lanko pohyblivých ramen	L=5600	1
41	Zamykací knoflík		1
42	Lat Bar		1
43	Shiver Bar		1
44	Zamykací knoflík		1
45	Krycí víčko	21×M18×1.5×18	2
46	Osa čepu	Φ16×106	2
47	Pružina	φ12,4×φ1,2×38,2	2
48	Kloub	08A(12.7)	2
49	Zamykací knoflík	M18×φ10	1
50	Vložka do stojanu	90×45×5	1
51	Pěnový válec	φ125×φ22×215	6
52	Podložka	φ38×φ9×8	2
53	Selektor závaží	Φ25×563(19+1)	1
54	Horní zátěžová deska	230×65×72	1
55	Závaží	250×100×25,4(10LB)	19
56	Hmotnostní štítek Nálepka	10LB-200LB	1
57	Kolík pro výběr hmotnosti		1
58	Nylonový popruh Iso-Handle	L=245mm	2
59	Řemínek na kotník		1
60	Řetěz s 6 oky	6	2
61	Řetěz s 10 oky	10	1
62	Řetěz s 15 oky	15	1
63	Háček	φ8	8
64	Ozdobný kryt	φ37,5×φ6,5×19	4
65	Pojistný váleček	φ27×24	3
66	Malá řemenice s ložiskem	φ72×φ10	5
67	Řemenice	φ96	20
68	Ložisko	6004	4
69	Ložisko	61905	4
70	Otvorový kroužek	25	2
71	Pouzdro	φ25×φ10,5×12	10
72	Pouzdro	φ25×φ20×φ12,2×10	6
73	Pouzdro	φ38×φ34×φ25×22	4
74	Rukojeť	Φ20×114	4
75	Rukojeť	Φ27.5×3×135	4
76	Malá řemenice s ložiskem	Φ50×Φ10	1
77	Koncový uzávěr	□25	4
78	Koncový uzávěr	φ32	4

79	Koncový uzávěr	φ50	2
80	Koncový uzávěr	PT50×100	2
81	Průvodce diapozitivy	PT50×100/PT40×80×147	1
82	Gumová zátka	φ30×φ25×30	1
83	Gumová zátka	φ62×φ24,5×25	4
84	Gumová zátka	φ45×40	1
85	Podlahová koncovka	PT145×95×9	4
86	Pěnová přepážka	φ68×5.7	6
87	Pěnová přepážka	φ70×φ26×9,5	6
88	Koncový kryt	φ50×5.7	4
89	Pružinová podložka	10/336HV	2
90	Pružinová podložka	12	4
91	Podložka	8	18
92	Podložka	10	98
93	Podložka	12	15
94	Podložka	Φ25×11×2	1
95	Matice	M8	3
96	Matice	M10	43
97	Matice	M12	6
98	Šroub	M10×25	4
99	Šroub	M10×45	13
100	Šroub	M10×65	11
101	Šroub	M10×70	5
102	Šroub	M10×75	2
103	Šroub	M10×90	1
104	Šroub	M10×115	3
105	Šroub	M10×125	2
106	Šroub	M10×140	6
107	Šroub	M10×145	5
108	Šroub	M12×20	1
109	Šroub	M12×30	2
110	Šroub	M12×130	2
111	Šroub	M12×145	2
112	Imbusový šroub	M8×16	8
113	Imbusový šroub	M8×25	6
114	Imbusový šroub	M8×45	3
115	Imbusový šroub	M10×16	4
116	Imbusový šroub	M10×30	1
117	Imbusový šroub	M10×95	2
118	Šrouby se šestihrannou hlavou se zápustnou hlavou	M8×20	10
119	Šrouby se šestihrannou hlavou se zápustnou hlavou	M6×10	6
120	Šroub Philips	M4×6	8
121	Stavěcí šroub	M6×6	4
122	Šroub Philips	M6×16	1
123	Imbusový šroub	φ 20×M8×12	4
124	Podlahová koncovka	PT170×107×15	2
125	Deska na nohy		1
126	Vložka do stojanu	70×45×5	2
127	Magnet	φ25×φ5×4	2
128	Pouzdro	φ25×φ16×φ12,2×5	2
129	Šroub Philips	M5×12	8
130	Šroub Philips	M4×10	6
131	Imbusový šroub	M10×55	1
132	Horní rám		2
133	Spodní rám		2
134	Deska	30×14×3×M4	4
135	Regulační hřídel	φ25×75	1
136	Kabel	L=1180	1
137	Distanční pouzdro	φ30×2×8	2
138	Pojistný kroužek	φ38×φ29,2×14,5×M6	4
139	Uzamykací rám		1
140	Držák kladky		1
141	Šroub	M12× 1 35	2
	imbusový klíč	6#	1
	imbusový klíč	5#	2
	imbusový klíč	4#	1
	imbusový klíč	3#	1

2

Nr	Popis	Specifikace	Množství
1	Spojovací rám		1
2	Základní rám		1
3	Podpěra sedadla		1
4	Spojovací rám sedadla		1
5	Kyvný rám		1
6	Zajišťovací rám		1
7	Spojovací rám přední		1
8	Podpěrný rám		1
9	Deska		1
10	Madlo R		1
11	Madlo L		1
12	Stabilizátor L		1
13	Stabilizátor R		1
14	Rám zádové opěry		1
15	Deska		2
16	Lano	L=1900	1
17	Lano	L=2520	1
18	Ložiskový blok		2
19	Váleček	φ16×220×M12	2
20	Opěrka zad	329×520×65	1
21	Sedadlo	360×250×430×65	1
22	Váleček	φ16×167×M12	3
23	Regulační hřídel	φ25×75	1
24	Pohyblivý zajišťovací čep		1
25	Krytka	φ37.5×φ6.5×19	2
26	Rukojeť pro sklápění	Φ27.5×3×135	2
27	Pojistný kroužek	φ38×φ29.2×14.5×M6	2
28	Ložisko	61904-2RZ	10
29	Ložisková pouzdra	φ42×φ25×φ16×15	10
30	Imbusový šroub	M8×25	1
31	Pouzdro	φ25×φ20×φ12.2×10	4
32	Koncovka	PT50X100	1
33	Vodicí lišta	PT50×100/PT40×80×147	1
34	Gumová zarážka	φ50×φ48×23	1
35	Gumová zarážka	48×48×5	1
36	Gumová koncovka	PT145×95×9	4
37	Koncovka	PT170×107×15	1
38	Kladka	φ96	10
39	Dlouhá matice	18×100×M12	1
40	Šestihranný šroub	M10x120	1
41	Podložka	8	4
42	Podložka	10	41
43	Podložka	12	14
44	Matice	M10	18
45	Matice	M12	12
46	Šestihranný šroub	M10×16	4
47	Šestihranný šroub	M10×45	**4**
48	Šestihranný šroub	M10×55	5
49	Šestihranný šroub	M10×65	3
50	Šestihranný šroub	M10×75	6
51	Křížový šroub	M4×10	4
52	Rám kladky		**1**
53	Šestihranný šroub	M12×210	2
54	Šestihranný šroub	M8×25	2
55	Šestihranný šroub	M8×65	2
56	Šrouby s šestihrannou hlavou a zápustnou hlavou	M6×10	2
57	Stavěcí šroub	M6>6	2
58	Křížový šroub	M6×16	1
59	Šestihranná hlavice s knoflíkem	M5×2Q	1
	Imbusový klíč	6#	1
	Imbusový klíč	5#	1
	Imbusový klíč	4#	1
	Imbusový klíč	3#	1

VIGTIG SIKKERHEDSMEDDELELSE

FORHOLDSREGLER

Denne træningsmaskine er bygget med henblik på optimal sikkerhed. Der gælder dog visse forholdsregler, hver gang du betjener et træningsredskab. Sørg for at læse hele manualen, før du samler eller betjener din maskine. Vær især opmærksom på følgende sikkerhedsforanstaltninger:

1. Hold børn og kæledyr væk fra maskinen under alle omstændigheder Efterlad ikke børn uden opsyn i samme rum som maskinen.
2. Kun én person ad gangen bør bruge
3. Hvis brugeren oplever svimmelhed, kvalme, brystsmerter eller andre unormale symptomer, så STOP træningen og KONSULTER ØJEBLIKKELIGT EN LÆGE.
4. Placer maskinen på et klart, jævnt underlag Brug IKKE maskinen i nærheden af vand eller udendørs.
5. Hold hænderne væk fra alle bevægelser
6. Hav altid passende træningstøj på, når du IKKE bærer badekåber eller andet tøj, der kan sætte sig fast i maskinen. Løbe- eller aerobicsko er også påkrævet, når du bruger maskinen.
7. Brug kun maskinen til det formål, den er beregnet til, som beskrevet i denne vejledning. Brug IKKE tilbehør, der ikke er anbefalet af producenten.
8. Anbring ikke skarpe genstande omkring
9. Handicappede må ikke bruge maskinen uden en kvalificeret person eller læge i nærheden.
10. Før du bruger maskinen til at træne, skal du altid lave strækøvelser for at varme ordentligt op.
11. Brug aldrig maskinen, hvis den ikke fungerer korrekt.

ADVARSEL: RÅDFØR DIG MED DIN LÆGE, FØR PÅBEGYNDER ET TRÆNINGSPROGRAM. DETTE ER ISÆR VIGTIGT FOR PERSONER OVER 35 ÅR ELLER PERSONER MED EKSISTERENDE HELBREDSPROBLEMER. LÆS ALLE INSTRUKTIONER, FØR DU BRUGER FITNESSUDSTYRET. VI PÅTAGER OS INTET ANSVAR FOR ELLER MATERIELLE SKADER, DER OPSTÅR VED ELLER GENNEM BRUG AF DETTE PRODUKT.

GEM DISSE INSTRUKTIONER.

VIGTIGE OPLYSNINGER OM MONTERING

- Nødvendigt værktøj til samling af bænken: Justerbar skruenøgle og .
- BEMÆRK: Det anbefales på det kraftigste, at dette udstyr samles af to eller flere personer for at undgå mulige skader.
- Sørg for, at vognboltene er sat i gennem de firkantede huller på de komponenter, der skal samles. Sæt kun skiven på enden af vognbolten.
- Brug unbrako- eller sekskantbolte, der sættes i gennem det RUNDE hul, på komponenter, der skal samles.
- Vent altid med at spænde boltene, til alle bolte er samlet på bænken. Spænd ikke hver bolt lige efter, at den er monteret.

Fastgør møtrikker og bolte

Spænd alle møtrikker og bolte forsvarligt, når alle komponenter er blevet samlet i dette og de foregående trin.

BEMÆRK: Overspænd ikke komponenter med drejefunktion.

Sørg for, at alle drejelige komponenter kan bevæge sig frit.

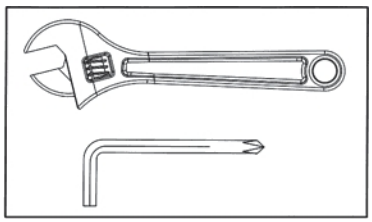

Spænd ikke alle møtrikker og bolte i dette trin:

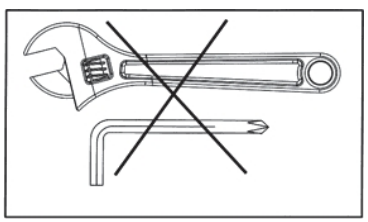

1

Nr	Beskrivelse	Spec	Antal
1	Basisramme bagtil		1
2	Basisramme Front		1
3	Stativ Lodret ramme Front		1
4	Sommerfugle-støtte		1
5	Øvre ramme		1
6	Støtte bagtil		1
7	Styrestang bagpå		2
8	Topramme		1
9	Front Press Base		1
10	Tryk på forsiden		1
11	Støtte foran		1
12	Støtte til sæde		1
13	Støtte til benene		1
14	Skumramme		1
15	Øverste forbindelsesramme		1
16	Basisforbindelsesramme		1
17	Støtte til ryglæn		1
18	Ramme fra vristen (Butterfly) - Venstre		1
19	Ramme fra vristen (Butterfly) - Højre		1
20	Kuffert til remskive		2
21	Front Press Base		1
22	Justerbar rystelsesstang		2
23	Skumstang		1
24	Beslag til remskive		1
25	Justerbar remskive-beslag	236×101×3	4
26	Bøsning	φ30×φ25.5×3	2
27	Sædepude	360×250×430×65	1
28	Bræt til ryglæn	366×520×65	1
29	Brædderyggen kan justeres	R290×R240×6	1
30	Dekorativ plade	R287×R243×1,5	1
31	Dekorativ plade	R125×R80×1.5	1
32	Dekorativ plade	R85×R45×1,5	2
33	D Skive	φ38×3	2
34	Skaft af silke	Φ12×131×M8	2
35	Skaft af silke	Φ10×30×M8	2
36	Forsiden	272×107×90×2	1
37	Dæksel til vægtstabel	1793×R91.5×1	2
38	Øvre kabel	L=4305	1
39	Tilslutningsbart kabel	L=3580	1
40	Butterfly-kabel	L=5600	1
41	Låseknap		1
42	Lat Bar		1
43	Shiver Bar		1
44	Låseknap		1
45	Dækhætte	21×M18×1.5×18	2
46	Stiftaksel	Φ16×106	2
47	Forår	φ12,4×φ1,2×38,2	2
48	Kædeled	08A(12.7)	2
49	Låseknap	M18×φ10	1
50	Stativforing	90×45×5	1
51	Skumrulle	φ125×φ22×215	6
52	Bar ende	φ38×φ9×8	2
53	Vælgerstang	Φ25×563(19+1)	1
54	Øverste vægtplade	230×65×72	1
55	Vægtskive	250×100×25.4(10LB)	19
56	Klistermærke til vægtskive	10LB-200LB	1
57	Vægtvælgerbolt		1
58	Nylonstrop Iso-håndtag	L=245mm	2
59	Ankelrem		1
60	6-punkts kæde	6	2
61	Kæde med 10 led	10	1
62	Kæde med 15 led	15	1
63	Krog	φ8	8
64	Dekorativt betræk	φ37,5×φ6,5×19	4
65	Hjul	φ27×24	3
66	Lille remskive med leje	φ72×φ10	5
67	Remskive	φ96	20
68	Leje	6004	4
69	Leje	61905	4
70	Hullets låsering	25	2
71	Bøsning	φ25×φ10,5×12	10
72	Bøsning	φ25×φ20×φ12.2×10	6
73	Bøsning	φ38×φ34×φ25×22	4
74	Håndtag	Φ20×114	4
75	Håndtag	Φ27.5×3×135	4
76	Lille remskive med leje	Φ50×Φ10	1
77	Endehætte	□25	4
78	Endehætte	φ32	4

79	Endehætte	φ50	2
80	Endehætte	PT50×100	2
81	Slide-guide	PT50×100/PT40×80×147	1
82	Gummistopper	φ30×φ25×30	1
83	Stopper af gummi	φ62×φ24.5×25	4
84	Stopper af gummi	φ45×40	1
85	Endehætte til gulv	PT145×95×9	4
86	Baffle af skum	φ68×5.7	6
87	Baffle af skum	φ70×φ26×9.5	6
88	Endedæksel	φ50×5.7	4
89	Fjederskive	10/336HV	2
90	Fjederskive	12	4
91	Vaskemaskine	8	18
92	Vaskemaskine	10	98
93	Vaskemaskine	12	15
94	Vaskemaskine	Φ25×11×2	1
95	Møtrik	M8	3
96	Møtrik	M10	43
97	Møtrik	M12	6
98	HEX-bolt	M10×25	4
99	HEX-bolt	M10×45	13
100	HEX-bolt	M10×65	11
101	HEX-bolt	M10×70	5
102	HEX-bolt	M10×75	2
103	HEX-bolt	M10×90	1
104	HEX-bolt	M10×115	3
105	HEX-bolt	M10×125	2
106	HEX-bolt	M10×140	6
107	HEX-bolt	M10×145	5
108	HEX-bolt	M12×20	1
109	HEX-bolt	M12×30	2
110	HEX-bolt	M12×130	2
111	HEX-bolt	M12×145	2
112	Unbrako-bolt	M8×16	8
113	Unbrako-bolt	M8×25	6
114	Unbrako-bolt	M8×45	3
115	Unbrako-bolt	M10×16	4
116	Unbrako-bolt	M10×30	1
117	Unbrako-bolt	M10×95	2
118	Skruer med indvendig sekskant og undersænket hoved	M8×20	10
119	Skruer med indvendig sekskant og undersænket hoved	M6×10	6
120	Philips-skrue	M4×6	8
121	Indstillingsskrue	M6×6	4
122	Philips-skrue	M6×16	1
123	Unbrako-bolt	φ 20×M8×12	4
124	Endehætte til gulv	PT170×107×15	2
125	Fodplade		1
126	Stativforing	70×45×5	2
127	Magnet	φ25×φ5×4	2
128	Bøsning	φ25×φ16×φ12.2×5	2
129	Philips-skrue	M5×12	8
130	Philips-skrue	M4×10	6
131	Unbrako-bolt	M10×55	1
132	Øvre ramme		2
133	Nedre ramme		2
134	Tallerken	30×14×3×M4	4
135	Reguleringsaksel	φ25×75	1
136	Kabel	L=1180	1
137	Afstandsbøsning	φ30×2×8	2
138	Fastgørelsesring	φ38×φ29.2×14.5×M6	4
139	Låsende ramme		1
140	Beslag til remskive		1
141	HEX-bolt	M12× 1 35	2
	Unbrakonøgle	6#	1
	Unbrakonøgle	5#	2
	Unbrakonøgle	4#	1
	Unbrakonøgle	3#	1

2

Nr	Beskrivelse	Spec	Antal
1	Forbindelsesramme		1
2	Basisramme		1
3	Sædeunderstøtning		1
4	Sædeforbindelsesramme		1
5	Oscillerende ramme		1
6	Låseramme		1
7	Forbindelsesramme foran		1
8	Støtteramme		1
9	Fodplade		1
10	Shiver Bar R		1
11	Shiver Bar L		1
12	Element fra plade til ben L		1
13	Element fra plade til ben R		1
14	Ryglænstøtte		1
15	Bræt		2
16	Kabel	L=1900	1
17	Kabel	L=2520	1
18	Leje		2
19	Rulle	φ16×220×M12	2
20	Ryglæn	329×520×65	1
21	Sæde	360×250×430×65	1
22	Rulle	φ16×167×M12	3
23	Reguleringsaksel	φ25×75	1
24	Bevægelig låsebolt		1
25	Overlay	φ37.5×φ6.5×19	2
26	Dips-håndtag	Φ27.5×3×135	2
27	Låsering	φ38×φ29.2×14.5×M6	2
28	Leje	61904-2RZ	10
29	Lejebøsning	φ42×φ25×φ16×15	10
30	Unbrakoskrue	M8×25	1
31	Bøsning	φ25×φ20×φ12.2×10	4
32	Endestykke	PT50X100	1
33	Glidestyring	PT50×100/PT40×80×147	1
34	Gummistopper	φ50×φ48×23	1
35	Gummistopper	48×48×5	1
36	Gulvprop	PT145×95×9	4
37	Endestykke	PT170×107×15	1
38	Remskive	φ96	10
39	Lang møtrik	18×100×M12	1
40	Unbrakoskrue	M10x120	1
41	Pude	8	4
42	Pude	10	41
43	Pude	12	14
44	Møtrik	M10	18
45	Møtrik	M12	12
46	Unbrakoskrue	M10×16	4
47	Unbrakoskrue	M10×45	**4**
48	Unbrakoskrue	M10×55	5
49	Unbrakoskrue	M10×65	3
50	Unbrakoskrue	M10×75	6
51	Philips-skrue	M4×10	4
52	Remskiveramme		**1**
53	Unbrakoskrue	M12×210	2
54	SEKSKANTET BOLT	M8×25	2
55	SEKSKANTET BOLT	M8×65	2
56	Sekskantede skruer med forsænket hoved	M6×10	2
57	Stavskrue	M6>6	2
58	Philips-skrue	M6×16	1
59	Sekskantet knaphoved	M5×2Q	1
	Unbrakonøgle	6#	1
	Unbrakonøgle	5#	1
	Unbrakonøgle	4#	1
	Unbrakonøgle	3#	1

WICHTIGER SICHERHEITSHINWEIS

VORSICHTSMASSNAHMEN

Dieses Trainingsgerät ist für optimale Sicherheit gebaut. Dennoch gelten bestimmte Vorsichtsmaßnahmen, wenn Sie ein Trainingsgerät bedienen. Lesen Sie unbedingt die gesamte Anleitung, bevor Sie das zusammenbauen oder bedienen. Beachten Sie insbesondere die folgenden Sicherheitsvorkehrungen:

1. Halten Sie Kinder und Haustiere von der Maschine fern und lassen Sie Kinder NICHT unbeaufsichtigt im selben Raum mit der Maschine.
2. Es sollte jeweils nur eine Person die
3. Wenn der Benutzer Schwindel, Übelkeit, Schmerzen in der Brust oder andere abnormale Symptome verspürt, STOPPEN Sie das Training und konsultieren Sie sofort einen Arzt.
4. Stellen Sie das Gerät auf eine freie, ebene Fläche. Verwenden Sie das Gerät NICHT in der Nähe von Wasser oder im Freien.
5. Hände weg von allen sich bewegenden
6. Tragen Sie stets geeignete Trainingskleidung, aber KEINE Bademäntel oder andere Kleidung, die sich im Gerät verfangen könnte. Auch Lauf- oder Aerobic-Schuhe sind bei der Benutzung des Geräts erforderlich.
7. Benutzen Sie die Maschine nur für den in dieser Anleitung beschriebenen Zweck und verwenden Sie KEINE Anbaugeräte, die nicht vom Hersteller empfohlen werden.
8. Legen Sie keine scharfen Gegenstände um das
9. Behinderte Personen sollten das Gerät nicht ohne eine qualifizierte Person oder einen Arzt benutzen.
10. Machen Sie vor dem Training mit dem Gerät immer Dehnungsübungen, um richtig aufzuwärmen.
11. Nehmen Sie die Maschine niemals in Betrieb, wenn sie nicht ordnungsgemäß funktioniert.

WARNUNG: KONSULTIEREN SIE IHREN ARZT, BEVOR SIE MIT EINEM ÜBUNGSPROGRAMM BEGINNEN. DIES IST BESONDERS WICHTIG FÜR PERSONEN ÜBER 35 JAHREN ODER PERSONEN MIT VORBESTEHENDEN GESUNDHEITSPROBLEMEN. LESEN SIE ALLE ANWEISUNGEN, BEVOR SIE EIN FITNESSGERÄT BENUTZEN. WIR ÜBERNEHMEN KEINE VERANTWORTUNG FÜR ODER SACHSCHÄDEN, DIE DURCH DIE VERWENDUNG DIESES PRODUKTS ENTSTEHEN.

SPEICHERN SIE DIESE ANWEISUNGEN.

WICHTIGE INFORMATIONEN ZUR MONTAGE

- Erforderliche Werkzeuge für den Zusammenbau der Bank: Verstellbarer Schraubenschlüssel und Inbusschlüssel.
- HINWEIS: Es wird dringend empfohlen, dass dieses Gerät von zwei oder mehr Personen montiert wird, um mögliche Verletzungen zu vermeiden.
- Vergewissern Sie sich, dass die Schlossschrauben durch die VIERECKIGEN Löcher der zu montierenden Komponenten gesteckt werden. Befestigen Sie die Unterlegscheibe nur am Ende der Schlossschraube.
- Verwenden Sie Innensechskant- oder Sechskantschrauben, die durch die RUNDEN Löcher an den zu montierenden Komponenten eingeführt werden.
- Warten Sie immer, bis alle Schrauben auf der Werkbank montiert sind, bevor Sie die Schrauben anziehen. Ziehen Sie nicht jede Schraube sofort nach der Montage fest.

Schrauben und Muttern befestigen

Ziehen Sie alle Muttern und Schrauben fest an, nachdem alle Komponenten in den aktuellen und vorherigen Schritten montiert wurden.

HINWEIS: Ziehen Sie Bauteile mit Schwenkfunktion nicht zu fest an.

Vergewissern Sie sich, dass sich alle drehbaren Teile frei bewegen können.

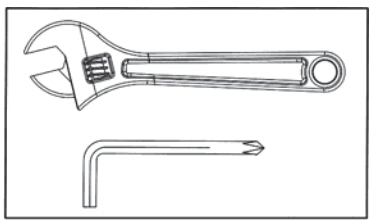

Ziehen Sie in diesem nicht alle Muttern und Schrauben fest:

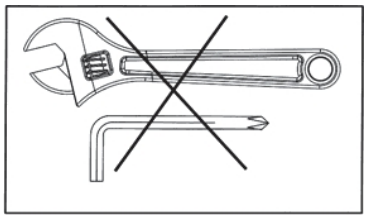

1

Nr.	Beschreibung	Spezifikation	Anzahl
1	Grundrahmen hinten		1
2	Grundrahmen Front		1
3	Ständer Vertikaler Rahmen Front		1
4	Schmetterlingsstütze		1
5	Oberer Rahmen		1
6	Unterstützung hinten		1
7	Führungsstange hinten		2
8	Oberer Rahmen		1
9	Vordere Presse Basis		1
10	Vorderseite Presse		1
11	Vordere Stütze		1
12	Sitzauflage		1
13	Beinauflage		1
14	Schaumstoff-Rahmen		1
15	Oberer Verbindungsrahmen		1
16	Basis-Verbindungsrahmen		1
17	Unterstützung der Rückenlehne		1
18	Rahmen vom Rist (Schmetterling) - Links		1
19	Rahmen vom Rist (Schmetterling) - Rechts		1
20	Riemenscheibengehäuse		2
21	Vordere Presse Basis		1
22	Einstellbarer Zitterbalken		2
23	Schaumstoff-Stab		1
24	Riemenscheibenhalterung		1
25	Verstellbare Riemenscheibenhalterung	236×101×3	4
26	Buchse	φ30×φ25,5×3	2
27	Sitzpolster	360×250×430×65	1
28	Rückenlehne Brett	366×520×65	1
29	Brett Rückenlehne einstellbar	R290×R240×6	1
30	Dekorative Platte	R287×R243×1,5	1
31	Dekorative Platte	R125×R80×1,5	1
32	Dekorative Platte	R85×R45×1,5	2
33	D Waschmaschine	φ38×3	2
34	Seidenwelle	Φ12×131×M8	2
35	Seidenwelle	Φ10×30×M8	2
36	Titelblatt	272×107×90×2	1
37	Abdeckung des Gewichtsstapels	1793×R91.5×1	2
38	Oberes Kabel	L=4305	1
39	Anschließbares Kabel	L=3580	1
40	Schmetterlingskabel	L=5600	1
41	Schlossknopf		1
42	Latzstange		1
43	Zitter-Bar		1
44	Schlossknopf		1
45	Abdeckkappe	21×M18×1.5×18	2
46	Stift Achse	Φ16×106	2
47	Frühling	φ12,4×φ1,2×38,2	2
48	Kettengelenk	08A(12.7)	2
49	Schlossknopf	M18×φ10	1
50	Rack Liner	90×45×5	1
51	Schaumstoffrolle	φ125×φ22×215	6
52	Bar Ende	φ38×φ9×8	2
53	Selektorstange	Φ25×563(19+1)	1
54	Obere Gewichtsplatte	230×65×72	1
55	Hantelscheibe	250×100×25.4(10LB)	19
56	Hantelscheiben-Aufkleber	10LB-200LB	1
57	Gewicht Selektorstift		1
58	Nylon-Riemen Iso-Griff	L=245mm	2
59	Knöchelriemen		1
60	6-Gelenk-Kette	6	2
61	10-Gelenk-Kette	10	1
62	15-Gelenk-Kette	15	1
63	Haken	φ8	8
64	Dekorative Abdeckung	φ37,5×φ6,5×19	4
65	Rad	φ27×24	3
66	Kleine Riemenscheibe mit Lager	φ72×φ10	5
67	Riemenscheibe	φ96	20
68	Lager	6004	4
69	Lager	61905	4
70	Sicherungsring mit Loch	25	2
71	Buchse	φ25×φ10,5×12	10
72	Buchse	φ25×φ20×φ12,2×10	6
73	Buchse	φ38×φ34×φ25×22	4
74	Handgriff	Φ20×114	4
75	Handgriff	Φ27.5×3×135	4
76	Kleine Riemenscheibe mit Lager	Φ50×Φ10	1
77	Endkappe	□25	4
78	Endkappe	φ32	4

79	Endkappe	φ50	2
80	Endkappe	PT50×100	2
81	Dia-Führer	PT50×100/PT40×80×147	1
82	Gummistopfen	φ30×φ25×30	1
83	Gummistopfen	φ62×φ24,5×25	4
84	Gummistopfen	φ45×40	1
85	Boden-Endkappe	PT145×95×9	4
86	Schaumstoff-Schallwand	φ68×5.7	6
87	Schaumstoff-Inneres Baffle	φ70×φ26×9,5	6
88	Endabdeckung	φ50×5.7	4
89	Federscheibe	10/336HV	2
90	Federscheibe	12	4
91	Waschmaschine	8	18
92	Waschmaschine	10	98
93	Waschmaschine	12	15
94	Waschmaschine	Φ25×11×2	1
95	Nuss	M8	3
96	Nuss	M10	43
97	Nuss	M12	6
98	HEX-Schraube	M10×25	4
99	HEX-Schraube	M10×45	13
100	HEX-Schraube	M10×65	11
101	HEX-Schraube	M10×70	5
102	HEX-Schraube	M10×75	2
103	HEX-Schraube	M10×90	1
104	HEX-Schraube	M10×115	3
105	HEX-Schraube	M10×125	2
106	HEX-Schraube	M10×140	6
107	HEX-Schraube	M10×145	5
108	HEX-Schraube	M12×20	1
109	HEX-Schraube	M12×30	2
110	HEX-Schraube	M12×130	2
111	HEX-Schraube	M12×145	2
112	Innensechskantschraube	M8×16	8
113	Innensechskantschraube	M8×25	6
114	Innensechskantschraube	M8×45	3
115	Innensechskantschraube	M10×16	4
116	Innensechskantschraube	M10×30	1
117	Innensechskantschraube	M10×95	2
118	Senkkopfschrauben mit Innensechskant	M8×20	10
119	Senkkopfschrauben mit Innensechskant	M6×10	6
120	Kreuzschlitzschraube	M4×6	8
121	Stellschraube	M6×6	4
122	Kreuzschlitzschraube	M6×16	1
123	Innensechskantschraube	φ 20×M8×12	4
124	Boden-Endkappe	PT170×107×15	2
125	Fußplatte		1
126	Rack Liner	70×45×5	2
127	Magnet	φ25×φ5×4	2
128	Buchse	φ25×φ16×φ12,2×5	2
129	Kreuzschlitzschraube	M5×12	8
130	Kreuzschlitzschraube	M4×10	6
131	Innensechskantschraube	M10×55	1
132	Oberer Rahmen		2
133	Unterer Rahmen		2
134	Platte	30×14×3×M4	4
135	Regulierungsschacht	φ25×75	1
136	Kabel	L=1180	1
137	Abstandshalterhülse	φ30×2×8	2
138	Sicherungsring	φ38×φ29,2×14,5×M6	4
139	Verriegelungsrahmen		1
140	Riemenscheibenhalterung		1
141	HEX-Schraube	M12× 1 35	2
	Inbus-Schlüssel	6#	1
	Inbus-Schlüssel	5#	2
	Inbus-Schlüssel	4#	1
	Inbus-Schlüssel	3#	1

2

Nr	Beschreibung	Spezifikation	Anzahl
1	Verbindungsrahmen		1
2	Grundrahmen		1
3	Sitzhalterung		1
4	Sitzverbindungsrahmen		1
5	Schwenkrahmen		1
6	Verriegelungsrahmen		1
7	Verbindungsrahmen vorne		1
8	Stützrahmen		1
9	Fußplatte		1
10	Schwinge R		1
11	Schwinge L		1
12	Element aus Platte für Beine L		1
13	Element aus Platte für Beine R		1
14	Rückenlehnenhalterung		1
15	Brett		2
16	Kabel	L=1900	1
17	Kabel	L=2520	1
18	Lagerblock		2
19	Rolle	φ16×220×M12	2
20	Rückenlehne	329×520×65	1
21	Sitz	360×250×430×65	1
22	Rolle	φ16×167×M12	3
23	Verstellwelle	φ25×75	1
24	Beweglicher Verriegelungsstift		1
25	Auflage	φ37.5×φ6.5×19	2
26	Griff	Φ27.5×3×135	2
27	Halterings	φ38×φ29.2×14.5×M6	2
28	Lager	61904-2RZ	10
29	Lagerbuchse	φ42×φ25×φ16×15	10
30	Inbusschraube	M8×25	1
31	Buchse	φ25×φ20×φ12.2×10	4
32	Endkappe	PT50X100	1
33	Gleitschiene	PT50×100/PT40×80×147	1
34	Gummistopper	φ50×φ48×23	1
35	Gummistopper	48×48×5	1
36	Bodenstopfen	PT145×95×9	4
37	Endkappe	PT170×107×15	1
38	Riemenscheibe	φ96	10
39	Lange Mutter	18×100×M12	1
40	Sechskantschraube	M10x120	1
41	Polster	8	4
42	Polster	10	41
43	Polster	12	14
44	Mutter	M10	18
45	Mutter	M12	12
46	Sechskantschraube	M10×16	4
47	Sechskantschraube	M10×45	**4**
48	Sechskantschraube	M10×55	5
49	Sechskantschraube	M10×65	3
50	Sechskantschraube	M10×75	6
51	Kreuzschlitzschraube	M4×10	4
52	Riemenscheibenrahmen		**1**
53	Sechskantschraube	M12×210	2
54	Sechskantschraube	M8×25	2
55	Sechskantschraube	M8×65	2
56	Sechskantschrauben mit Senkkopf	M6×10	2
57	Stellschraube	M6>6	2
58	Kreuzschlitzschraube	M6×16	1
59	Sechskantschraube mit Halbrundkopf	M5×2Q	1
	Inbusschlüssel	6#	1
	Inbusschlüssel	5#	1
	Inbusschlüssel	4#	1
	Inbusschlüssel	3#	1

AVISO IMPORTANTE DE SEGURIDAD

PRECAUCIONES

Esta máquina de ejercicios está construida para ofrecer una seguridad óptima. No obstante, se deben tomar ciertas precauciones siempre que se utilice un aparato de ejercicios. Asegúrese de leer todo el manual antes de montar o utilizar la máquina. En particular, tenga en cuenta las siguientes precauciones de seguridad:

1. Mantenga a los niños y a los animales domésticos alejados de la máquina en todo NO deje a los niños solos en la misma habitación que la máquina.
2. Sólo una persona a la vez debe utilizar el
3. Si el usuario experimenta mareos, náuseas, dolor en el pecho o cualquier otro síntoma anormal, DETENGA el entrenamiento y CONSULTE INMEDIATAMENTE A UN MÉDICO.
4. Coloque la máquina en un lugar despejado y nivelado NO utilice la máquina cerca del agua o al aire libre.
5. Mantenga las manos alejadas de todo movimiento
6. Lleve siempre ropa de entrenamiento adecuada cuando NO lleve batas u otras prendas que puedan engancharse en la máquina. También se requiere calzado para correr o aeróbico cuando se utiliza la máquina.
7. Utilice la máquina únicamente para el uso al que está destinada, tal y como se describe en este NO utilice accesorios no recomendados por el fabricante.
8. No coloque ningún objeto afilado alrededor del
9. Las personas discapacitadas no deben utilizar la máquina sin una persona cualificada o un médico en
10. Antes de utilizar la máquina para hacer ejercicio, realice siempre ejercicios de estiramiento para adecuadamente.
11. No utilice nunca la máquina si no funciona correctamente.

ADVERTENCIA: ANTES DE INICIAR CUALQUIER PROGRAMA DE EJERCICIOS, CONSULTE A SU MÉDICO. ESTO ES ESPECIALMENTE IMPORTANTE PARA PERSONAS MAYORES DE 35 AÑOS O PERSONAS CON PROBLEMAS DE SALUD PREEXISTENTES. LEA TODAS LAS INSTRUCCIONES ANTES DE UTILIZAR CUALQUIER EQUIPO DE FITNESS. NO ASUMIMOS NINGUNA RESPONSABILIDAD POR LESIONES PERSONALES O DAÑOS A LA PROPIEDAD SUFRIDOS POR O A TRAVÉS DEL USO DE ESTE PRODUCTO.

GUARDA ESTAS INSTRUCCIONES.

INFORMACIÓN IMPORTANTE PARA EL MONTAJE

- Herramientas necesarias para montar el banco: Llave ajustable y llave Allen.
- NOTA: Se recomienda encarecidamente que este equipo sea montado por dos o más personas para evitar posibles lesiones.
- Asegúrese de que los pernos de transporte se insertan a través de los orificios CUADRADOS en los componentes que deben ensamblarse. Coloque la arandela sólo en el extremo del perno de transporte.
- Utilice pernos Allen o hexagonales insertados a través del orificio REDONDO en los componentes que deban ensamblarse.
- Espere siempre a que todos los estén montados en el banco antes de apretarlos. No apriete cada perno justo después de instalarlo

Fijar tuercas y tornillos

Apriete firmemente todas las tuercas y pernos después de haber montado todos los componentes en los pasos actuales y anteriores.

NOTA: No apriete en exceso ningún componente con función pivotante.

Asegúrese de que todos los componentes pivotantes pueden moverse libremente.

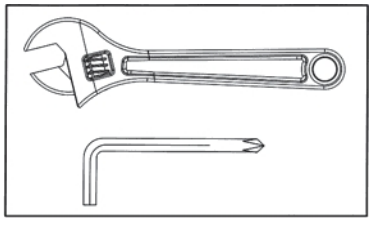

No apriete todas las tuercas y tornillos en este paso:

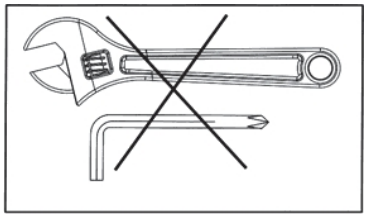

1

Nº	Descripción	Especificaciones	Cantidad
1	Bastidor trasero		1
2	Base Marco Frontal		1
3	Soporte Marco vertical Frontal		1
4	Soporte Mariposa		1
5	Marco superior		1
6	Soporte trasero		1
7	Varilla guía trasera		2
8	Marco superior		1
9	Base de prensa frontal		1
10	Prensa frontal		1
11	Soporte delantero		1
12	Soporte de asiento		1
13	Soporte para piernas		1
14	Marco de espuma		1
15	Marco de conexión superior		1
16	Base Marco de conexión		1
17	Soporte del respaldo		1
18	Marco desde el empeine (Mariposa) - Izquierda		1
19	Encuadre desde el empeine (Mariposa) - Derecha		1
20	Caja de poleas		2
21	Base de prensa frontal		1
22	Barra de temblor ajustable		2
23	Varilla de espuma		1
24	Soporte de polea		1
25	Soporte de polea ajustable	236×101×3	4
26	Casquillo	φ30×φ25.5×3	2
27	Almohadilla de asiento	360×250×430×65	1
28	Tablero del respaldo	366×520×65	1
29	Tablero Respaldo Ajustable	R290×R240×6	1
30	Placa decorativa	R287×R243×1,5	1
31	Placa decorativa	R125×R80×1,5	1
32	Placa decorativa	R85×R45×1,5	2
33	Lavadora D	φ38×3	2
34	Eje de seda	Φ12×131×M8	2
35	Eje de seda	Φ10×30×M8	2
36	Portada	272×107×90×2	1
37	Tapa de la pila de pesas	1793×R91.5×1	2
38	Cable superior	L=4305	1
39	Cable conectable	L=3580	1
40	Cable mariposa	L=5600	1
41	Pomo de cierre		1
42	Barra Lat		1
43	Bar Shiver		1
44	Pomo de cierre		1
45	Tapa	21×M18×1.5×18	2
46	Eje de pasador	Φ16×106	2
47	Primavera	φ12,4×φ1,2×38,2	2
48	Junta de cadena	08A(12.7)	2
49	Pomo de cierre	M18×φ10	1
50	Revestimiento de estanterías	90×45×5	1
51	Rodillo de espuma	φ125×φ22×215	6
52	Extremo del bar	φ38×φ9×8	2
53	Varilla selectora	Φ25×563(19+1)	1
54	Plato de lastre superior	230×65×72	1
55	Plato de pesas	250×100×25.4(10LB)	19
56	Adhesivo de plato de pesas	10LB-200LB	1
57	Pasador selector de peso		1
58	Correa de nylon Iso-mango	L=245mm	2
59	Correa de tobillo		1
60	Cadena de 6 articulaciones	6	2
61	Cadena de 10 articulaciones	10	1
62	Cadena de 15 articulaciones	15	1
63	Gancho	φ8	8
64	Cubierta decorativa	φ37.5×φ6.5×19	4
65	Rueda	φ27×24	3
66	Polea pequeña con rodamiento	φ72×φ10	5
67	Polea	φ96	20
68	Rodamiento	6004	4
69	Rodamiento	61905	4
70	Orificio circlip	25	2
71	Casquillo	φ25×φ10,5×12	10
72	Casquillo	φ25×φ20×φ12.2×10	6
73	Casquillo	φ38×φ34×φ25×22	4
74	Mango	Φ20×114	4
75	Mango	Φ27.5×3×135	4
76	Polea pequeña con rodamiento	Φ50×Φ10	1
77	Tapa	□25	4
78	Tapa	φ32	4

79	Tapa	φ50	2
80	Tapa	PT50×100	2
81	Guía de diapositivas	PT50×100/PT40×80×147	1
82	Tapón de goma	φ30×φ25×30	1
83	Tapón de goma	φ62×φ24,5×25	4
84	Tapón de goma	φ45×40	1
85	Tapa de suelo	PT145×95×9	4
86	Deflector de espuma	φ68×5.7	6
87	Deflector de espuma	φ70×φ26×9,5	6
88	Tapa final	φ50×5.7	4
89	Arandela elástica	10/336HV	2
90	Arandela elástica	12	4
91	Lavadora	8	18
92	Lavadora	10	98
93	Lavadora	12	15
94	Lavadora	Φ25×11×2	1
95	Tuerca	M8	3
96	Tuerca	M10	43
97	Tuerca	M12	6
98	Perno HEX	M10×25	4
99	Perno HEX	M10×45	13
100	Perno HEX	M10×65	11
101	Perno HEX	M10×70	5
102	Perno HEX	M10×75	2
103	Perno HEX	M10×90	1
104	Perno HEX	M10×115	3
105	Perno HEX	M10×125	2
106	Perno HEX	M10×140	6
107	Perno HEX	M10×145	5
108	Perno HEX	M12×20	1
109	Perno HEX	M12×30	2
110	Perno HEX	M12×130	2
111	Perno HEX	M12×145	2
112	Perno Allen	M8×16	8
113	Perno Allen	M8×25	6
114	Perno Allen	M8×45	3
115	Perno Allen	M10×16	4
116	Perno Allen	M10×30	1
117	Perno Allen	M10×95	2
118	Tornillos de cabeza avellanada con hexágono interior	M8×20	10
119	Tornillos de cabeza avellanada con hexágono interior	M6×10	6
120	Tornillo Philips	M4×6	8
121	Tornillo prisionero	M6×6	4
122	Tornillo Philips	M6×16	1
123	Perno Allen	φ 20×M8×12	4
124	Tapa de suelo	PT170×107×15	2
125	Placa de pie		1
126	Revestimiento de estanterías	70×45×5	2
127	Imán	φ25×φ5×4	2
128	Casquillo	φ25×φ16×φ12,2×5	2
129	Tornillo Philips	M5×12	8
130	Tornillo Philips	M4×10	6
131	Perno Allen	M10×55	1
132	Marco superior		2
133	Marco inferior		2
134	Placa	30×14×3×M4	4
135	Eje regulador	φ25×75	1
136	Cable	L=1180	1
137	Manguito espaciador	φ30×2×8	2
138	Anillo de retención	φ38×φ29.2×14.5×M6	4
139	Marco de bloqueo		1
140	Soporte de polea		1
141	Perno HEX	M12× 1 35	2
	Llave Allen	6#	1
	Llave Allen	5#	2
	Llave Allen	4#	1
	Llave Allen	3#	1

2

Nº	Descripción	Especificaciones	Cantidad
1	Marco de conexión		1
2	Marco base		1
3	Soporte del asiento		1
4	Marco de conexión del asiento		1
5	Marco oscilante		1
6	Marco de bloqueo		1
7	Marco de conexión delantero		1
8	Marco de soporte		1
9	Placa de apoyo		1
10	Barra antivibración R		1
11	Barra antivibración L		1
12	Elemento de la placa para las patas L		1
13	Elemento de la placa para las patas R		1
14	Soporte del respaldo		1
15	Tablero		2
16	Cable	L=1900	1
17	Cable	L=2520	1
18	Bloque de cojinete		2
19	Rodillo	φ16×220×M12	2
20	Respaldo	329×520×65	1
21	Asiento	360×250×430×65	1
22	Rodillo	φ16×167×M12	3
23	Eje regulador	φ25×75	1
24	Pasador de bloqueo móvil		1
25	Recubrimiento	φ37.5×φ6.5×19	2
26	Asa para inmovilización	Φ27.5×3×135	2
27	Anillo de retención	φ38×φ29.2×14.5×M6	2
28	Rodamiento	61904-2RZ	10
29	Casquillo del rodamiento	φ42×φ25×φ16×15	10
30	Tornillo Allen	M8×25	1
31	Casquillo	φ25×φ20×φ12.2×10	4
32	Tapa	PT50X100	1
33	Guía deslizante	PT50×100/PT40×80×147	1
34	Tope de goma	φ50×φ48×23	1
35	Tope de goma	48×48×5	1
36	Tapón para el suelo	PT145×95×9	4
37	Tapa	PT170×107×15	1
38	Polea	φ96	10
39	Tuerca larga	18×100×M12	1
40	Perno hexagonal	M10x120	1
41	Almohadilla	8	4
42	Almohadilla	10	41
43	Almohadilla	12	14
44	Tuerca	M10	18
45	Tuerca	M12	12
46	Perno hexagonal	M10×16	4
47	Perno hexagonal	M10×45	**4**
48	Perno hexagonal	M10×55	5
49	Perno hexagonal	M10×65	3
50	Perno hexagonal	M10×75	6
51	Tornillo Philips	M4×10	4
52	Marco de la polea		**1**
53	Perno hexagonal	M12×210	2
54	Perno hexagonal	M8×25	2
55	Perno hexagonal	M8×65	2
56	Tornillos de cabeza avellanada con hueco hexagonal	M6×10	2
57	Tornillo de fijación	M6>6	2
58	Tornillo Philips	M6×16	1
59	Cabeza hexagonal con botón	M5×2Q	1
	Llave Allen	6#	1
	Llave Allen	5#	1
	Llave Allen	4#	1
	Llave Allen	3#	1

OLULINE OHUTUSALANE TEADAANNE

ETTEVAATUSTEL

See treeningmasin on ehitatud optimaalse ohutuse tagamiseks. Siiski kehtivad teatud ettevaatusabinõud iga kord, kui kasutate treeningseadet. Enne seadme kokkupanekut või kasutamist lugege kindlasti kogu kasutusjuhend läbi. Pange eelkõige tähele järgmisi ohutusabinõusid:

1. Hoidke lapsed ja lemmikloomad masinast üldse eemal ÄRGE jätke lapsi masinaga samasse ruumi järelevalveta.
2. Ainult üks inimene korraga peaks kasutama
3. Kui kasutajal tekib pearinglus, iiveldus, valu rinnus või muud ebanormaalsed sümptomid, lõpetage treening ja konsulteerige viivitamatult arstiga.
4. Asetage masin selgele, tasasele pinnale ÄRGE kasutage masinat vee lähedal või välitingimustes.
5. Hoidke käed eemal kõigist liikuvatest
6. Kandke alati sobivaid treeningriideid, kui EI KASUTA hommikumantleid ega muid riideid, mis võivad masinasse kinni jääda. Masina kasutamisel on nõutavad ka jooksu- või aeroobikajalanõud.
7. Kasutage masinat ainult selle ettenähtud otstarbeks, nagu on kirjeldatud käesolevas dokumendis. ÄRGE kasutage lisaseadmeid, mida tootja ei ole soovitanud.
8. Ärge asetage ühtegi teravat eset ümber
9. Puudega inimene ei tohiks masinat kasutada ilma kvalifitseeritud isiku või arstita.
10. Enne masina kasutamist tehke alati venitusharjutusi, et end korralikult soojendada.
11. Ärge kunagi kasutage masinat, kui see ei tööta korralikult.

HOIATUS: ENNE MIS TAHES TREENINGPROGRAMMI ALUSTAMIST PIDAGE NÕU OMA ARSTIGA. SEE ON ERITI OLULINE ÜLE 35-AASTASTE VÕI JUBA OLEMASOLEVATE TERVISEPROBLEEMIDEGA ISIKUTE PUHUL. LUGEGE KÕIKI JUHISEID ENNE MIS TAHES TREENINGSEADMETE KASUTAMIST. ME EI VÕTA VASTUTUST SELLE TOOTE KASUTAMISEL VÕI SELLE KASUTAMISEL TEKKINUD ISIKUKAHJUDE VÕI VARAKAHJUDE EEST.

SALVESTAGE NEED JUHISED.

OLULINE TEAVE MONTAAŽI KOHTA

- Pingi kokkupanekuks vajalikud tööriistad: Reguleeritav mutrivõti ja kuuskantvõti.
- MÄRKUS: Võimalike vigastuste vältimiseks on tungivalt soovitatav, et seda seadet monteeriksid kaks või enam inimest.
- Veenduge, et vedukipoldid on sisestatud NELJAKOOLISTEST aukudest komponentidel, mida on vaja kokku panna. Kinnitage seibid ainult veermikpoltide otsa.
- Kasutage kokkupanekuks vajalike komponentide puhul ümara augu kaudu sisestatud kuuskantpoldid või kuuskantpoldid.
- Enne poltide pingutamist oodake alati, kuni kõik poldid on pingile paigaldatud. Ärge pingutage iga poldi kohe pärast selle paigaldamist.

Kinnitage mutrid ja poldid

Pingutage kindlalt kõik mutrid ja poldid pärast seda, kui kõik komponendid on kokku pandud käesoleva ja eelmiste sammude käigus.

MÄRKUS: Ärge pingutage liiga tugevalt ühtegi komponenti, millel on pöörlemisfunktsioon.

Veenduge, et kõik pöörlevad komponendid saavad vabalt liikuda.

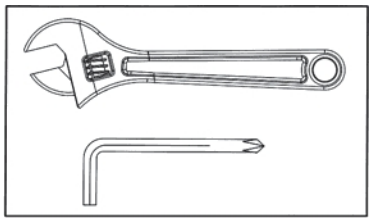

Ärge pingutage selles etapis kõiki mutreid ja poldid:

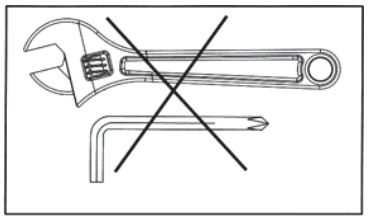

1

Nr	Kirjeldus	Spetsifikatsioon	Kogus
1	Alusraam tagumine		1
2	Alusraami esiosa		1
3	Stand Vertikaalne raam ees		1
4	Liblikas toetus		1
5	Ülemine raam		1
6	Toetus tagumine		1
7	Juhtsiinide varras tagumine		2
8	Ülemine raam		1
9	Eesmine pressi alus		1
10	Eesmine press		1
11	Eesmine tugi		1
12	Istme tugi		1
13	Jalgade tugi		1
14	Vahtraam		1
15	Ülemine ühendusraam		1
16	Alus ühenduskarkass		1
17	Seljatoe tugi		1
18	Raam jalapealsest (Butterfly) - vasakpoolne		1
19	Raam jalapealsest (Butterfly) - paremal pool		1
20	Pulley Case		2
21	Eesmine pressi alus		1
22	Reguleeritav Shiver Bar		2
23	Vahtvarras		1
24	Pulley Bracket		1
25	Reguleeritava rihmaratta klamber	236×101×3	4
26	Pukside	φ30×φ25,5×3	2
27	Istmepadi	360×250×430×65	1
28	Seljatugi Board	366×520×65	1
29	Juhatuse seljatugi reguleeritav	R290×R240×6	1
30	Dekoratiivne plaat	R287×R243×1.5	1
31	Dekoratiivne plaat	R125×R80×1,5	1
32	Dekoratiivne plaat	R85×R45×1,5	2
33	D pesumasin	φ38×3	2
34	Siidist võlli	Φ12×131×M8	2
35	Siidist võlli	Φ10×30×M8	2
36	Esikülg	272×107×90×2	1
37	Kaaluhunniku kate	1793×R91.5×1	2
38	Ülemine kaabel	L=4305	1
39	Ühendatav kaabel	L=3580	1
40	Liblikas Kaabel	L=5600	1
41	Lukustusnupp		1
42	Lat baar		1
43	Shiver Bar		1
44	Lukustusnupp		1
45	Kaanekate	21×M18×1.5×18	2
46	Pin telg	Φ16×106	2
47	Kevadine	φ12.4×φ1.2×38.2	2
48	Ketiühendus	08A(12.7)	2
49	Lukustusnupp	M18×φ10	1
50	Rack Liner	90×45×5	1
51	Vahurull	φ125×φ22×215	6
52	Baari lõpp	φ38×φ9×8	2
53	Valikukang	Φ25×563(19+1)	1
54	Ülemine kaaluplaat	230×65×72	1
55	Kaaluplaat	250×100×25.4(10LB)	19
56	Kaaluplaadi kleebis	10LB-200LB	1
57	Kaalu valimisnupp		1
58	Nailon rihma lso-käepide	L=245mm	2
59	Jalarihm		1
60	6-kohaline kett	6	2
61	10-kohaline kett	10	1
62	15-liikmeline kett	15	1
63	Konks	φ8	8
64	Dekoratiivne kate	φ37.5×φ6.5×19	4
65	Ratas	φ27×24	3
66	Väike rihmaratas koos laagriga	φ72×φ10	5
67	Pulley	φ96	20
68	Laager	6004	4
69	Laager	61905	4
70	Auku kinnitusrõngas	25	2
71	Pukside	φ25×φ10.5×12	10
72	Pukside	φ25×φ20×φ12.2×10	6
73	Pukside	φ38×φ34×φ25×22	4
74	Käepide	Φ20×114	4
75	Käepide	Φ27.5×3×135	4
76	Väike rihmaratas koos laagriga	Φ50×Φ10	1
77	Lõppkork	□25	4
78	Lõppkork	φ32	4

79	Lõppkork	φ50	2
80	Lõppkork	PT50×100	2
81	Slaidijuhend	PT50×100/PT40×80×147	1
82	Kummist stopper	φ30×φ25×30	1
83	Kummist stopper	φ62×φ24.5×25	4
84	Kummist stopper	φ45×40	1
85	Põrandakate	PT145×95×9	4
86	Vahtplaat Baffle	φ68×5.7	6
87	Vahtkattega vahtpolster	φ70×φ26×9.5	6
88	End Cover	φ50×5.7	4
89	Kevadine pesumasin	10/336HV	2
90	Kevadine pesumasin	12	4
91	Pesumasin	8	18
92	Pesumasin	10	98
93	Pesumasin	12	15
94	Pesumasin	Φ25×11×2	1
95	Pähklid	M8	3
96	Pähklid	M10	43
97	Pähklid	M12	6
98	HEX poldi	M10×25	4
99	HEX poldi	M10×45	13
100	HEX poldi	M10×65	11
101	HEX poldi	M10×70	5
102	HEX poldi	M10×75	2
103	HEX poldi	M10×90	1
104	HEX poldi	M10×115	3
105	HEX poldi	M10×125	2
106	HEX poldi	M10×140	6
107	HEX poldi	M10×145	5
108	HEX poldi	M12×20	1
109	HEX poldi	M12×30	2
110	HEX poldi	M12×130	2
111	HEX poldi	M12×145	2
112	Allen Bolt	M8×16	8
113	Allen Bolt	M8×25	6
114	Allen Bolt	M8×45	3
115	Allen Bolt	M10×16	4
116	Allen Bolt	M10×30	1
117	Allen Bolt	M10×95	2
118	Kuuekandilised süvistatud kruvid	M8×20	10
119	Kuuekandilised süvistatud kruvid	M6×10	6
120	Philipsi kruvi	M4×6	8
121	Seadekruvi	M6×6	4
122	Philipsi kruvi	M6×16	1
123	Allenllen Bolt	φ 20×M8×12	4
124	Põrandakate	PT170×107×15	2
125	Jalaplaat		1
126	Rack Liner	70×45×5	2
127	Magnet	φ25×φ5×4	2
128	Pukside	φ25×φ16×φ12.2×5	2
129	Philipsi kruvi	M5×12	8
130	Philipsi kruvi	M4×10	6
131	Allen Bolt	M10×55	1
132	Ülemine raam		2
133	Alumine raam		2
134	Plaat	30×14×3×M4	4
135	Reguleeriv võlli	φ25×75	1
136	Kaabel	L=1180	1
137	Vahepealne muhv	φ30×2×8	2
138	Kinnitusrõngas	φ38×φ29.2×14.5×M6	4
139	Lukustusraam		1
140	Pulley Bracket		1
141	HEX poldi	M12× 1 35	2
	Inglise mutrivõti	6#	1
	Inglise mutrivõti	5#	2
	Inglise mutrivõti	4#	1
	Inglise mutrivõti	3#	1

2

Nr	Kirjeldus	Spetsifikatsioon	Kogus
1	Ühendusraam		1
2	Alusraam		1
3	Istme tugi		1
4	Istme ühendusraam		1
5	Oscillating Frame		1
6	Lukustusraam		1
7	Ühendusraam ees		1
8	Tugiraam		1
9	Jalatoe		1
10	Shiver Bar R		1
11	Shiver Bar L		1
12	Jalgade plaadielement L		1
13	Jalgade plaadielement R		1
14	Seljatoe tugi		1
15	Plaat		2
16	Kaabel	L=1900	1
17	Kaabel	L=2520	1
18	Laagrikorpus		2
19	Rull	φ16×220×M12	2
20	Seljatoe	329×520×65	1
21	Istme	360×250×430×65	1
22	Rull	φ16×167×M12	3
23	Reguleerimisvõll	φ25×75	1
24	Liikuv lukustuspin		1
25	Kattematerjal	φ37.5×φ6.5×19	2
26	Käepidemed	Φ27.5×3×135	2
27	Kinnitusrõngas	φ38×φ29.2×14.5×M6	2
28	Laager	61904-2RZ	10
29	Laagripuks	φ42×φ25×φ16×15	10
30	Kuuskantvõti	M8×25	1
31	Puks	φ25×φ20×φ12.2×10	4
32	Lõppkate	PT50X100	1
33	Liugur	PT50×100/PT40×80×147	1
34	Kummist pidur	φ50×φ48×23	1
35	Kummist pidur	48×48×5	1
36	Põrandapistik	PT145×95×9	4
37	Lõppkate	PT170×107×15	1
38	Rull	φ96	10
39	Pikk mutter	18×100×M12	1
40	Kuuskantpolt	M10x120	1
41	Pad	8	4
42	Pad	10	41
43	Pad	12	14
44	Mutter	M10	18
45	Mutter	M12	12
46	Kuuskantpolt	M10×16	4
47	Kuuskantpolt	M10×45	**4**
48	Kuuskantpolt	M10×55	5
49	Kuuskantpolt	M10×65	3
50	Kuuskantpolt	M10×75	6
51	Philips-kruvi	M4×10	4
52	Rullraam		**1**
53	Kuuskantpolt	M12×210	2
54	kuuskantpolt	M8×25	2
55	kuuskantpolt	M8×65	2
56	kuuskantpeaga pea kruvid	M6×10	2
57	kinnituskruvi	M6>6	2
58	Philips kruvi	M6×16	1
59	kuuskantpeaga nupppea	M5×2Q	1
	kuuskantvõti	6#	1
	kuuskantvõti	5#	1
	kuuskantvõti	4#	1
	kuuskantvõti	3#	1

AVIS DE SÉCURITÉ IMPORTANT

PRÉCAUTIONS

Cet appareil d'exercice est conçu pour offrir une sécurité optimale. Cependant, certaines précautions s'appliquent chaque fois que vous utilisez un appareil d'exercice. Veillez à lire l'intégralité du manuel avant d'assembler ou d'utiliser votre appareil. Notez en particulier les précautions suivantes :

1. Ne laissez pas les enfants sans surveillance dans la même pièce que la machine.
2. Une seule personne à la fois doit utiliser le
3. Si l'utilisateur ressent des vertiges, des nausées, des douleurs thoraciques ou tout autre symptôme anormal, ARRÊTEZ la séance d'entraînement et CONSULTEZ IMMÉDIATEMENT UN MÉDECIN.
4. Placez l'appareil sur une surface plane et dégagée NE PAS utiliser l'appareil à proximité de l'eau ou à l'extérieur.
5. Tenir les mains à l'écart de tout ce qui est en mouvement
6. Portez toujours des vêtements d'entraînement appropriés lorsque vous utilisez l'appareil. NE portez PAS de peignoir ou d'autres vêtements qui pourraient se coincer dans l'appareil. Des chaussures de course ou d'aérobic sont également nécessaires lors de l'utilisation de la machine.
7. N'utilisez la machine que pour l'usage auquel elle est destinée, tel qu'il est décrit dans le présent document. N'utilisez pas d'accessoires non recommandés par le fabricant.
8. Ne placez pas d'objet pointu autour de l'appareil.
9. Les personnes handicapées ne doivent pas utiliser l'appareil sans la présence d'une personne qualifiée ou d'un médecin.
10. Avant d'utiliser l'appareil pour faire de l'exercice, il faut toujours faire des exercices d'étirement pour s'échauffer correctement.
11. N'utilisez jamais la machine si elle ne fonctionne pas correctement.

AVERTISSEMENT : AVANT DE COMMENCER PROGRAMME D'EXERCICES, CONSULTEZ VOTRE MÉDECIN. CECI EST PARTICULIÈREMENT IMPORTANT POUR LES PERSONNES ÂGÉES DE PLUS DE 35 ANS OU POUR LES PERSONNES AYANT DES PROBLÈMES DE SANTÉ PRÉEXISTANTS. LISEZ TOUTES LES INSTRUCTIONS AVANT D'UTILISER UN APPAREIL DE FITNESS. NOUS N'ASSUMONS AUCUNE RESPONSABILITÉ EN CAS DE DOMMAGES CORPORELS OU MATÉRIELS SUBIS PAR OU DU FAIT DE L'UTILISATION DE CE PRODUIT.

CONSERVER CES INSTRUCTIONS.

INFORMATIONS IMPORTANTES SUR L'ASSEMBLAGE

- Outils nécessaires à l'assemblage de l'établi : Clé à molette et clé Allen.
- REMARQUE : Il est fortement recommandé que cet équipement soit assemblé par deux personnes ou plus afin d'éviter tout risque de blessure.
- Veillez à ce que les boulons d'assemblage soient insérés dans les trous carrés des composants à assembler. Fixer la rondelle uniquement à l'extrémité du boulon de carrosserie.
- Utilisez des boulons à tête cylindrique ou des boulons à tête hexagonale insérés dans le trou ROND sur les composants qui doivent être assemblés.
- Attendez toujours que tous les boulons soient assemblés sur le banc avant de les serrer. Ne serrez pas chaque boulon immédiatement après son installation

Fixer les écrous et les boulons

Serrer fermement tous les écrous et les boulons après que tous les composants ont été assemblés à l'étape actuelle et aux étapes précédentes.

REMARQUE : Ne pas trop serrer les composants ayant une fonction de pivotement.

Assurez-vous que tous les éléments pivotants peuvent se déplacer librement.

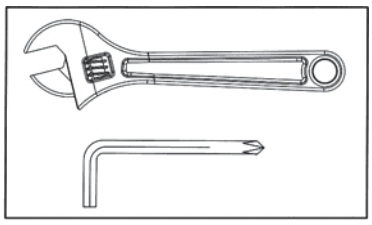

Ne serrez pas tous les écrous et les boulons au cours de cette étape :

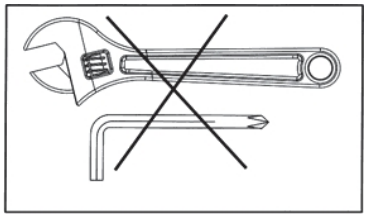

1

N°	Description	Spécifications	Qté
1	Cadre de base Arrière		1
2	Cadre de base Avant		1
3	Cadre vertical du stand Avant		1
4	Support de papillon		1
5	Cadre supérieur		1
6	Soutenir l'arrière		1
7	Tige de guidage arrière		2
8	Cadre supérieur		1
9	Base de la presse frontale		1
10	Presse frontale		1
11	Soutien frontal		1
12	Support de siège		1
13	Support de jambe		1
14	Cadre en mousse		1
15	Cadre de raccordement supérieur		1
16	Cadre de raccordement de la base		1
17	Support de dossier		1
18	Cadre du cou-de-pied (Papillon) - Gauche		1
19	Cadre du cou-de-pied (Papillon) - Droit		1
20	Boîtier de poulie		2
21	Base de la presse frontale		1
22	Barre d'oscillation réglable		2
23	Tige en mousse		1
24	Support de poulie		1
25	Support de poulie réglable	236×101×3	4
26	Douille	φ30×φ25.5×3	2
27	Coussin de siège	360×250×430×65	1
28	Planche du dossier	366×520×65	1
29	Dossier de la planche réglable	R290×R240×6	1
30	Plaque décorative	R287×R243×1,5	1
31	Plaque décorative	R125×R80×1.5	1
32	Plaque décorative	R85×R45×1,5	2
33	Laveuse D	φ38×3	2
34	Tige en soie	Φ12×131×M8	2
35	Tige en soie	Φ10×30×M8	2
36	Première de couverture	272×107×90×2	1
37	Couvercle de la pile de poids	1793×R91.5×1	2
38	Câble supérieur	L=4305	1
39	Câble connectable	L=3580	1
40	Câble papillon	L=5600	1
41	Bouton de verrouillage		1
42	Barre de traction		1
43	Bar à frissons		1
44	Bouton de verrouillage		1
45	Capuchon de couverture	21×M18×1.5×18	2
46	Axe de la goupille	Φ16×106	2
47	Printemps	φ12.4×φ1.2×38.2	2
48	Joint de chaîne	08A(12.7)	2
49	Bouton de verrouillage	M18×φ10	1
50	Doublure de rack	90×45×5	1
51	Rouleau en mousse	φ125×φ22×215	6
52	Bout de bar	φ38×φ9×8	2
53	Tige de sélection	Φ25×563(19+1)	1
54	Plaque de poids supérieure	230×65×72	1
55	Plaque de poids	250×100×25.4(10LB)	19
56	Autocollant pour plaque de poids	10LB-200LB	1
57	Goupille de sélection du poids		1
58	Sangle en nylon Autre poignée	L=245mm	2
59	Bracelet de cheville		1
60	Chaîne à 6 articulations	6	2
61	Chaîne à 10 articulations	10	1
62	Chaîne à 15 articulations	15	1
63	Crochet	φ8	8
64	Couvercle décoratif	φ37.5×φ6.5×19	4
65	Roue	φ27×24	3
66	Petite poulie avec roulement	φ72×φ10	5
67	Poulie	φ96	20
68	Palier	6004	4
69	Palier	61905	4
70	Circlip à trou	25	2
71	Douille	φ25×φ10.5×12	10
72	Douille	φ25×φ20×φ12.2×10	6
73	Douille	φ38×φ34×φ25×22	4
74	Poignée	Φ20×114	4
75	Poignée	Φ27.5×3×135	4
76	Petite poulie avec palier	Φ50×Φ10	1
77	Capuchon d'extrémité	□25	4
78	Capuchon d'extrémité	φ32	4

79	Capuchon d'extrémité	φ50	2
80	Capuchon d'extrémité	PT50×100	2
81	Guide des diapositives	PT50×100/PT40×80×147	1
82	Bouchon en caoutchouc	φ30×φ25×30	1
83	Bouchon en caoutchouc	φ62×φ24.5×25	4
84	Bouchon en caoutchouc	φ45×40	1
85	Embout de sol	PT145×95×9	4
86	Déflecteur en mousse	φ68×5.7	6
87	Déflecteur en mousse	φ70×φ26×9,5	6
88	Couvercle d'extrémité	φ50×5.7	4
89	Rondelle élastique	10/336HV	2
90	Rondelle élastique	12	4
91	Laveuse	8	18
92	Laveuse	10	98
93	Laveuse	12	15
94	Laveuse	Φ25×11×2	1
95	Écrou	M8	3
96	Écrou	M10	43
97	Écrou	M12	6
98	Boulon HEX	M10×25	4
99	Boulon HEX	M10×45	13
100	Boulon HEX	M10×65	11
101	Boulon HEX	M10×70	5
102	Boulon HEX	M10×75	2
103	Boulon HEX	M10×90	1
104	Boulon HEX	M10×115	3
105	Boulon HEX	M10×125	2
106	Boulon HEX	M10×140	6
107	Boulon HEX	M10×145	5
108	Boulon HEX	M12×20	1
109	Boulon HEX	M12×30	2
110	Boulon HEX	M12×130	2
111	Boulon HEX	M12×145	2
112	Boulon Allen	M8×16	8
113	Boulon Allen	M8×25	6
114	Boulon Allen	M8×45	3
115	Boulon Allen	M10×16	4
116	Boulon Allen	M10×30	1
117	Boulon Allen	M10×95	2
118	Vis à tête fraisée à six pans creux	M8×20	10
119	Vis à tête fraisée à six pans creux	M6×10	6
120	Vis Philips	M4×6	8
121	Vis de réglage	M6×6	4
122	Vis Philips	M6×16	1
123	Boulon Allenllen	φ 20×M8×12	4
124	Embout de sol	PT170×107×15	2
125	Plaque de pied		1
126	Doublure de rack	70×45×5	2
127	Aimant	φ25×φ5×4	2
128	Douille	φ25×φ16×φ12.2×5	2
129	Vis Philips	M5×12	8
130	Vis Philips	M4×10	6
131	Boulon Allen	M10×55	1
132	Cadre supérieur		2
133	Cadre inférieur		2
134	Assiette	30×14×3×M4	4
135	Arbre de régulation	φ25×75	1
136	Câble	L=1180	1
137	Douille d'écartement	φ30×2×8	2
138	Anneau de retenue	φ38×φ29.2×14.5×M6	4
139	Cadre de verrouillage		1
140	Support de poulie		1
141	Boulon HEX	M12× 1 35	2
	Clé Allen	6#	1
	Clé Allen	5#	2
	Clé Allen	4#	1
	Clé Allen	3#	1

2

N°	Description	Spécifications	Qté
1	Cadre de connexion		1
2	Cadre de base		1
3	Support de siège		1
4	Cadre de connexion du siège		1
5	Cadre oscillant		1
6	Cadre de verrouillage		1
7	Cadre de connexion avant		1
8	Cadre de support		1
9	Plaque d'appui		1
10	Barre anti-frisson R		1
11	Barre anti-frisson L		1
12	Élément de plaque pour pieds L		1
13	Élément de plaque pour pieds R		1
14	Support de dossier		1
15	Planche		2
16	Câble	L=1900	1
17	Câble	L=2520	1
18	Bloc de roulement		2
19	Roulette	φ16×220×M12	2
20	Dossier	329×520×65	1
21	Siège	360×250×430×65	1
22	Roulette	φ16×167×M12	3
23	Arbre de réglage	φ25×75	1
24	Goupille de verrouillage mobile		1
25	Revêtement	φ37.5×φ6.5×19	2
26	Poignée de plongée	Φ27.5×3×135	2
27	Bague de retenue	φ38×φ29.2×14.5×M6	2
28	Roulement	61904-2RZ	10
29	Douille de roulement	φ42×φ25×φ16×15	10
30	Vis Allen	M8×25	1
31	Douille	φ25×φ20×φ12.2×10	4
32	Capuchon d'extrémité	PT50X100	1
33	Guide coulissant	PT50×100/PT40×80×147	1
34	Butée en caoutchouc	φ50×φ48×23	1
35	Butée en caoutchouc	48×48×5	1
36	Bouchon de sol	PT145×95×9	4
37	Capuchon d'extrémité	PT170×107×15	1
38	Poulie	φ96	10
39	Écrou long	18×100×M12	1
40	Boulon hexagonal	M10x120	1
41	Coussin	8	4
42	Coussin	10	41
43	Coussin	12	14
44	Écrou	M10	18
45	Écrou	M12	12
46	Boulon hexagonal	M10×16	4
47	Boulon hexagonal	M10×45	**4**
48	Boulon hexagonal	M10×55	5
49	Boulon hexagonal	M10×65	3
50	Boulon hexagonal	M10×75	6
51	Vis Philips	M4×10	4
52	Cadre de poulie		**1**
53	Boulon hexagonal	M12×210	2
54	Boulon hexagonal	M8×25	2
55	Boulon hexagonal	M8×65	2
56	Vis à tête fraisée à six pans creux	M6×10	2
57	Vis de réglage	M6>6	2
58	Vis Philips	M6×16	1
59	Tête à bouton à six pans creux	M5×2Q	1
	Clé Allen	6#	1
	Clé Allen	5#	1
	Clé Allen	4#	1
	Clé Allen	3#	1

FONTOS BIZTONSÁGI FIGYELMEZTETÉS

ÓVINTSZABÁLYOK

Ez az edzőgép az optimális biztonság érdekében készült. Bizonyos óvintézkedések azonban minden esetben érvényesek, amikor egy edzőkészüléket használ. Győződjön meg róla, hogy a gép összeszerelése vagy működtetése előtt elolvasta a teljes használati útmutatót. Különösen vegye figyelembe a következő biztonsági óvintézkedéseket:

1. A gyermekeket és a háziállatokat mindenképpen tartsa távol a géptől NE hagyja a gyermekeket felügyelet nélkül a géppel egy helyiségben.
2. Egyszerre csak egy személy használhatja a
3. Ha a felhasználó szédülést, hányingert, mellkasi fájdalmat vagy bármilyen más rendellenes tünetet tapasztal, azonnal hagyja abba az edzést és azonnal forduljon orvoshoz.
4. Helyezze a gépet tiszta, vízszintes talajra NE használja a gépet víz közelében vagy a szabadban.
5. Tartsa távol a kezét minden mozgó
6. Mindig megfelelő edzőruhát viseljen, amikor NE viseljen köntöst vagy más olyan ruházatot, amely beakadhat gépbe. A gép használatakor futó- vagy aerobiccipő is szükséges.
7. A gépet csak a rendeltetésszerű használatra használja a jelen útmutatóban leírtak szerint NE használjon a gyártó által nem ajánlott tartozékokat.
8. Ne helyezzen semmilyen éles tárgyat a
9. Fogyatékkal élő személy nem használhatja a gépet anélkül, hogy szakképzett személy vagy orvos ne lenne jelen.
10. Mielőtt a gépet edzésre használná, mindig végezzen nyújtó gyakorlatokat a megfelelő bemelegítés érdekében.
11. Soha ne működtesse a gépet, ha a gép nem működik megfelelően.

FIGYELMEZTETÉS: BÁRMILYEN EDZÉSPROGRAM MEGKEZDÉSE ELŐTT KONZULTÁLJON ORVOSÁVAL. EZ KÜLÖNÖSEN FONTOS A 35 ÉV FELETTI EGYÉNEK VAGY A MÁR MEGLÉVŐ EGÉSZSÉGÜGYI PROBLÉMÁKKAL KÜZDŐ SZEMÉLYEK ESETÉBEN. BÁRMILYEN FITNESZESZKÖZ HASZNÁLATA ELŐTT OLVASSA EL AZ ÖSSZES HASZNÁLATI UTASÍTÁST. NEM VÁLLALUNK FELELŐSSÉGET A TERMÉK HASZNÁLATA ÁLTAL VAGY ANNAK HASZNÁLATA SORÁN ELSZENVEDETT SZEMÉLYI SÉRÜLÉSEKÉRT VAGY ANYAGI KÁROKÉRT.

MENTSE EL EZEKET AZ UTASÍTÁSOKAT.

FONTOS ÖSSZESZERELÉSI INFORMÁCIÓK

- A pad összeszereléséhez szükséges szerszámok: Állítható csavarkulcs és imbuszkulcs.
- MEGJEGYZÉS: A lehetséges sérülések elkerülése érdekében erősen ajánlott, hogy ezt a berendezést két vagy több személy szerelje össze.
- Győződjön meg róla, hogy a kocsicsavarokat az összeszerelendő alkatrészeken a NÉGYSZÖGŰ furatokon keresztül helyezte be. Az alátétet csak a kocsicsavar végéhez rögzítse.
- Az összeszerelendő alkatrészeknél a KÖRÖS lyukon keresztül behelyezett imbuszcsavarokat vagy hatlapos csavarokat használjon.
- A csavarok meghúzása előtt mindig várjon, amíg az összes csavart a padra szereli. Ne húzza meg az egyes csavarokat közvetlenül a beszerelés után.

Csavarok és csavarok rögzítése

Biztonságosan húzza meg az összes anyát és csavart, miután az összes alkatrészt összeszerelte a jelenlegi és az előző lépések során.

MEGJEGYZÉS: Ne húzza meg túlságosan az elforgató funkcióval rendelkező alkatrészeket.

Győződjön meg arról, hogy minden elforduló alkatrész szabadon mozoghat.

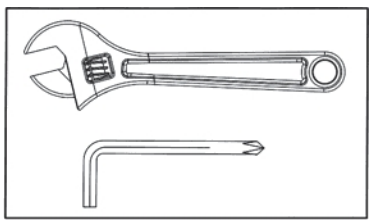

Ebben a lépésben ne húzza meg az összes anyát és csavart:

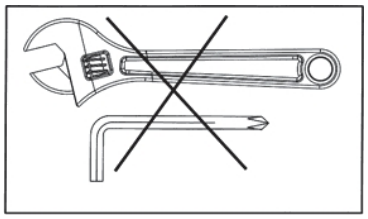

1

Szám	Leírás	Specifikáció	Mennyi.
1	Alapkeret Hátsó		1
2	Alapkeret elöl		1
3	Állvány Függőleges keret elöl		1
4	Pillangó támogatás		1
5	Felső keret		1
6	Támogatás hátul		1
7	Vezetőrúd hátul		2
8	Felső keret		1
9	Front Press Base		1
10	Front Press		1
11	Elülső támogatás		1
12	Üléstámasz		1
13	Lábtámasz		1
14	Hab keret		1
15	Felső csatlakozó keret		1
16	Alap csatlakozó keret		1
17	Háttámla támogatás		1
18	Keret a lábujjtól (pillangó) - balra		1
19	Keret a lábujjtól (Butterfly) - Jobbra		1
20	Csigakerék tok		2
21	Front Press Base		1
22	Állítható Shiver Bar		2
23	Hab rúd		1
24	Csigatartó konzol		1
25	Állítható csigatartó konzol	236×101×3	4
26	Hüvelyek	φ30×φ25.5×3	2
27	Ülőpárna	360×250×430×65	1
28	Háttámla Board	366×520×65	1
29	Board háttámla állítható	R290×R240×6	1
30	Dekoratív tányér	R287×R243×1.5	1
31	Dekoratív tányér	R125×R80×1,5	1
32	Dekoratív tányér	R85×R45×1.5	2
33	D alátét	φ38×3	2
34	Selyem tengely	Φ12×131×M8	2
35	Selyem tengely	Φ10×30×M8	2
36	Címlap	272×107×90×2	1
37	Weight Stack fedél	1793×R91.5×1	2
38	Felső kábel	L=4305	1
39	Csatlakoztatható kábel	L=3580	1
40	Pillangó kábel	L=5600	1
41	Zárógomb		1
42	Lat Bar		1
43	Shiver bár		1
44	Zárógomb		1
45	Fedélsapka	21×M18×1.5×18	2
46	Pin tengely	Φ16×106	2
47	Tavaszi	φ12.4×φ1.2×38.2	2
48	Lánccsukló	08A(12.7)	2
49	Zárógomb	M18×φ10	1
50	Rack bélés	90×45×5	1
51	Foam Roll	φ125×φ22×215	6
52	Bar End	φ38×φ9×8	2
53	Választó rúd	Φ25×563(19+1)	1
54	Felső súlylemez	230×65×72	1
55	Súlytányér	250×100×25.4(10LB)	19
56	Súlylemez matrica	10LB-200LB	1
57	Súly választó csap		1
58	Nylon heveder lso-Handle	L=245mm	2
59	Bokapánt		1
60	6 csuklós lánc	6	2
61	10 csuklós lánc	10	1
62	15 csuklós lánc	15	1
63	Hook	φ8	8
64	Dekoratív borítás	φ37.5×φ6.5×19	4
65	Kerék	φ27×24	3
66	Kis csigakerék csapággyal	φ72×φ10	5
67	Csigakerék	φ96	20
68	Csapágyazás	6004	4
69	Csapágyazás	61905	4
70	Furat biztosítókarika	25	2
71	Hüvelyek	φ25×φ10.5×12	10
72	Hüvelyek	φ25×φ20×φ12.2×10	6
73	Hüvelyek	φ38×φ34×φ25×22	4
74	Fogantyú	Φ20×114	4
75	Fogantyú	Φ27.5×3×135	4
76	Kis csigakerék csapággyal	Φ50×Φ10	1
77	Végzáró sapka	□25	4

78	Végzáró sapka	φ32	4
79	Végzáró sapka	φ50	2
80	Végzáró sapka	PT50×100	2
81	Dia útmutató	PT50×100/PT40×80×147	1
82	Gumi dugó	φ30×φ25×30	1
83	Gumi dugó	φ62×φ24.5×25	4
84	Gumi dugó	φ45×40	1
85	Padlós végzáró sapka	PT145×95×9	4
86	Hab terelőlemez	φ68×5.7	6
87	Habszivacs belső terelőlemez	φ70×φ26×9.5	6
88	Végfedél	φ50×5.7	4
89	Tavaszi alátét	10/336HV	2
90	Tavaszi alátét	12	4
91	Mosógép	8	18
92	Mosógép	10	98
93	Mosógép	12	15
94	Mosógép	Φ25×11×2	1
95	Dió	M8	3
96	Dió	M10	43
97	Dió	M12	6
98	HEX csavar	M10×25	4
99	HEX csavar	M10×45	13
100	HEX csavar	M10×65	11
101	HEX csavar	M10×70	5
102	HEX csavar	M10×75	2
103	HEX csavar	M10×90	1
104	HEX csavar	M10×115	3
105	HEX csavar	M10×125	2
106	HEX csavar	M10×140	6
107	HEX csavar	M10×145	5
108	HEX csavar	M12×20	1
109	HEX csavar	M12×30	2
110	HEX csavar	M12×130	2
111	HEX csavar	M12×145	2
112	Hatszögletű csavar	M8×16	8
113	Hatszögletű csavar	M8×25	6
114	Hatszögletű csavar	M8×45	3
115	Hatszögletű csavar	M10×16	4
116	Hatszögletű csavar	M10×30	1
117	Hatszögletű csavar	M10×95	2
118	Süllyesztett fejű, hatlapú csavarok	M8×20	10
119	Hatszögletű süllyesztett fejű csavarok	M6×10	6
120	Philips csavar	M4×6	8
121	Állítócsavar	M6×6	4
122	Philips csavar	M6×16	1
123	Hatszögletű csavar	φ 20×M8×12	4
124	Padlós végzáró sapka	PT170×107×15	2
125	Láblemez		1
126	Rack bélés	70×45×5	2
127	Mágnes	φ25×φ5×4	2
128	Hüvelyek	φ25×φ16×φ12.2×5	2
129	Philips csavar	M5×12	8
130	Philips csavar	M4×10	6
131	Hatszögletű csavar	M10×55	1
132	Felső keret		2
133	Alsó keret		2
134	Tányér	30×14×3×M4	4
135	Szabályozó tengely	φ25×75	1
136	Kábel	L=1180	1
137	Távolító hüvely	φ30×2×8	2
138	Tartógyűrű	φ38×φ29.2×14.5×M6	4
139	Zárókeret		1
140	Csigatartó konzol		1
141	HEX csavar	M12× 1 35	2
	imbuszkulcs	6#	1
	imbuszkulcs	5#	2
	imbuszkulcs	4#	1
	imbuszkulcs	3#	1

2

Szám	Leírás	Specifikáció	Mennyi.
1	Összekötő keret		1
2	Alapkeret		1
3	Ülés tartó		1
4	Ülés összekötő keret		1
5	Oszcilláló keret		1
6	Rögzítő keret		1
7	Összekötő keret elülső		1
8	Tartó keret		1
9	Láblemez		1
10	Rengető rúd R		1
11	Rengető rúd L		1
12	Lábakhoz való lemez elem L		1
13	Lábakhoz való lemez elem R		1
14	Háttámla tartó		1
15	Deszka		2
16	Kábel	L=1900	1
17	Kábel	L=2520	1
18	Csapágy blokk		2
19	Görgő	φ16×220×M12	2
20	Háttámla	329×520×65	1
21	Ülés	360×250×430×65	1
22	Görgő	φ16×167×M12	3
23	Szabályozó tengely	φ25×75	1
24	Mozgó rögzítő csap		1
25	Fedőlap	φ37.5×φ6.5×19	2
26	Mélyedések Fogantyú	Φ27.5×3×135	2
27	Rögzítőgyűrű	φ38×φ29.2×14.5×M6	2
28	Csap	61904-2RZ	10
29	Csap persely	φ42×φ25×φ16×15	10
30	Imbuszkulcs	M8×25	1
31	Persely	φ25×φ20×φ12.2×10	4
32	Végdugó	PT50X100	1
33	Csúszásgátló	PT50×100/PT40×80×147	1
34	Gumi ütköző	φ50×φ48×23	1
35	Gumi ütköző	48×48×5	1
36	Padló dugó	PT145×95×9	4
37	Végdugó	PT170×107×15	1
38	Csiga	φ96	10
39	Hosszú anya	18×100×M12	1
40	Hatszögletű csavar	M10x120	1
41	Alátét	8	4
42	Alátét	10	41
43	Alátét	12	14
44	Any	M10	18
45	Any	M12	12
46	Hatszögletű csavar	M10×16	4
47	Hatszögletű csavar	M10×45	4
48	Hatszögletű csavar	M10×55	5
49	Hatszögletű csavar	M10×65	3
50	Hatszögletű csavar	M10×75	6
51	Csiga keret	M4×10	4
52	Hatszögletű csavar		1
53	Hatszögletű csavar	M12×210	2
54	HEX csavar	M8×25	2
55	HEX csavar	M8×65	2
56	Hatszögletű süllyesztett fejű csavarok	M6×10	2
57	Rögzítőcsavar	M6>6	2
58	Philips csavar	M6×16	1
59	Hatszögletű gombfejű	M5×2Q	1
	Imbuszkulcs	6#	1
	Imbuszkulcs	5#	1
	Imbuszkulcs	4#	1
	Imbuszkulcs	3#	1

IMPORTANTE AVVISO DI SICUREZZA

PRECAUZIONI

Questa macchina per esercizi è costruita per garantire la massima sicurezza. Tuttavia, ogni volta che si utilizza un attrezzo ginnico si applicano alcune precauzioni. Prima di assemblare o utilizzare l'attrezzo, leggere attentamente l'intero manuale. In particolare, è necessario osservare le seguenti precauzioni di sicurezza:

1. Tenere i bambini e gli animali domestici sempre lontani dalla macchina NON lasciare bambini incustoditi nella stessa stanza della macchina.
2. Solo una persona alla volta deve utilizzare il
3. Se l'utente avverte vertigini, nausea, dolore al petto o altri sintomi anomali, deve interrompere l'allenamento e consultare IMMEDIATAMENTE UN MEDICO.
4. Posizionare la macchina su un piano chiaro e livellato NON utilizzare la macchina in prossimità di acqua o all'aperto.
5. Tenere le mani lontane da tutti i movimenti
6. Indossare sempre un abbigliamento adeguato per l'allenamento e NON indossare vestaglie o altri indumenti che potrebbero impigliarsi macchina. È inoltre necessario indossare scarpe da corsa o da aerobica quando si utilizza la macchina.
7. Utilizzare la macchina solo per l'uso previsto, come descritto in questo manuale NON utilizzare accessori non raccomandati dal produttore.
8. Non collocare alcun oggetto appuntito intorno al
9. Le persone disabili non devono utilizzare l'apparecchio senza la presenza di una persona qualificata o di un medico.
10. Prima di utilizzare la macchina per l'allenamento, eseguire sempre esercizi di stretching per adeguatamente.
11. Non utilizzare mai la macchina se non funziona correttamente.

ATTENZIONE: PRIMA DI INIZIARE QUALSIASI PROGRAMMA DI ESERCIZIO FISICO, CONSULTARE IL PROPRIO MEDICO. QUESTO È PARTICOLARMENTE IMPORTANTE PER LE PERSONE DI ETÀ SUPERIORE AI 35 ANNI O CON PROBLEMI DI SALUTE PREESISTENTI. LEGGERE TUTTE LE ISTRUZIONI PRIMA DI UTILIZZARE QUALSIASI ATTREZZO PER IL FITNESS. NON CI ASSUMIAMO ALCUNA RESPONSABILITÀ PER LESIONI PERSONALI O DANNI ALLA PROPRIETÀ SUBITI DA O ATTRAVERSO L'USO DI QUESTO PRODOTTO.

SALVARE QUESTE ISTRUZIONI.

IMPORTANTI INFORMAZIONI SUL MONTAGGIO

- Strumenti necessari per l'assemblaggio del banco: Chiave regolabile e chiave a brugola.
- NOTA: si raccomanda vivamente che l'apparecchiatura venga assemblata da due o più persone per evitare possibili lesioni.
- Assicurarsi che i bulloni a carrello siano inseriti nei fori quadrati dei componenti da assemblare. Fissare la rondella solo all'estremità del bullone a carrello.
- Utilizzare bulloni a brugola o esagonali inseriti attraverso il foro circolare sui componenti da assemblare.
- Attendere sempre che tutti i bulloni siano montati sul banco prima di . Non serrare i bulloni subito dopo l'installazione.

Fissare dadi e bulloni

Serrare saldamente tutti i dadi e i bulloni dopo che tutti i componenti sono stati assemblati nelle fasi attuali e precedenti.

NOTA: non serrare eccessivamente i componenti con funzione girevole.

Assicurarsi che tutti i componenti girevoli possano muoversi liberamente.

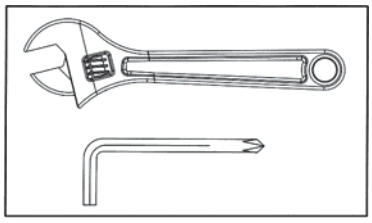

Non serrare tutti i dadi e i bulloni in questa fase:

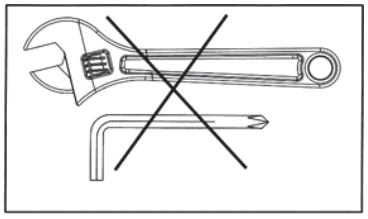

1

Nr	Descrizione	Specifiche	Quantità
1	Telaio di base posteriore		1
2	Telaio di base Anteriore		1
3	Stand Telaio verticale anteriore		1
4	Supporto a farfalla		1
5	Telaio superiore		1
6	Supporto posteriore		1
7	Asta di guida posteriore		2
8	Telaio superiore		1
9	Base di stampa anteriore		1
10	Stampa frontale		1
11	Supporto anteriore		1
12	Supporto del sedile		1
13	Supporto per le gambe		1
14	Telaio in schiuma		1
15	Telaio di collegamento superiore		1
16	Base Telaio di collegamento		1
17	Supporto dello schienale		1
18	Telaio dal collo del piede (Butterfly) - Sinistra		1
19	Telaio dal collo del piede (Butterfly) - Destra		1
20	Cassa della puleggia		2
21	Base di stampa anteriore		1
22	Barra antibrivido regolabile		2
23	Asta in schiuma		1
24	Staffa della puleggia		1
25	Staffa per puleggia regolabile	236×101×3	4
26	Boccola	φ30×φ25,5×3	2
27	Cuscino per sedile	360×250×430×65	1
28	Pannello dello schienale	366×520×65	1
29	Schienale regolabile	R290×R240×6	1
30	Piatto decorativo	R287×R243×1,5	1
31	Piatto decorativo	R125×R80×1,5	1
32	Piatto decorativo	R85×R45×1,5	2
33	D Lavatrice	φ38×3	2
34	Fusto in seta	Φ12×131×M8	2
35	Fusto in seta	Φ10×30×M8	2
36	Prima di copertina	272×107×90×2	1
37	Coperchio della pila dei pesi	1793×R91.5×1	2
38	Cavo superiore	L=4305	1
39	Cavo collegabile	L=3580	1
40	Cavo a farfalla	L=5600	1
41	Manopola di blocco		1
42	Lat Bar		1
43	Bar Shiver		1
44	Manopola di blocco		1
45	Cappuccio di copertura	21×M18×1.5×18	2
46	Asse a perno	Φ16×106	2
47	Primavera	φ12,4×φ1,2×38,2	2
48	Giunto a catena	08A(12.7)	2
49	Manopola di blocco	M18×φ10	1
50	Fodera per cremagliera	90×45×5	1
51	Rotolo di schiuma	φ125×φ22×215	6
52	Fine bar	φ38×φ9×8	2
53	Asta del selettore	Φ25×563(19+1)	1
54	Piastra di peso superiore	230×65×72	1
55	Piastra di peso	250×100×25,4(10LB)	19
56	Adesivo per piastre di peso	10LB-200LB	1
57	Pin di selezione del peso		1
58	Cinghia in nylon anche per l'impugnatura	L=245 mm	2
59	Cinturino alla caviglia		1
60	Catena a 6 snodi	6	2
61	Catena a 10 snodi	10	1
62	Catena a 15 snodi	15	1
63	Gancio	φ8	8
64	Coperchio decorativo	φ37,5×φ6,5×19	4
65	Ruota	φ27×24	3
66	Puleggia piccola con cuscinetto	φ72×φ10	5
67	Puleggia	φ96	20
68	Cuscinetto	6004	4
69	Cuscinetto	61905	4
70	Anello di sicurezza del foro	25	2
71	Boccola	φ25×φ10,5×12	10
72	Boccola	φ25×φ20×φ12,2×10	6
73	Boccola	φ38×φ34×φ25×22	4
74	Maniglia	Φ20×114	4
75	Maniglia	Φ27.5×3×135	4
76	Puleggia piccola con cuscinetto	Φ50×Φ10	1
77	Tappo terminale	□25	4
78	Tappo terminale	φ32	4

79	Tappo terminale	φ50	2
80	Tappo terminale	PT50×100	2
81	Guida alle diapositive	PT50×100/PT40×80×147	1
82	Tappo in gomma	φ30×φ25×30	1
83	Tappo in gomma	φ62×φ24,5×25	4
84	Tappo in gomma	φ45×40	1
85	Tappo di chiusura del pavimento	PT145×95×9	4
86	Deflettore in schiuma	φ68×5.7	6
87	Deflettore in schiuma	φ70×φ26×9,5	6
88	Coperchio terminale	φ50×5.7	4
89	Rondella a molla	10/336HV	2
90	Rondella a molla	12	4
91	Lavatrice	8	18
92	Lavatrice	10	98
93	Lavatrice	12	15
94	Lavatrice	Φ25×11×2	1
95	Dado	M8	3
96	Dado	M10	43
97	Dado	M12	6
98	Bullone HEX	M10×25	4
99	Bullone HEX	M10×45	13
100	Bullone HEX	M10×65	11
101	Bullone HEX	M10×70	5
102	Bullone HEX	M10×75	2
103	Bullone HEX	M10×90	1
104	Bullone HEX	M10×115	3
105	Bullone HEX	M10×125	2
106	Bullone HEX	M10×140	6
107	Bullone HEX	M10×145	5
108	Bullone HEX	M12×20	1
109	Bullone HEX	M12×30	2
110	Bullone HEX	M12×130	2
111	Bullone HEX	M12×145	2
112	Bullone a brugola	M8×16	8
113	Bullone a brugola	M8×25	6
114	Bullone a brugola	M8×45	3
115	Bullone a brugola	M10×16	4
116	Bullone a brugola	M10×30	1
117	Bullone a brugola	M10×95	2
118	Viti a testa svasata con esagono incassato	M8×20	10
119	Viti a testa svasata con esagono incassato	M6×10	6
120	Vite a croce	M4×6	8
121	Vite di arresto	M6×6	4
122	Vite a croce	M6×16	1
123	Bullone a brugola	φ 20×M8×12	4
124	Tappo di chiusura del pavimento	PT170×107×15	2
125	Piastra del piede		1
126	Fodera per cremagliera	70×45×5	2
127	Magnete	φ25×φ5×4	2
128	Boccola	φ25×φ16×φ12,2×5	2
129	Vite a croce	M5×12	8
130	Vite a croce	M4×10	6
131	Bullone a brugola	M10×55	1
132	Telaio superiore		2
133	Telaio inferiore		2
134	Piatto	30×14×3×M4	4
135	Albero di regolazione	φ25×75	1
136	Cavo	L=1180	1
137	Manicotto distanziatore	φ30×2×8	2
138	Anello di sicurezza	φ38×φ29,2×14,5×M6	4
139	Telaio di bloccaggio		1
140	Staffa della puleggia		1
141	Bullone HEX	M12× 1 35	2
	Chiave a brugola	6#	1
	Chiave a brugola	5#	2
	Chiave a brugola	4#	1
	Chiave a brugola	3#	1

2

Nr	Descrizione	Specifiche	Quantità
1	Telaio di collegamento		1
2	Telaio di base		1
3	Supporto sedile		1
4	Telaio di collegamento sedile		1
5	Telaio oscillante		1
6	Telaio di bloccaggio		1
7	Telaio di collegamento anteriore		1
8	Telaio di supporto		1
9	Piastra poggiapiedi		1
10	Barra antivibrante R		1
11	Barra antivibrante L		1
12	Elemento dalla piastra per gambe L		1
13	Elemento dalla piastra per gambe R		1
14	Supporto schienale		1
15	Pannello		2
16	Cavo	L=1900	1
17	Cavo	L=2520	1
18	Blocco cuscinetto		2
19	Rullo	φ16×220×M12	2
20	Schienale	329×520×65	1
21	Sedile	360×250×430×65	1
22	Rullo	φ16×167×M12	3
23	Albero di regolazione	φ25×75	1
24	Perno di bloccaggio mobile		1
25	Rivestimento	φ37.5×φ6.5×19	2
26	Maniglia	Φ27.5×3×135	2
27	Anello di ritenuta	φ38×φ29.2×14.5×M6	2
28	Cuscinetto	61904-2RZ	10
29	Boccola del cuscinetto	φ42×φ25×φ16×15	10
30	Vite a brugola	M8×25	1
31	Boccola	φ25×φ20×φ12.2×10	4
32	Tappo terminale	PT50X100	1
33	Guida di scorrimento	PT50×100/PT40×80×147	1
34	Tappo di gomma	φ50×φ48×23	1
35	Tappo di gomma	48×48×5	1
36	Tappo a terra	PT145×95×9	4
37	Tappo terminale	PT170×107×15	1
38	Puleggia	φ96	10
39	Dado lungo	18×100×M12	1
40	Bullone esagonale	M10x120	1
41	Cuscinetto	8	4
42	Cuscinetto	10	41
43	Cuscinetto	12	14
44	Dado	M10	18
45	Dado	M12	12
46	Bullone esagonale	M10×16	4
47	Bullone esagonale	M10×45	**4**
48	Bullone esagonale	M10×55	5
49	Bullone esagonale	M10×65	3
50	Bullone esagonale	M10×75	6
51	Vite a croce	M4×10	4
52	Telaio della puleggia		**1**
53	Bullone esagonale	M12×210	2
54	Bullone esagonale	M8×25	2
55	Bullone esagonale	M8×65	2
56	Viti a testa svasata con impronta esagonale	M6×10	2
57	Vite di fissaggio	M6>6	2
58	Vite Philips	M6×16	1
59	Testa a bottone con impronta esagonale	M5×2Q	1
	Chiave a brugola	6#	1
	Chiave a brugola	5#	1
	Chiave a brugola	4#	1
	Chiave a brugola	3#	1

SVARBUS SAUGOS PRANEŠIMAS

PRIEMONĖS

Šis treniruoklis pagamintas taip, kad užtikrintų optimalią saugą. Tačiau tam tikros atsargumo priemonės taikomos visada, kai naudojate treniruoklį. Būtinai perskaitykite visą vadovą prieš surinkdami arba naudodami treniruoklį. Ypač atkreipkite dėmesį į toliau nurodytas saugos priemones:

1. Laikykite vaikus ir naminius gyvūnus atokiau nuo mašinos NEGALIMA palikti vaikų be priežiūros toje pačioje patalpoje, kurioje yra mašina.
2. Vienu metu gali naudotis tik vienas asmuo.
3. Jei vartotojas jaučia galvos svaigimą, pykinimą, krūtinės skausmą ar kitus neįprastus simptomus, nutraukite treniruotę ir nedelsdami kreipkitės į gydytoją.
4. Pastatykite mašiną ant aiškios, išlygintos NENAUDOKITE mašinos prie vandens arba lauke.
5. Laikykite rankas atokiau nuo visų judančių
6. Visada dėvėkite tinkamus treniruočių drabužius, kai NEDĖVITE chalatų ar kitų drabužių, kurie gali įsipainioti į aparatą. Naudojantis treniruokliu taip pat būtina avėti bėgimo arba aerobikos batelius.
7. Mašiną naudokite tik pagal paskirtį, kaip aprašyta šiame dokumente NENAUDOKITE gamintojo nerekomenduojamų priedų.
8. Nedėkite jokių aštrių daiktų aplink
9. Neįgalus asmuo neturėtų naudotis aparatu be kvalifikuoto asmens arba gydytojo.
10. Prieš pradėdami naudotis treniruokliu, visada atlikite tempimo pratimus, kad tinkamai .
11. Niekada nenaudokite mašinos, jei ji veikia netinkamai.

ĮSPĖJIMAS: PRIEŠ PRADĖDAMI BET KOKIĄ TRENIRUOČIŲ PROGRAMĄ, PASITARKITE SU GYDYTOJU. TAI YPAČ SVARBU VYRESNIEMS NEI 35 METŲ ASMENIMS ARBA ASMENIMS, TURINTIEMS SVEIKATOS PROBLEMŲ. PRIEŠ NAUDODAMIESI BET KOKIA TRENIRUOKLIŲ ĮRANGA, PERSKAITYKITE VISAS INSTRUKCIJAS. MES NEPRISIIMAME JOKIOS ATSAKOMYBĖS UŽ ASMENS SUŽALOJIMUS AR MATERIALINĘ ŽALĄ, PATIRTĄ NAUDOJANT ŠĮ GAMINĮ ARBA DĖL JO NAUDOJIMO.

IŠSAUGOKITE ŠIUOS NURODYMUS.

SVARBI SURINKIMO INFORMACIJA

- Suoliukui surinkti reikalingi įrankiai: Reguliuojamasis veržliaraktis ir veržliaraktis.
- DĖMESIO: siekiant išvengti galimų sužalojimų, primygtinai rekomenduojama, kad šią įrangą montuotų du ar daugiau žmonių.
- Užtikrinkite, kad vežimėlių varžtai būtų įsukti į montuojamų komponentų Kvadratines skyles. Pritvirtinkite poveržlę tik prie vežimėlio varžto galo.
- Montuojamiems komponentams naudokite per apvalią skylę įsuktus šarnyrinius arba šešiakampius varžtus.
- Prieš priveržd ami visada palaukite, kol visi varžtai bus sumontuoti ant stendo. kiekvieno varžto iš karto po to, kai jis sumontuotas

Užveržkite veržles ir varžtus

Saugiai priveržkite visas veržles ir varžtus po to, kai visi komponentai buvo sumontuoti pagal dabartinį ir ankstesnius žingsnius.

PASTABA: Neužveržkite per stipriai jokių komponentų, atliekančių pasukamąją funkciją.

Įsitikinkite, kad visi sukamieji komponentai gali laisvai judėti.

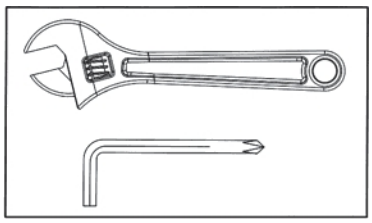

Šiame visų veržlių ir varžtų neužveržkite:

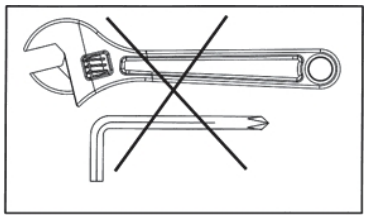

1

Nr.	Aprašymas	Specifikacija	Kiekis
1	Pagrindo rėmo galinė dalis		1
2	Pagrindo rėmo priekis		1
3	Stovas Vertikalus rėmas priekyje		1
4	Drugelis Parama		1
5	Viršutinis rėmas		1
6	Parama gale		1
7	Galinis kreipiamasis strypas		2
8	Viršutinis rėmas		1
9	Priekinis spaudos pagrindas		1
10	Priekinė spauda		1
11	Priekinė atrama		1
12	Sėdynės atrama		1
13	Kojų atrama		1
14	Putų rėmas		1
15	Viršutinis jungiamasis rėmas		1
16	Pagrindo jungiamasis rėmas		1
17	Atlošo atrama		1
18	Rėmas nuo kojos (drugelis) - kairėje		1
19	Rėmas nuo kojos (drugelis) - Dešinysis		1
20	Skriemulio dėklas		2
21	Priekinis spaudos pagrindas		1
22	Reguliuojama virpesių juosta		2
23	Putų strypas		1
24	Skriemulio laikiklis		1
25	Reguliuojamas skriemulio laikiklis	236×101×3	4
26	Įvorė	φ30×φ25,5×3	2
27	Sėdynės pagalvėlė	360×250×430×65	1
28	Atlošo lenta	366×520×65	1
29	Reguliuojamas lentos atlošas	R290×R240×6	1
30	Dekoratyvinė plokštelė	R287×R243×1,5	1
31	Dekoratyvinė plokštelė	R125×R80×1,5	1
32	Dekoratyvinė plokštelė	R85×R45×1,5	2
33	D ploviklis	φ38×3	2
34	Šilko kotas	Φ12×131×M8	2
35	Šilko kotas	Φ10×30×M8	2
36	Priekinis viršelis	272×107×90×2	1
37	Svorio krūvos dangtis	1793×R91.5×1	2
38	Viršutinis kabelis	L=4305	1
39	Prijungiamas kabelis	L=3580	1
40	Drugelio kabelis	L=5600	1
41	Užrakto rankenėlė		1
42	Lat baras		1
43	"Shiver Bar		1
44	Užrakto rankenėlė		1
45	Dangtelis dangtelis	21×M18×1.5×18	2
46	Kaiščio ašis	Φ16×106	2
47	Pavasaris	φ12,4×φ1,2×38,2	2
48	Grandininė jungtis	08A(12.7)	2
49	Užrakto rankenėlė	M18×φ10	1
50	Stovo įdėklas	90×45×5	1
51	Putų ritinys	φ125×φ22×215	6
52	Baro galas	φ38×φ9×8	2
53	Pasirinkimo strypas	Φ25×563(19+1)	1
54	Viršutinė svorio plokštė	230×65×72	1
55	Svorio plokštė	250×100×25,4 (10 SVARŲ)	19
56	Svorio plokštės lipdukas	10LB-200LB	1
57	Svorio pasirinkimo kaištis		1
58	Nailono dirželis Iso rankena	L=245 mm	2
59	Kulkšnies dirželis		1
60	6 jungčių grandinė	6	2
61	10 jungčių grandinė	10	1
62	15 jungčių grandinė	15	1
63	Kabliukas	φ8	8
64	Dekoratyvinis dangtelis	φ37,5 × φ6,5 × 19	4
65	Ratas	φ27×24	3
66	Mažasis skriemulys su guoliu	φ72×φ10	5
67	Skriemulys	φ96	20
68	Guolis	6004	4
69	Guolis	61905	4
70	Skylės žiedinis žiedas	25	2
71	Įvorė	φ25×φ10,5×12	10
72	Įvorė	φ25×φ20×φ12,2×10	6
73	Įvorė	φ38×φ34×φ25×22	4
74	Rankena	Φ20×114	4
75	Rankena	Φ27.5×3×135	4
76	Mažasis skriemulys su guoliu	Φ50×Φ10	1
77	Galinis dangtelis	□25	4
78	Galinis dangtelis	φ32	4

79	Galinis dangtelis	φ50	2
80	Galinis dangtelis	PT50×100	2
81	Skaidrių vadovas	PT50×100/PT40×80×147	1
82	Guminis kamštis	φ30×φ25×30	1
83	Guminis kamštis	φ62×φ24,5×25	4
84	Guminis kamštis	φ45×40	1
85	Grindų galinis dangtelis	PT145×95×9	4
86	Putų pertvara	φ68×5.7	6
87	Putų pertvara	φ70×φ26×9,5	6
88	Galinis dangtelis	φ50×5.7	4
89	Spyruoklinė poveržlė	10/336HV	2
90	Spyruoklinė poveržlė	12	4
91	Skalbimo mašina	8	18
92	Skalbimo mašina	10	98
93	Skalbimo mašina	12	15
94	Skalbimo mašina	Φ25×11×2	1
95	Riešutai	M8	3
96	Riešutai	M10	43
97	Riešutai	M12	6
98	HEX varžtas	M10×25	4
99	HEX varžtas	M10×45	13
100	HEX varžtas	M10×65	11
101	HEX varžtas	M10×70	5
102	HEX varžtas	M10×75	2
103	HEX varžtas	M10×90	1
104	HEX varžtas	M10×115	3
105	HEX varžtas	M10×125	2
106	HEX varžtas	M10×140	6
107	HEX varžtas	M10×145	5
108	HEX varžtas	M12×20	1
109	HEX varžtas	M12×30	2
110	HEX varžtas	M12×130	2
111	HEX varžtas	M12×145	2
112	Varžtas su šešiakampiu lizdu	M8×16	8
113	Varžtas su šešiakampiu lizdu	M8×25	6
114	Varžtas su šešiakampiu lizdu	M8×45	3
115	Varžtas su šešiakampiu lizdu	M10×16	4
116	Varžtas su šešiakampiu lizdu	M10×30	1
117	Varžtas su šešiakampiu lizdu	M10×95	2
118	Varžtai su šešiakampėmis galvutėmis	M8×20	10
119	Varžtai su šešiakampėmis galvutėmis	M6×10	6
120	"Philips" varžtas	M4×6	8
121	Nustatomasis varžtas	M6×6	4
122	"Philips" varžtas	M6×16	1
123	Varžtas su šešiakampiu lizdu	φ 20×M8×12	4
124	Grindų galinis dangtelis	PT170×107×15	2
125	Kojos plokštelė		1
126	Stovo įdėklas	70×45×5	2
127	Magnetas	φ25×φ5×4	2
128	Įvorė	φ25×φ16×φ12,2×5	2
129	"Philips" varžtas	M5×12	8
130	"Philips" varžtas	M4×10	6
131	Varžtas su šešiakampiu lizdu	M10×55	1
132	Viršutinis rėmas		2
133	Apatinis rėmas		2
134	Plokštė	30×14×3×M4	4
135	Reguliavimo velenas	φ25×75	1
136	Kabelis	L=1180	1
137	Distancinė įvorė	φ30×2×8	2
138	Prilaikomasis žiedas	φ38×φ29,2×14,5×M6	4
139	Užrakinimo rėmas		1
140	Skriemulio laikiklis		1
141	HEX varžtas	M12× 1 35	2
	Alleninis veržliaraktis	6#	1
	Alleninis veržliaraktis	5#	2
	Alleninis veržliaraktis	4#	1
	Alleninis veržliaraktis	3#	1

2

Nr	Aprašymas	Specifikacija	Kiekis
1	Jungiamasis rėmas		1
2	Pagrindinis rėmas		1
3	Sėdynės atrama		1
4	Sėdynės jungiamasis rėmas		1
5	Sūpynės rėmas		1
6	Fiksavimo rėmas		1
7	Jungiamasis rėmas, priekinis		1
8	Atraminis rėmas		1
9	Pėdų plokštė		1
10	Drebėjimo strypas, R		1
11	Drebėjimo strypas, L		1
12	Plokštės elementas kojoms, L		1
13	Plokštės elementas kojoms, R		1
14	Atlošo atrama		1
15	Lenta		2
16	Troselis	L=1900	1
17	Troselis	L=2520	1
18	Guolis		2
19	Ritinė	φ16×220×M12	2
20	Atlošas	329×520×65	1
21	Sėdynė	360×250×430×65	1
22	Ritinė	φ16×167×M12	3
23	Reguliavimo velenas	φ25×75	1
24	Judamasis fiksavimo kaištis		1
25	Dangtis	φ37.5×φ6.5×19	2
26	Rankenos	Φ27.5×3×135	2
27	Fiksavimo žiedas	φ38×φ29.2×14.5×M6	2
28	Guolis	61904-2RZ	10
29	Guolio įvorė	φ42×φ25×φ16×15	10
30	Allen varžtas	M8×25	1
31	Įvorė	φ25×φ20×φ12.2×10	4
32	Galinis dangtelis	PT50X100	1
33	Slydimo kreipiamasis	PT50×100/PT40×80×147	1
34	Guminis stabdiklis	φ50×φ48×23	1
35	Guminis stabdiklis	48×48×5	1
36	Grindų kaištis	PT145×95×9	4
37	Galinis dangtelis	PT170×107×15	1
38	Skriemulys	φ96	10
39	Ilgas veržlė	18×100×M12	1
40	Šešiakampis varžtas	M10x120	1
41	Pagalvėlė	8	4
42	Pagalvėlė	10	41
43	Pagalvėlė	12	14
44	Veržlė	M10	18
45	Veržlė	M12	12
46	Šešiakampis varžtas	M10×16	4
47	Šešiakampis varžtas	M10×45	**4**
48	Šešiakampis varžtas	M10×55	5
49	Šešiakampis varžtas	M10×65	3
50	Šešiakampis varžtas	M10×75	6
51	Philips varžtas	M4×10	4
52	Skriemulio rėmas		**1**
53	Šešiakampis varžtas	M12×210	2
54	Šešiakampis varžtas	M8×25	2
55	Šešiakampis varžtas	M8×65	2
56	Šešiakampės galvutės varžtai su įleidžiamu galvu	M6×10	2
57	Fiksavimo varžtas	M6>6	2
58	Philips varžtas	M6×16	1
59	Šešiakampės galvutės varžtai su mygtuku	M5×2Q	1
	Allen raktas	6#	1
	Allen raktas	5#	1
	Allen raktas	4#	1
	Allen raktas	3#	1

SVARĪGS DROŠĪBAS PAZIŅOJUMS

PASĀKUMI

Šis trenažieris ir veidots optimālai drošībai. Tomēr vienmēr, kad lietojat trenažieri, jāievēro daži piesardzības pasākumi. Pirms trenažiera montāžas vai lietošanas noteikti izlasiet visu rokasgrāmatu. Īpaši ievērojiet šādus drošības pasākumus:

1. Neļaujiet bērniem un mājdzīvniekiem piekļūt mašīnai Nekādā gadījumā neatstājiet bērnus bez uzraudzības vienā telpā ar mašīnu.
2. Vienlaikus drīkst izmantot tikai viena persona.
3. Ja lietotājam rodas reibonis, slikta dūša, sāpes krūtīs vai citi neparasti simptomi, pārtrauciet treniņu un nekavējoties konsultējieties ar ārstu.
4. Novietojiet mašīnu uz skaidras, nolīdzinātas NENOLIEDZ izmantot mašīnu ūdens tuvumā vai ārpus telpām.
5. turiet rokas prom no visām kustīgajām
6. Vienmēr valkājiet piemērotu , kad NEVALKOJIET halātus vai citu apģērbu, kas varētu iesprūst mašīnā. Izmantojot trenažieri, ir nepieciešami arī skriešanas vai aerobikas apavi.
7. Lietojiet mašīnu tikai paredzētajam lietojumam, kā aprakstīts šajā dokumentā NEIZMANTOŠANAIZMANTOŠANAIZMANĪBU, ko nav ieteicis ražotājs.
8. Nenovietojiet nekādus asus priekšmetus ap
9. Persona ar invaliditāti nedrīkst lietot ierīci bez kvalificētas personas vai ārsta klātbūtnes.
10. Pirms izmantot trenažieri, vienmēr veiciet stiepšanās vingrinājumus, lai pareizi .
11. Nekad nelietojiet mašīnu, ja tā nedarbojas pareizi.

BRĪDINĀJUMS: PIRMS JEBKURAS TRENIŅU PROGRAMMAS UZSĀKŠANAS KONSULTĒJIETIES AR ĀRSTU. TAS IR ĪPAŠI SVARĪGI PERSONĀM, KAS VECĀKAS PAR 35 GADIEM, VAI PERSONĀM AR JAU ESOŠĀM VESELĪBAS PROBLĒMĀM. PIRMS JEBKURA TRENAŽIERA LIETOŠANAS IZLASIET VISUS NORĀDĪJUMUS. MĒS NEUZŅEMAMIES NEKĀDU ATBILDĪBU PAR MIESAS BOJĀJUMIEM VAI MATERIĀLAJIEM ZAUDĒJUMIEM, KAS RADUŠIES, LIETOJOT ŠO IZSTRĀDĀJUMU.

SAGLABĀJIET ŠOS NORĀDĪJUMUS.

SVARĪGA MONTĀŽAS INFORMĀCIJA

- Darbarīki, kas nepieciešami sola montāžai: Regulējama uzgriežņu atslēga un sešstūra atslēga.
- PIEZĪME: Lai izvairītos no iespējamām traumām, šo aprīkojumu ieteicams montēt divām vai vairākām personām.
- Pārliecinieties, ka montējamiem komponentiem pārvadāšanas skrūves ir ievietotas caur kvadrātveida caurumiem. Piestipriniet paplāksni tikai pie nesošās skrūves gala.
- Montējamiem komponentiem izmantojiet sešstūra skrūves vai sešstūra skrūves, kas iebīdītas apaļajā caurumā.
- Pirms skrūvju pievilkšanas vienmēr pagaidiet, līdz visas skrūves ir samontētas uz stenda. katru skrūvi uzreiz pēc tās uzstādīšanas.

Nostipriniet uzgriežņus un skrūves

Droši pievelciet visas uzgriežņus un skrūves pēc tam, kad visas sastāvdaļas ir samontētas pašreizējā un iepriekšējos posmos.

PIEZĪME: Nepārspīlēiet nevienu komponentu ar šarnīra funkciju.

Pārliecinieties, ka visas rotējošās sastāvdaļas var brīvi kustēties.

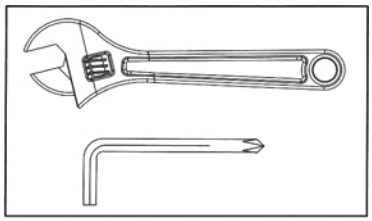

Šajā solī nepievelciet visas uzgriežņus un skrūves:

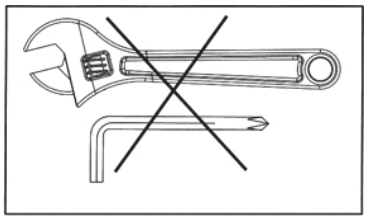

1

Nr	Apraksts	Specifikācija	Daudz.
1	Pamata rāmja aizmugurējā daļa		1
2	Pamatnes rāmja priekšpuse		1
3	Statīvs Vertikālā rāmja priekšpuse		1
4	Tauriņu atbalsts		1
5	Augšējais rāmis		1
6	Atbalsta aizmugurējā daļa		1
7	Vadotnes stienis aizmugurē		2
8	Augšējais rāmis		1
9	Priekšējā preses bāze		1
10	Priekšējā prese		1
11	Priekšējais atbalsts		1
12	Sēdekļa atbalsts		1
13	Kāju atbalsts		1
14	Putu rāmis		1
15	Augšējais savienojuma rāmis		1
16	Bāzes savienojošais rāmis		1
17	Atzveltnes balsts		1
18	Rāmis no pēdas (tauriņš) - kreisais		1
19	Rāmis no pēdas (tauriņš) - pa labi		1
20	Skrūvju korpuss		2
21	Priekšējā preses bāze		1
22	Regulējama kratīšanas josla		2
23	Putu stienis		1
24	Skrūvju kronšteins		1
25	Regulējams skriemeļa kronšteins	236×101×3	4
26	Ieliktņi	φ30×φ25,5×3	2
27	Sēdekļa spilventiņš	360×250×430×65	1
28	Atzveltnes dēlis	366×520×65	1
29	Regulējams valdes atzveltnes balsts	R290×R240×6	1
30	Dekoratīvā plāksne	R287×R243×1,5	1
31	Dekoratīvā plāksne	R125×R80×1,5	1
32	Dekoratīvā plāksne	R85×R45×1,5	2
33	D mazgājamā mašīna	φ38×3	2
34	Zīda vārpsta	Φ12×131×M8	2
35	Zīda vārpsta	Φ10×30×M8	2
36	Priekšējais vāks	272×107×90×2	1
37	Svaru kaudzes vāks	1793×R91.5×1	2
38	Augšējais kabelis	L=4305	1
39	Savienojamais kabelis	L=3580	1
40	Tauriņu kabelis	L=5600	1
41	Bloķēšanas rokturis		1
42	Lat Bar		1
43	Shiver bārs		1
44	Bloķēšanas rokturis		1
45	Vāka vāciņš	21×M18×1.5×18	2
46	Tapskrūves ass	Φ16×106	2
47	Pavasaris	φ12,4 × φ1,2 × 38,2	2
48	Ķēdes savienojums	08A(12.7)	2
49	Bloķēšanas rokturis	M18×φ10	1
50	Statīva oderējums	90×45×5	1
51	Foam Roll	φ125×φ22×215	6
52	Bāra gals	φ38×φ9×8	2
53	Selektora stienis	Φ25×563(19+1)	1
54	Augšējā svara plāksne	230×65×72	1
55	Svara plāksne	250 × 100 × 25,4 (10 LB)	19
56	Svara plāksnes uzlīme	10LB-200LB	1
57	Svara atlases tapa		1
58	Neilona siksna Iso-rokturis	L=245 mm	2
59	Potītes siksniņa		1
60	6 savienojumu ķēde	6	2
61	10 savienojumu ķēde	10	1
62	15 savienojumu ķēde	15	1
63	Āķis	φ8	8
64	Dekoratīvais vāks	φ37,5×φ6,5×19	4
65	Ritenis	φ27×24	3
66	Mazais skriemelis ar gultni	φ72×φ10	5
67	Skrūvgriezis	φ96	20
68	Gultnis	6004	4
69	Gultnis	61905	4
70	Cauruma cilpa	25	2
71	Ieliktņi	φ25×φ10,5×12	10
72	Ieliktņi	φ25×φ20×φ12,2×10	6
73	Ieliktņi	φ38×φ34×φ25×22	4
74	Rokturis	Φ20×114	4
75	Rokturis	Φ27.5×3×135	4
76	Mazais skriemelis ar gultni	Φ50×Φ10	1
77	Gala vāciņš	□25	4

78	Gala vāciņš	φ32	4
79	Gala vāciņš	φ50	2
80	Gala vāciņš	PT50×100	2
81	Slaidu ceļvedis	PT50×100/PT40×80×147	1
82	Gumijas aizbāzni	φ30×φ25×30	1
83	Gumijas aizbāzni	φ62×φ24,5×25	4
84	Gumijas aizbāzni	φ45×40	1
85	Grīdas gala vāciņš	PT145×95×9	4
86	Putu pārsegs	φ68×5.7	6
87	Putuplasta Inner starpsiena	φ70×φ26×9,5	6
88	Gala vāks	φ50×5.7	4
89	Atsperu paplāksne	10/336HV	2
90	Atsperu paplāksne	12	4
91	Veļas mazgātājs	8	18
92	Veļas mazgātājs	10	98
93	Veļas mazgātājs	12	15
94	Veļas mazgātājs	Φ25×11×2	1
95	Rieksti	M8	3
96	Rieksti	M10	43
97	Rieksti	M12	6
98	HEX skrūve	M10×25	4
99	HEX skrūve	M10×45	13
100	HEX skrūve	M10×65	11
101	HEX skrūve	M10×70	5
102	HEX skrūve	M10×75	2
103	HEX skrūve	M10×90	1
104	HEX skrūve	M10×115	3
105	HEX skrūve	M10×125	2
106	HEX skrūve	M10×140	6
107	HEX skrūve	M10×145	5
108	HEX skrūve	M12×20	1
109	HEX skrūve	M12×30	2
110	HEX skrūve	M12×130	2
111	HEX skrūve	M12×145	2
112	Skrūve ar sešstūra uzmavu	M8×16	8
113	Skrūve ar sešstūra uzmavu	M8×25	6
114	Skrūve ar sešstūra uzmavu	M8×45	3
115	Skrūve ar sešstūra uzmavu	M10×16	4
116	Skrūve ar sešstūra uzmavu	M10×30	1
117	Skrūve ar sešstūra uzmavu	M10×95	2
118	Skrūves ar sešstūra uzmavu ar iegremdētu galvu	M8×20	10
119	Skrūves ar sešstūra uzmavu ar iegremdētu galvu	M6×10	6
120	Philips skrūve	M4×6	8
121	Regulēšanas skrūve	M6×6	4
122	Philips skrūve	M6×16	1
123	Skrūve ar sešstūra uzmavu	φ 20×M8×12	4
124	Grīdas gala vāciņš	PT170×107×15	2
125	Kāju plāksne		1
126	Statīva oderējums	70×45×5	2
127	Magnēts	φ25×φ5×4	2
128	Ieliktņi	φ25×φ16×φ12,2×5	2
129	Philips skrūve	M5×12	8
130	Philips skrūve	M4×10	6
131	Skrūve ar sešstūra uzmavu	M10×55	1
132	Augšējais rāmis		2
133	Apakšējais rāmis		2
134	Plāksne	30×14×3×M4	4
135	Regulēšanas vārpsta	φ25×75	1
136	Kabeļi	L=1180	1
137	Distancējošā uzmava	φ30×2×8	2
138	Stiprinājuma gredzens	φ38×φ29,2×14,5×M6	4
139	Bloķēšanas rāmis		1
140	Skrūvju kronšteins		1
141	HEX skrūve	M12× 1 35	2
	Uzgriežņu atslēga	6#	1
	Uzgriežņu atslēga	5#	2
	Uzgriežņu atslēga	4#	1
	Uzgriežņu atslēga	3#	1

2

Nr	Apraksts	Specifikācija	Daudz.
1	Savienojošais rāmis		1
2	Pamatrāmis		1
3	Sēdekļa atbalsts		1
4	Sēdekļa savienojošais rāmis		1
5	Svārstīgs rāmis		1
6	Fiksējošais rāmis		1
7	Savienojošais rāmis priekšā		1
8	Atbalsta rāmis		1
9	Kāju plāksne		1
10	Ribas stieņš R		1
11	Ribas stieņš L		1
12	Element no plāksnes kājām L		1
13	Element no plāksnes kājām R		1
14	Atzveltnes atbalsts		1
15	Plāksne		2
16	Kabeļi	L=1900	1
17	Kabeļi	L=2520	1
18	Gultņu bloks		2
19	Rullītis	φ16×220×M12	2
20	Atzveltne	329×520×65	1
21	Sēdeklis	360×250×430×65	1
22	Rullītis	φ16×167×M12	3
23	Regulējošais vārpstas	φ25×75	1
24	Pārvietojamais fiksējošais tapskrūve		1
25	Uzlikums	φ37.5×φ6.5×19	2
26	Rokturi	Φ27.5×3×135	2
27	Fiksējošais gredzens	φ38×φ29.2×14.5×M6	2
28	Gultnis	61904-2RZ	10
29	Gultņa uzmava	φ42×φ25×φ16×15	10
30	Sešstūra skrūve	M8×25	1
31	Uzmava	φ25×φ20×φ12.2×10	4
32	Gala vāciņš	PT50X100	1
33	Slīdnes vadotne	PT50×100/PT40×80×147	1
34	Gumijas aizbāznis	φ50×φ48×23	1
35	Gumijas aizbāznis	48×48×5	1
36	Grīdas tapas	PT145×95×9	4
37	Gala vāciņš	PT170×107×15	1
38	Rullīte	φ96	10
39	Garā uzgriežņa	18×100×M12	1
40	Sešstūra skrūve	M10x120	1
41	Pads	8	4
42	Pads	10	41
43	Pads	12	14
44	Uzgriežņa	M10	18
45	Uzgriežņa	M12	12
46	Sešstūra skrūve	M10×16	4
47	Sešstūra skrūve	M10×45	**4**
48	Sešstūra skrūve	M10×55	5
49	Sešstūra skrūve	M10×65	3
50	Sešstūra skrūve	M10×75	6
51	Sešstūra skrūve	M4×10	4
52	Sešstūra skrūve		**1**
53	Sešstūra skrūve	M12×210	2
54	Sešstūra skrūve	M8×25	2
55	Sešstūra skrūve	M8×65	2
56	Sešstūra skrūves ar iegrūtu galvu	M6×10	2
57	Fiksējošā skrūve	M6>6	2
58	Philips skrūve	M6×16	1
59	Sešstūra pogas galva	M5×2Q	1
	Sešstūra atslēga	6#	1
	Sešstūra atslēga	5#	1
	Sešstūra atslēga	4#	1
	Sešstūra atslēga	3#	1

BELANGRIJKE VEILIGHEIDSINFORMATIE

VOORZORGSMAATREGELEN

Dit toestel is gebouwd voor optimale veiligheid. Er gelden echter bepaalde voorzorgsmaatregelen wanneer u een trainingsapparaat bedient. Zorg ervoor dat u de hele handleiding leest voordat u het apparaat in elkaar zet of bedient. Let in het bijzonder op de volgende veiligheidsmaatregelen:

1. Laat kinderen NIET zonder toezicht in dezelfde ruimte als het apparaat.
2. Slechts één persoon tegelijk mag de
3. Als de gebruiker duizeligheid, misselijkheid, pijn op de borst of andere abnormale symptomen ervaart, STOP dan de training en RAADPLEG ONMIDDELLIJK EEN FYSICIËN.
4. Gebruik het apparaat NIET in de buurt van water of buitenshuis.
5. Houd uw handen uit de buurt van alle bewegende
6. Draag altijd geschikte trainingskleding wanneer u GEEN badjassen of andere kleding draagt die in het apparaat verstrikt kan raken. Hardloop- of gymnastiekschoenen zijn ook vereist wanneer u het apparaat gebruikt.
7. Gebruik de machine alleen voor het beoogde gebruik zoals beschreven in deze GEBRUIK GEEN hulpstukken die niet door de fabrikant worden aanbevolen.
8. Plaats geen scherpe voorwerpen rond de
9. Personen met een handicap mogen het apparaat niet gebruiken zonder dat er een gekwalificeerd persoon of arts aanwezig is.
10. Voordat u het apparaat gebruikt om te trainen, moet u altijd rekoefeningen doen om goed .
11. Gebruik het apparaat nooit als het niet goed functioneert.

WAARSCHUWING: RAADPLEEG UW ARTS VOORDAT U MET EEN TRAININGSPROGRAMMA BEGINT. DIT IS VOORAL BELANGRIJK VOOR PERSONEN OUDER DAN 35 JAAR OF PERSONEN MET REEDS BESTAANDE GEZONDHEIDSPROBLEMEN. LEES ALLE INSTRUCTIES VOORDAT U EEN FITNESSAPPARAAT GEBRUIKT. WIJ AANVAARDEN GEEN AANSPRAKELIJKHEID VOOR PERSOONLIJK LETSEL OF MATERIËLE SCHADE OPGELOPEN DOOR OF DOOR HET GEBRUIK VAN DIT PRODUCT.

BEWAAR DEZE INSTRUCTIES.

BELANGRIJKE MONTAGE-INFORMATIE

- Gereedschap dat nodig is voor het monteren van de bank: Verstelbare sleutel en inbussleutel.
- OPMERKING: Het wordt ten zeerste aangeraden dit apparaat door twee of meer personen te laten monteren om mogelijk letsel te voorkomen.
- Zorg ervoor dat de transportbouten door de vierkantgaten worden gestoken op de onderdelen die moeten worden geassembleerd. Bevestig de sluitring alleen aan het uiteinde van de transportbout.
- Gebruik inbusbouten of zeskantbouten die door het RONDE gat worden gestoken op onderdelen die gemonteerd moeten worden.
- Wacht altijd tot alle bouten op de bank zijn gemonteerd voordat u de bouten vastdraait. Draai niet elke bout meteen vast nadat deze is geïnstalleerd.

Bouten en moeren vastzetten

Draai alle bouten en moeren stevig vast nadat alle onderdelen in de huidige en vorige stappen zijn gemonteerd.

OPMERKING: Draai onderdelen met een draaifunctie niet te vast aan.

Controleer of alle scharnierende onderdelen vrij kunnen bewegen.

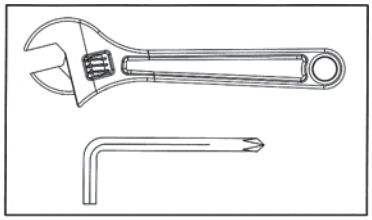

Draai niet alle bouten en moeren vast in deze stap:

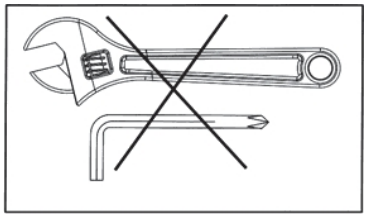

1

Nr	Beschrijving	Specificatie	Aantal
1	Basisframe Achterkant		1
2	Basisframe Voorkant		1
3	Standaard Verticaal Frame Voorkant		1
4	Vlinder ondersteuning		1
5	Bovenste frame		1
6	Ondersteuning Achterzijde		1
7	Geleidestang Achter		2
8	Bovenste frame		1
9	Frontale persvoet		1
10	Voorpers		1
11	Ondersteuning vooraan		1
12	Stoelsteun		1
13	Beensteun		1
14	Schuim Frame		1
15	Bovenste verbindingsframe		1
16	Basis Aansluitframe		1
17	Rugleuningsteun		1
18	Frame vanaf de wreef (vlinder) - Links		1
19	Frame vanaf de wreef (vlinder) - Rechts		1
20	Katrolbehuizing		2
21	Frontale persvoet		1
22	Verstelbare Shiver Bar		2
23	Schuimstaaf		1
24	Katrolsteun		1
25	Verstelbare katrolbeugel	236×101×3	4
26	Bus	φ30×φ25,5×3	2
27	Zitkussen	360×250×430×65	1
28	Rugleuning	366×520×65	1
29	Rugleuning verstelbaar	R290×R240×6	1
30	Decoratieve plaat	R287×R243×1,5	1
31	Decoratieve plaat	R125×R80×1,5	1
32	Decoratieve plaat	R85×R45×1,5	2
33	D Wasmachine	φ38×3	2
34	Zijden schacht	Φ12×131×M8	2
35	Zijden schacht	Φ10×30×M8	2
36	Voorkant	272×107×90×2	1
37	Gewicht Stapel Hoes	1793×R91.5×1	2
38	Bovenste kabel	L=4305	1
39	Aansluitbare kabel	L=3580	1
40	Vlinderkabel	L=5600	1
41	Vergrendelknop		1
42	Lat Bar		1
43	Shiver Bar		1
44	Vergrendelknop		1
45	Afdekkap	21×M18×1.5×18	2
46	Pin As	Φ16×106	2
47	Lente	φ12,4×φ1,2×38,2	2
48	Kettingverbinding	08A(12.7)	2
49	Vergrendelknop	M18×φ10	1
50	Rek Voering	90×45×5	1
51	Foam Roll	φ125×φ22×215	6
52	Bar Einde	φ38×φ9×8	2
53	Keuzestang	Φ25×563(19+1)	1
54	Bovenste gewichtsplaat	230×65×72	1
55	Gewicht Plaat	250×100×25.4 (10LB)	19
56	Gewicht Plaat Sticker	10LB-200LB	1
57	Gewichtskeuzepen		1
58	Nylon riem Iso-handgreep	L=245mm	2
59	Enkelbandje		1
60	6-punts ketting	6	2
61	10-punts ketting	10	1
62	15-punts ketting	15	1
63	Haak	φ8	8
64	Decoratieve hoes	φ37.5×φ6.5×19	4
65	Wiel	φ27×24	3
66	Kleine poelie met lager	φ72×φ10	5
67	Katrol	φ96	20
68	Lager	6004	4
69	Lager	61905	4
70	Gat borgring	25	2
71	Bus	φ25×φ10.5×12	10
72	Bus	φ25×φ20×φ12.2×10	6
73	Bus	φ38×φ34×φ25×22	4
74	Handgreep	Φ20×114	4
75	Handgreep	Φ27.5×3×135	4
76	Kleine poelie met lager	Φ50×Φ10	1
77	Eindkap	□25	4
78	Eindkap	φ32	4

79	Eindkap	φ50	2
80	Eindkap	PT50×100	2
81	Handleiding voor dia's	PT50×100/PT40×80×147	1
82	Rubberen stop	φ30×φ25×30	1
83	Rubberen stop	φ62×φ24.5×25	4
84	Rubberen stop	φ45×40	1
85	Eindkap vloer	PT145×95×9	4
86	Schuim Baffle	φ68×5.7	6
87	SchuimInner Baffle	φ70×φ26×9.5	6
88	Eindafdekking	φ50×5.7	4
89	Veerring	10/336HV	2
90	Veerring	12	4
91	Wasmachine	8	18
92	Wasmachine	10	98
93	Wasmachine	12	15
94	Wasmachine	Φ25×11×2	1
95	Moer	M8	3
96	Moer	M10	43
97	Moer	M12	6
98	HEX Bout	M10×25	4
99	HEX Bout	M10×45	13
100	HEX Bout	M10×65	11
101	HEX Bout	M10×70	5
102	HEX Bout	M10×75	2
103	HEX Bout	M10×90	1
104	HEX Bout	M10×115	3
105	HEX Bout	M10×125	2
106	HEX Bout	M10×140	6
107	HEX Bout	M10×145	5
108	HEX Bout	M12×20	1
109	HEX Bout	M12×30	2
110	HEX Bout	M12×130	2
111	HEX Bout	M12×145	2
112	Inbusbout	M8×16	8
113	Inbusbout	M8×25	6
114	Inbusbout	M8×45	3
115	Inbusbout	M10×16	4
116	Inbusbout	M10×30	1
117	Inbusbout	M10×95	2
118	Binnenzeskantschroeven met verzonken kop	M8×20	10
119	Binnenzeskantschroeven met verzonken kop	M6×10	6
120	Philips Schroef	M4×6	8
121	Stelschroef	M6×6	4
122	Philips Schroef	M6×16	1
123	Inbusbout	φ 20×M8×12	4
124	Eindkap vloer	PT170×107×15	2
125	Voetplaat		1
126	Rek Voering	70×45×5	2
127	Magneet	φ25×φ5×4	2
128	Bus	φ25×φ16×φ12.2×5	2
129	Philips Schroef	M5×12	8
130	Philips Schroef	M4×10	6
131	Inbusbout	M10×55	1
132	Bovenste frame		2
133	Onderste Frame		2
134	Plaat	30×14×3×M4	4
135	Regulerende as	φ25×75	1
136	Kabel	L=1180	1
137	Afstandshuls	φ30×2×8	2
138	Borgring	φ38×φ29.2×14.5×M6	4
139	Vergrendelingsframe		1
140	Katrolsteun		1
141	HEX Bout	M12× 1 35	2
	Inbussleutel	6#	1
	Inbussleutel	5#	2
	Inbussleutel	4#	1
	Inbussleutel	3#	1

2

Nr	Beschrijving	Specificatie	Aantal
1	Verbindingsframe		1
2	Basisframe		1
3	Zittingsteun		1
4	Zittingverbindingsframe		1
5	Oscillerend frame		1
6	Vergrendelingsframe		1
7	Verbindingsframe voorzijde		1
8	Steunframe		1
9	Voetplaat		1
10	Shiver-balk R		1
11	Shiver-balk L		1
12	Element van plaat voor poten L		1
13	Element van plaat voor poten R		1
14	Rugleuningsteun		1
15	Plaat		2
16	Kabel	L=1900	1
17	Kabel	L=2520	1
18	Lagerblok		2
19	Rol	φ16×220×M12	2
20	Rugleuning	329×520×65	1
21	Zitting	360×250×430×65	1
22	Rol	φ16×167×M12	3
23	Regelingsas	φ25×75	1
24	Bewegende borgpen		1
25	Overlay	φ37.5×φ6.5×19	2
26	Dips Handgreep	Φ27.5×3×135	2
27	Borgring	φ38×φ29.2×14.5×M6	2
28	Lager	61904-2RZ	10
29	Lagerbus	φ42×φ25×φ16×15	10
30	Inbusschroef	M8×25	1
31	Bus	φ25×φ20×φ12.2×10	4
32	Eindkap	PT50X100	1
33	Glijgeleider	PT50×100/PT40×80×147	1
34	Rubberen stop	φ50×φ48×23	1
35	Rubberen stop	48×48×5	1
36	Vloerstop	PT145×95×9	4
37	Eindkap	PT170×107×15	1
38	Poelie	φ96	10
39	Lange moer	18×100×M12	1
40	Zeskantbout	M10x120	1
41	Pad	8	4
42	Pad	10	41
43	Pad	12	14
44	Moer	M10	18
45	Moer	M12	12
46	Zeskantbout	M10×16	4
47	Zeskantbout	M10×45	**4**
48	Zeskantbout	M10×55	5
49	Zeskantbout	M10×65	3
50	Zeskantbout	M10×75	6
51	Philips-schroef	M4×10	4
52	Poelieframe		**1**
53	Zeskantbout	M12×210	2
54	Zeskantbout	M8×25	2
55	Zeskantbout	M8×65	2
56	Zeskantbouten met verzonken kop	M6×10	2
57	Stelschroef	M6>6	2
58	Philips-schroef	M6×16	1
59	Zeskantbout met bolkop	M5×2Q	1
	Inbussleutel	6#	1
	Inbussleutel	5#	1
	Inbussleutel	4#	1
	Inbussleutel	3#	1

AVISO DE SEGURANÇA IMPORTANTE

PRECAUÇÕES

Esta máquina de exercício foi construída para uma segurança óptima. No entanto, aplicam-se determinadas precauções sempre que utilizar uma peça de equipamento de exercício. Certifique-se de que lê todo o manual antes de montar ou utilizar a máquina. Em particular, tenha em atenção as seguintes precauções de segurança:

1. Manter as crianças e os animais de estimação sempre afastados da máquina NÃO deixar as crianças sem vigilância na mesma divisão que a máquina.
2. Apenas uma pessoa de cada vez deve utilizar o
3. Se o utilizador sentir tonturas, náuseas, dores no peito ou quaisquer outros sintomas anormais, PARE o treino e CONSULTE UM MÉDICO IMEDIATAMENTE.
4. Colocar a máquina numa superfície clara e nivelada. NÃO utilizar a máquina perto de água ou ao ar livre.
5. Manter as mãos afastadas de todos os objectos em movimento
6. Use sempre vestuário de treino adequado quando NÃO usar roupões ou outro vestuário que possa ficar preso máquina. Também é necessário usar calçado de corrida ou aeróbico quando utilizar a máquina.
7. Utilizar a máquina apenas para o fim a que se destina, tal como descrito neste manual NÃO utilizar acessórios não recomendados pelo fabricante.
8. Não colocar nenhum objeto afiado à volta do
9. As pessoas com deficiência não devem utilizar a máquina sem a presença de uma pessoa qualificada ou de um médico.
10. Antes de utilizar a máquina para fazer exercício, faça sempre exercícios de alongamento para aquecer corretamente.
11. Nunca utilize a máquina se esta não estiver a funcionar corretamente.

AVISO: ANTES DE INICIAR QUALQUER PROGRAMA DE EXERCÍCIO, CONSULTE O SEU MÉDICO. ISTO É ESPECIALMENTE IMPORTANTE PARA INDIVÍDUOS COM MAIS DE 35 ANOS OU PESSOAS COM PROBLEMAS DE SAÚDE PRÉ-EXISTENTES. LEIA TODAS AS INSTRUÇÕES ANTES DE UTILIZAR QUALQUER EQUIPAMENTO DE FITNESS. NÃO ASSUMIMOS QUALQUER RESPONSABILIDADE POR LESÕES PESSOAIS OU DANOS MATERIAIS SOFRIDOS POR OU ATRAVÉS DA UTILIZAÇÃO DESTE PRODUTO.

GUARDAR ESTAS INSTRUÇÕES.

INFORMAÇÕES IMPORTANTES SOBRE A MONTAGEM

- Ferramentas necessárias para a montagem da bancada: Chave ajustável e chave Allen.
- NOTA: Recomenda-se vivamente que este equipamento seja montado por duas ou mais pessoas para evitar possíveis ferimentos.
- Certifique-se de que os parafusos de transporte são inseridos através dos orifícios QUADRADOS nos componentes que têm de ser montados. Fixe a anilha apenas na extremidade do parafuso de transporte.
- Utilize parafusos Allen ou parafusos sextavados inseridos através do orifício REDONDO nos componentes que têm de ser montados.
- Aguarde sempre até que todos os parafusos estejam montados na bancada antes de apertar. Não aperte cada parafuso logo após a sua instalação

Apertar porcas e parafusos

Aperte firmemente todas as porcas e parafusos depois de todos os componentes terem sido montados nos passos actuais e anteriores.

NOTA: Não aperte demasiado qualquer componente com função pivotante.

Certifique-se de que todos os componentes giratórios podem mover-se livremente.

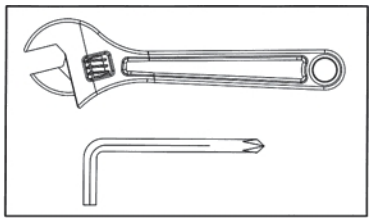

Não aperte todas as porcas e parafusos neste passo:

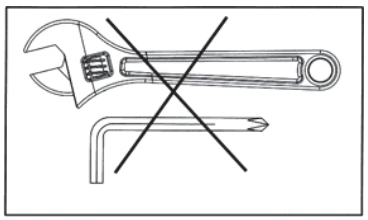

1

N.º	Descrição	Especificação	Qtd
1	Estrutura de base Traseira		1
2	Base Quadro Frente		1
3	Suporte Quadro vertical Frente		1
4	Suporte Butterfly		1
5	Estrutura superior		1
6	Apoio à retaguarda		1
7	Haste de guia traseira		2
8	Estrutura superior		1
9	Base de prensagem frontal		1
10	Imprensa frontal		1
11	Suporte frontal		1
12	Suporte de assento		1
13	Apoio de pernas		1
14	Moldura de espuma		1
15	Estrutura de ligação superior		1
16	Estrutura de ligação da base		1
17	Suporte do encosto		1
18	Moldura a partir do peito do pé (Borboleta) - Esquerda		1
19	Moldura a partir do peito do pé (Borboleta) - Direita		1
20	Caixa da polia		2
21	Base de prensagem frontal		1
22	Barra de tremor ajustável		2
23	Barra de espuma		1
24	Suporte da polia		1
25	Suporte de polia ajustável	236×101×3	4
26	Bucha	φ30×φ25.5×3	2
27	Almofada de assento	360×250×430×65	1
28	Placa de encosto	366×520×65	1
29	Encosto da prancha ajustável	R290×R240×6	1
30	Placa decorativa	R287×R243×1,5	1
31	Placa decorativa	R125×R80×1,5	1
32	Placa decorativa	R85×R45×1,5	2
33	Máquina de lavar roupa D	φ38×3	2
34	Eixo de seda	Φ12×131×M8	2
35	Eixo de seda	Φ10×30×M8	2
36	Capa	272×107×90×2	1
37	Cobertura da pilha de pesos	1793×R91.5×1	2
38	Cabo superior	L=4305	1
39	Cabo conectável	L=3580	1
40	Cabo borboleta	L=5600	1
41	Botão de bloqueio		1
42	Barra de latão		1
43	Bar Shiver		1
44	Botão de bloqueio		1
45	Tampa da tampa	21×M18×1.5×18	2
46	Eixo do pino	Φ16×106	2
47	primavera	φ12.4×φ1.2×38.2	2
48	Junta de corrente	08A(12.7)	2
49	Botão de bloqueio	M18×φ10	1
50	Revestimento de bastidor	90×45×5	1
51	Rolo de espuma	φ125×φ22×215	6
52	Fim de barra	φ38×φ9×8	2
53	Haste selectora	Φ25×563(19+1)	1
54	Placa de pesagem superior	230×65×72	1
55	Placa de pesos	250×100×25.4(10LB)	19
56	Autocolante para placa de pesos	10LB-200LB	1
57	Pino seletor de peso		1
58	Alça de nylon também pega	L=245mm	2
59	Correia para tornozelo		1
60	Corrente de 6 articulações	6	2
61	Corrente de 10 pontos	10	1
62	Corrente de 15 articulações	15	1
63	Gancho	φ8	8
64	Capa decorativa	φ37.5×φ6.5×19	4
65	Roda	φ27×24	3
66	Polia pequena com rolamento	φ72×φ10	5
67	Polia	φ96	20
68	Rolamento	6004	4
69	Rolamento	61905	4
70	Anel de retenção do furo	25	2
71	Bucha	φ25×φ10.5×12	10
72	Bucha	φ25×φ20×φ12.2×10	6
73	Bucha	φ38×φ34×φ25×22	4
74	Pega	Φ20×114	4
75	Pega	Φ27.5×3×135	4
76	Polia pequena com rolamento	Φ50×Φ10	1
77	Tampa da extremidade	□25	4

78	Tampa da extremidade	φ32	4
79	Tampa da extremidade	φ50	2
80	Tampa da extremidade	PT50×100	2
81	Guia de diapositivos	PT50×100/PT40×80×147	1
82	Tampa de borracha	φ30×φ25×30	1
83	Tampa de borracha	φ62×φ24.5×25	4
84	Tampa de borracha	φ45×40	1
85	Tampa da extremidade do pavimento	PT145×95×9	4
86	Abafador de espuma	φ68×5.7	6
87	Abafador de interior de espuma	φ70×φ26×9,5	6
88	Tampa da extremidade	φ50×5.7	4
89	Arruela de pressão	10/336HV	2
90	Arruela de pressão	12	4
91	Máquina de lavar roupa	8	18
92	Máquina de lavar roupa	10	98
93	Máquina de lavar roupa	12	15
94	Máquina de lavar roupa	Φ25×11×2	1
95	Porca	M8	3
96	Porca	M10	43
97	Porca	M12	6
98	Parafuso HEX	M10×25	4
99	Parafuso HEX	M10×45	13
100	Parafuso HEX	M10×65	11
101	Parafuso HEX	M10×70	5
102	Parafuso HEX	M10×75	2
103	Parafuso HEX	M10×90	1
104	Parafuso HEX	M10×115	3
105	Parafuso HEX	M10×125	2
106	Parafuso HEX	M10×140	6
107	Parafuso HEX	M10×145	5
108	Parafuso HEX	M12×20	1
109	Parafuso HEX	M12×30	2
110	Parafuso HEX	M12×130	2
111	Parafuso HEX	M12×145	2
112	Parafuso de sextavado interior	M8×16	8
113	Parafuso de sextavado interior	M8×25	6
114	Parafuso de sextavado interior	M8×45	3
115	Parafuso de sextavado interior	M10×16	4
116	Parafuso de sextavado interior	M10×30	1
117	Parafuso de sextavado interior	M10×95	2
118	Parafusos de cabeça escareada com sextavado interior	M8×20	10
119	Parafusos de cabeça escareada com sextavado interior	M6×10	6
120	Parafuso Philips	M4×6	8
121	Parafuso de ajuste	M6×6	4
122	Parafuso Philips	M6×16	1
123	Parafuso de sextavado interior	φ 20×M8×12	4
124	Tampa da extremidade do pavimento	PT170×107×15	2
125	Placa de pé		1
126	Revestimento de bastidor	70×45×5	2
127	Íman	φ25×φ5×4	2
128	Bucha	φ25×φ16×φ12.2×5	2
129	Parafuso Philips	M5×12	8
130	Parafuso Philips	M4×10	6
131	Parafuso de sextavado interior	M10×55	1
132	Estrutura superior		2
133	Estrutura inferior		2
134	Prato	30×14×3×M4	4
135	Eixo de regulação	φ25×75	1
136	Cabo	L=1180	1
137	Manga espaçadora	φ30×2×8	2
138	Anel de retenção	φ38×φ29,2×14,5×M6	4
139	Armação de bloqueio		1
140	Suporte da polia		1
141	Parafuso HEX	M12× 1 35	2
	Chave Allen	6#	1
	Chave Allen	5#	2
	Chave Allen	4#	1
	Chave Allen	3#	1

2

N.º	Descrição	Especificação	Qtd
1	Estrutura de ligação		1
2	Estrutura de base		1
3	Suporte do assento		1
4	Estrutura de ligação do assento		1
5	Estrutura oscilante		1
6	Estrutura de bloqueio		1
7	Estrutura de ligação frontal		1
8	Estrutura de suporte		1
9	Placa de apoio		1
10	Barra anti-vibração R		1
11	Barra anti-vibração L		1
12	Elemento da placa para as pernas L		1
13	Elemento da placa para as pernas R		1
14	Suporte do encosto		1
15	Placa		2
16	Cabo	L=1900	1
17	Cabo	L=2520	1
18	Bloco de rolamento		2
19	Rolo	φ16×220×M12	2
20	Encosto	329×520×65	1
21	Assento	360×250×430×65	1
22	Rolo	φ16×167×M12	3
23	Eixo regulador	φ25×75	1
24	Pino de bloqueio móvel		1
25	Sobreposição	φ37.5×φ6.5×19	2
26	Pega	Φ27.5×3×135	2
27	Anel de retenção	φ38×φ29.2×14.5×M6	2
28	Rolamento	61904-2RZ	10
29	Bucha do rolamento	φ42×φ25×φ16×15	10
30	Parafuso Allen	M8×25	1
31	Bucha	φ25×φ20×φ12.2×10	4
32	Tampa	PT50X100	1
33	Guia deslizante	PT50×100/PT40×80×147	1
34	Batente de borracha	φ50×φ48×23	1
35	Batente de borracha	48×48×5	1
36	Tampa do piso	PT145×95×9	4
37	Tampa	PT170×107×15	1
38	Polia	φ96	10
39	Porca longa	18×100×M12	1
40	Parafuso sextavado	M10x120	1
41	Almofada	8	4
42	Almofada	10	41
43	Almofada	12	14
44	Porca	M10	18
45	Porca	M12	12
46	Parafuso sextavado	M10×16	4
47	Parafuso sextavado	M10×45	**4**
48	Parafuso sextavado	M10×55	5
49	Parafuso sextavado	M10×65	3
50	Parafuso sextavado	M10×75	6
51	Parafuso Philips	M4×10	4
52	Estrutura da polia		**1**
53	Parafuso sextavado	M12×210	2
54	Parafuso sextavado	M8×25	2
55	Parafuso sextavado	M8×65	2
56	Parafusos de cabeça escareada com encaixe sextavado	M6×10	2
57	Parafuso de fixação	M6>6	2
58	Parafuso Philips	M6×16	1
59	Cabeça de botão com encaixe sextavado	M5×2Q	1
	Chave Allen	6#	1
	Chave Allen	5#	1
	Chave Allen	4#	1
	Chave Allen	3#	1

NOTIFICARE IMPORTANTĂ PRIVIND SIGURANȚA

PRECAUȚII

Acest aparat de exerciții este construit pentru o siguranță optimă. Cu toate acestea, se aplică anumite măsuri de precauție ori de câte ori utilizați un echipament de exerciții fizice. Asigurați-vă că citiți întregul manual înainte de a asambla sau de a utiliza aparatul. În special, rețineți următoarele măsuri de siguranță:

1. Țineți copiii și animalele de companie departe de aparat în orice moment NU lăsați copiii nesupravegheați în aceeași cameră cu aparatul.
2. O singură persoană la un moment dat trebuie să utilizeze
3. Dacă utilizatorul experimentează amețeli, greață, dureri în piept sau orice alte simptome anormale, OPRII antrenamentul și CONSULTĂ IMEDIAT UN MEDIC.
4. Poziționați aparatul pe o suprafață clară, nivelată NU utilizați aparatul în apropierea apei sau în aer liber.
5. Țineți mâinile departe de orice mișcare
6. Purtați întotdeauna haine adecvate pentru antrenament atunci când NU purtați halate sau alte haine care ar putea fi prinse aparat. Pantofii de alergare sau aerobic sunt, de asemenea, necesari atunci când utilizați aparatul.
7. Utilizați utilajul numai pentru utilizarea prevăzută, conform descrierii din acest document NU utilizați atașamente care nu sunt recomandate de producător.
8. Nu amplasați niciun obiect ascuțit în jurul
9. Persoanele cu dizabilități nu trebuie să utilizeze aparatul fără o persoană calificată sau un medic în
10. Înainte de a utiliza aparatul pentru exerciții fizice, faceți întotdeauna exerciții de întindere pentru a vă corespunzător.
11. Nu folosiți niciodată mașina dacă aceasta nu funcționează corespunzător.

AVERTIZARE: ÎNAINTE DE A ÎNCEPE ORICE PROGRAM DE EXERCIȚII FIZICE, MEDICUL. ACEST LUCRU ESTE DEOSEBIT DE IMPORTANT PENTRU PERSOANELE CU VÂRSTA DE PESTE 35 DE ANI SAU PENTRU PERSOANELE CU PROBLEME DE SĂNĂTATE PREEXISTENTE. CITIȚI TOATE INSTRUCȚIUNILE ÎNAINTE DE A UTILIZA ORICE ECHIPAMENT DE FITNESS. NU NE ASUMĂM NICIO RESPONSABILITATE PENTRU VĂTĂMĂRILE CORPORALE SAU DAUNE MATERIALE SUFERITE DE SAU PRIN UTILIZAREA ACESTUI PRODUS.

SALVAȚI ACESTE INSTRUCȚIUNI.

INFORMAȚII IMPORTANTE PRIVIND ASAMBLAREA

- Unelte necesare pentru asamblarea bancului: Cheie reglabilă și cheie Allen.
- NOTĂ: Se recomandă cu insistență ca acest echipament să fie asamblat de două sau mai multe persoane pentru a evita posibile răniri.
- Asigurați-vă că șuruburile de transport sunt introduse prin orificiile pătrate ale componentelor care trebuie asamblate. Atașați șaiba numai la capătul șurubului de transport.
- Utilizați șuruburi Allen sau șuruburi hexagonale introduse prin orificiul ROTUND pe componentele care trebuie asamblate.
- Așteptați întotdeauna ca toate șuruburile să fie asamblate pe bancă înainte de a strânge șuruburile. Nu strângeți fiecare șurub imediat după ce este instalat

Fixați piulițele și șuruburile

Strângeți bine toate piulițele și șuruburile după ce toate componentele au fost asamblate în etapele curente și anterioare.

NOTĂ: Nu strângeți excesiv nicio componentă cu funcție de pivotare.

Asigurați-vă că toate componentele pivotante se pot mișca liber.

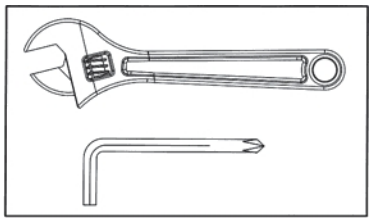

Nu strângeți toate piulițele și șuruburile în acest pas:

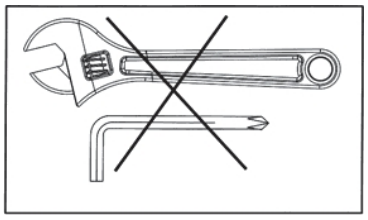

1

Nr	Descriere	Specificații	Cant
1	Cadru de bază spate		1
2	Bază Cadru frontal		1
3	Stand Vertical Frame Front		1
4	Suport fluture		1
5	Cadru superior		1
6	Suport spate		1
7	Tijă de ghidare spate		2
8	Cadru superior		1
9	Baza presei frontale		1
10	Presă frontală		1
11	Suport frontal		1
12	Suport pentru scaun		1
13	Suport pentru picioare		1
14	Cadru din spumă		1
15	Cadru de conectare superior		1
16	Bază Cadru de conectare		1
17	Suport pentru spătar		1
18	Cadru de la călcâi (fluture) - Stânga		1
19	Cadru de la călcâi (fluture) - Dreapta		1
20	Carcasa scripeților		2
21	Baza presei frontale		1
22	Shiver Bar reglabil		2
23	Tijă de spumă		1
24	Suport pentru scripete		1
25	Suport pentru scripete reglabil	236×101×3	4
26	Bucșă	φ30×φ25.5×3	2
27	Scaun pad	360×250×430×65	1
28	Placă pentru spătar	366×520×65	1
29	Spătar de bord reglabil	R290×R240×6	1
30	Placă decorativă	R287×R243×1,5	1
31	Placă decorativă	R125×R80×1,5	1
32	Placă decorativă	R85×R45×1,5	2
33	Lavetă D	φ38×3	2
34	Arbore de mătase	Φ12×131×M8	2
35	Arbore de mătase	Φ10×30×M8	2
36	Coperta din față	272×107×90×2	1
37	Capac pentru stiva de greutăți	1793×R91.5×1	2
38	Cablu superior	L=4305	1
39	Cablu conectabil	L=3580	1
40	Cablu fluture	L=5600	1
41	Buton de blocare		1
42	Lat Bar		1
43	Bar Shiver		1
44	Buton de blocare		1
45	Capac de acoperire	21×M18×1.5×18	2
46	Ax cu pini	Φ16×106	2
47	Primăvara	φ12.4×φ1.2×38.2	2
48	Îmbinare cu lanț	08A(12.7)	2
49	Buton de blocare	M18×φ10	1
50	Rack Liner	90×45×5	1
51	Rolă de spumă	φ125×φ22×215	6
52	Bar End	φ38×φ9×8	2
53	Tijă selector	Φ25×563(19+1)	1
54	Placă de greutate superioară	230×65×72	1
55	Placă de greutate	250×100×25.4 (10LB)	19
56	Autocolant placă de greutate	10LB-200LB	1
57	Pin selector de greutate		1
58	Nylon curea Iso-Handle	L=245mm	2
59	Curea gleznă		1
60	Lanț cu 6 articulații	6	2
61	Lanț cu 10 articulații	10	1
62	Lanț cu 15 articulații	15	1
63	Cârlig	φ8	8
64	Capac decorativ	φ37.5×φ6.5×19	4
65	Roată	φ27×24	3
66	Polei mic cu rulment	φ72×φ10	5
67	Polei	φ96	20
68	Rulment	6004	4
69	Rulment	61905	4
70	Gaură circlip	25	2
71	Bucșă	φ25×φ10.5×12	10
72	Bucșă	φ25×φ20×φ12.2×10	6
73	Bucșă	φ38×φ34×φ25×22	4
74	Mâner	Φ20×114	4
75	Mâner	Φ27.5×3×135	4
76	Polei mic cu rulment	Φ50×Φ10	1
77	Capac de capăt	□25	4
78	Capac de capăt	φ32	4

79	Capac de capăt	φ50	2
80	Capac de capăt	PT50×100	2
81	Ghid de diapozitive	PT50×100/PT40×80×147	1
82	Dop de cauciuc	φ30×φ25×30	1
83	Dop de cauciuc	φ62×φ24.5×25	4
84	Dop de cauciuc	φ45×40	1
85	Capac de capăt pentru podea	PT145×95×9	4
86	Baffle din spumă	φ68×5.7	6
87	Baffle de spumă Inner	φ70×φ26×9,5	6
88	Capac de capăt	φ50×5.7	4
89	Șaibă de arc	10/336HV	2
90	Șaibă de arc	12	4
91	Mașină de spălat	8	18
92	Mașină de spălat	10	98
93	Mașină de spălat	12	15
94	Mașină de spălat	Φ25×11×2	1
95	Piuliță	M8	3
96	Piuliță	M10	43
97	Piuliță	M12	6
98	Bolț HEX	M10×25	4
99	Bolț HEX	M10×45	13
100	Bolț HEX	M10×65	11
101	Bolț HEX	M10×70	5
102	Bolț HEX	M10×75	2
103	Bolț HEX	M10×90	1
104	Bolț HEX	M10×115	3
105	Bolț HEX	M10×125	2
106	Bolț HEX	M10×140	6
107	Bolț HEX	M10×145	5
108	Bolț HEX	M12×20	1
109	Bolț HEX	M12×30	2
110	Bolț HEX	M12×130	2
111	Bolț HEX	M12×145	2
112	Șurub hexagonal	M8×16	8
113	Șurub hexagonal	M8×25	6
114	Șurub hexagonal	M8×45	3
115	Șurub hexagonal	M10×16	4
116	Șurub hexagonal	M10×30	1
117	Șurub hexagonal	M10×95	2
118	Șuruburi cu cap cu adâncitură hexagonală	M8×20	10
119	Șuruburi cu cap cu adâncitură hexagonală	M6×10	6
120	Șurub Philips	M4×6	8
121	Șurub de fixare	M6×6	4
122	Șurub Philips	M6×16	1
123	Șurub hexagonal	φ 20×M8×12	4
124	Capac de capăt pentru podea	PT170×107×15	2
125	Placă de picior		1
126	Rack Liner	70×45×5	2
127	Magnet	φ25×φ5×4	2
128	Bucșă	φ25×φ16×φ12.2×5	2
129	Șurub Philips	M5×12	8
130	Șurub Philips	M4×10	6
131	Șurub hexagonal	M10×55	1
132	Cadru superior		2
133	Cadru inferior		2
134	Farfurie	30×14×3×M4	4
135	Arbore de reglare	φ25×75	1
136	Cablu	L=1180	1
137	Manșon distanțier	φ30×2×8	2
138	Inel de reținere	φ38×φ29.2×14.5×M6	4
139	Cadru de blocare		1
140	Suport pentru scripete		1
141	Bolț HEX	M12× 1 35	2
	Cheie Allen	6#	1
	Cheie Allen	5#	2
	Cheie Allen	4#	1
	Cheie Allen	3#	1

2

Nr	Descriere	Specificații	Cant
1	Cadru de conectare		1
2	Cadru de bază		1
3	Suport scaun		1
4	Cadru de conectare scaun		1
5	Cadru oscilant		1
6	Cadru de blocare		1
7	Cadru de conectare față		1
8	Cadru de susținere		1
9	Placă pentru picioare		1
10	Bară de protecție R		1
11	Bară de protecție L		1
12	Element din placă pentru picioare L		1
13	Element din placă pentru picioare R		1
14	Suport spătar		1
15	Placă		2
16	Cablu	L=1900	1
17	Cablu	L=2520	1
18	Bloc rulment		2
19	Rolă	φ16×220×M12	2
20	Spătar	329×520×65	1
21	Scaun	360×250×430×65	1
22	Rolă	φ16×167×M12	3
23	Ax de reglare	φ25×75	1
24	Știft de blocare mobil		1
25	Suprapunere	φ37.5×φ6.5×19	2
26	Mâner pentru adâncituri	Φ27.5×3×135	2
27	Inel de fixare	φ38×φ29.2×14.5×M6	2
28	Rulment	61904-2RZ	10
29	Bucșă rulment	φ42×φ25×φ16×15	10
30	Șurub Allen	M8×25	1
31	Bucșă	φ25×φ20×φ12.2×10	4
32	Capăt	PT50X100	1
33	Ghidaj glisant	PT50×100/PT40×80×147	1
34	Opritor din cauciuc	φ50×φ48×23	1
35	Opritor din cauciuc	48×48×5	1
36	Dop pentru podea	PT145×95×9	4
37	Capăt	PT170×107×15	1
38	Scripetă	φ96	10
39	Piuliță lungă	18×100×M12	1
40	Șurub hexagonal	M10x120	1
41	Tampon	8	4
42	Tampon	10	41
43	Tampon	12	14
44	Piuliță	M10	18
45	Piuliță	M12	12
46	Șurub hexagonal	M10×16	4
47	Șurub hexagonal	M10×45	**4**
48	Șurub hexagonal	M10×55	5
49	Șurub hexagonal	M10×65	3
50	Șurub hexagonal	M10×75	6
51	Șurub Philips	M4×10	4
52	Cadru scripetă		**1**
53	Șurub hexagonal	M12×210	2
54	Șurub hexagonal	M8×25	2
55	Șurub hexagonal	M8×65	2
56	Șuruburi cu cap hexagonal și filet în cap	M6×10	2
57	Șurub de fixare	M6>6	2
58	Șurub Philips	M6×16	1
59	Cap hexagonal cu buton	M5×2Q	1
	Cheie Allen	6#	1
	Cheie Allen	5#	1
	Cheie Allen	4#	1
	Cheie Allen	3#	1

DÔLEŽITÉ BEZPEČNOSTNÉ UPOZORNENIE

PREKÁŽKY

Tento cvičebný stroj je skonštruovaný pre optimálnu bezpečnosť. Určité bezpečnostné opatrenia však platia vždy, keď používate cvičebné zariadenie. Pred zostavením alebo prevádzkou stroja si určite prečítajte celý návod na obsluhu. Všímajte si najmä nasledujúce bezpečnostné opatrenia:

1. Deti a domáce zvieratá držte mimo dosahu stroja NECHÁVAJTE deti bez dozoru v rovnakej miestnosti so strojom.
2. V jednom okamihu by mala používať iba jedna osoba.
3. Ak používateľ pocíti závraty, nevoľnosť, bolesť na hrudníku alebo akékoľvek iné nezvyčajné príznaky, okamžite ukončite tréning a vyhľadajte lekára.
4. Stroj umiestnite na čistú, vyrovnanú plochu NEPOUŽÍVAJTE stroj v blízkosti vody alebo vo vonkajšom prostredí.
5. Udržujte ruky mimo všetkého, čo sa pohybuje
6. Vždy noste vhodné oblečenie na cvičenie, keď NENOSÍTE župany ani iné oblečenie, ktoré by sa mohlo zachytiť v stroji. Pri používaní stroja sa vyžaduje aj bežecká alebo aeróbna obuv.
7. Stroj používajte len na zamýšľané použitie, ako je opísané v tomto dokumente NEPOUŽÍVAJTE prídavné zariadenia, ktoré neodporúča výrobca.
8. Neumiestňujte žiadne ostré predmety okolo
9. Osoba so zdravotným postihnutím by nemala stroj používať bez kvalifikovanej osoby alebo lekára v
10. Pred použitím stroja na cvičenie vždy vykonajte strečingové cvičenia na správne .
11. Nikdy nepoužívajte stroj, ak stroj nefunguje správne.

UPOZORNENIE: PRED ZAČATÍM AKÉHOKOĽVEK CVIČEBNÉHO PROGRAMU SA PORAĎTE SO SVOJÍM LEKÁROM. JE TO DÔLEŽITÉ NAJMÄ PRE OSOBY STARŠIE AKO 35 ROKOV ALEBO OSOBY S UŽ EXISTUJÚCIMI ZDRAVOTNÝMI PROBLÉMAMI. PRED POUŽITÍM AKÉHOKOĽVEK FITNES ZARIADENIA SI PREČÍTAJTE VŠETKY POKYNY. NENESIEME ŽIADNU ZODPOVEDNOSŤ ZA ZRANENIA OSÔB ALEBO ŠKODY NA MAJETKU, KTORÉ VZNIKNÚ PRI POUŽÍVANÍ TOHTO VÝROBKU ALEBO JEHO POUŽÍVANÍM.

ULOŽTE SI TIETO POKYNY.

DÔLEŽITÉ INFORMÁCIE O MONTÁŽI

- Nástroje potrebné na montáž lavičky: Nastaviteľný kľúč a imbusový kľúč.
- POZNÁMKA: Dôrazne sa odporúča, aby toto zariadenie montovali dve alebo viac osôb, aby sa predišlo možnému zraneniu.
- Uistite sa, že sú prepravné skrutky vložené cez štvorcové otvory na komponentoch, ktoré je potrebné zmontovať. Podložku pripevnite len na koniec prepravnej skrutky.
- Na komponentoch, ktoré je potrebné zmontovať, použite imbusové skrutky alebo šesťhranné skrutky vložené cez okrúhly otvor.
- Pred utiahnutím vždy počkajte, kým sa všetky skrutky namontujú na stôl. Každú skrutku nedoťahujte hneď po jej montáži

Upevnenie matíc a skrutiek

Po zmontovaní všetkých komponentov v aktuálnom a predchádzajúcich krokoch bezpečne utiahnite všetky matice a skrutky.

POZNÁMKA: Žiadny komponent s otočnou funkciou nedoťahujte nadmerne.

Uistite sa, že sa všetky otočné komponenty môžu voľne pohybovať.

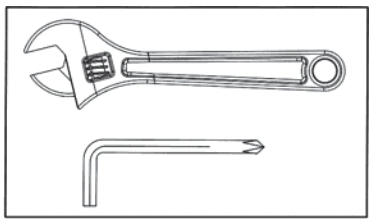

V tomto kroku nedoťahujte všetky matice a skrutky:

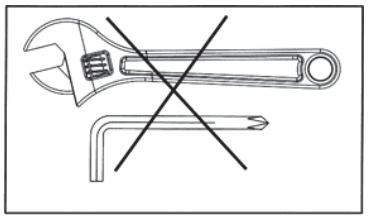

1

Č	Popis	Špecifikácia	Množstvo
1	Zadný rám základne		1
2	Predný rám základne		1
3	Stojan Vertikálny predný rám		1
4	Podpora motýľov		1
5	Horný rám		1
6	Podpora zadnej časti		1
7	Zadná vodiaca tyč		2
8	Horný rám		1
9	Základňa predného lisu		1
10	Predná tlač		1
11	Predná podpora		1
12	Podpora sedadla		1
13	Podpora nôh		1
14	Penový rám		1
15	Horný spojovací rám		1
16	Základný spojovací rám		1
17	Podpora operadla		1
18	Rám od nártu (Butterfly) - ľavý		1
19	Rám od nártu (Butterfly) - pravý		1
20	Puzdro s remenicou		2
21	Základňa predného lisu		1
22	Nastaviteľný Shiver Bar		2
23	Penová tyč		1
24	Držiak remenice		1
25	Nastaviteľný držiak kladky	236×101×3	4
26	Puzdro	φ30×φ25,5×3	2
27	Podložka pod sedadlo	360×250×430×65	1
28	Opierka chrbta	366×520×65	1
29	Nastaviteľné operadlo dosky	R290×R240×6	1
30	Ozdobná doska	R287×R243×1,5	1
31	Ozdobná doska	R125 × R80 × 1,5	1
32	Ozdobná doska	R85 × R45 × 1,5	2
33	D Podložka	φ38×3	2
34	Hodvábny hriadeľ	Φ12×131×M8	2
35	Hodvábny hriadeľ	Φ10×30×M8	2
36	Predný obal	272×107×90×2	1
37	Kryt zásobníka hmotnosti	1793×R91.5×1	2
38	Horný kábel	L=4305	1
39	Pripojiteľný kábel	L=3580	1
40	Motýlí kábel	L=5600	1
41	Zamykací gombík		1
42	Lat Bar		1
43	Shiver Bar		1
44	Zamykací gombík		1
45	Krycia čiapka	21×M18×1.5×18	2
46	Čapová náprava	Φ16×106	2
47	Jar	φ12,4 × φ1,2 × 38,2	2
48	Reťazový kĺb	08A(12.7)	2
49	Zamykací gombík	M18 × φ10	1
50	Obloženie stojana	90×45×5	1
51	Penový valec	φ125×φ22×215	6
52	Koniec baru	φ38×φ9×8	2
53	Výberová tyč	Φ25×563(19+1)	1
54	Horná záťažová doska	230×65×72	1
55	Záťažová doska	250 × 100 × 25,4 (10 LIBIER)	19
56	Nálepka na záťažovú dosku	10LB-200LB	1
57	Kolík na výber hmotnosti		1
58	Nylonový popruh lso-Handle	L=245mm	2
59	Remienok na členok		1
60	Reťaz so 6 kĺbmi	6	2
61	Reťaz s 10 kĺbmi	10	1
62	15-kusová reťaz	15	1
63	Háčik	φ8	8
64	Dekoratívny kryt	φ37,5 × φ6,5 × 19	4
65	Koleso	φ27×24	3
66	Malá remenica s ložiskom	φ72×φ10	5
67	Kladka	φ96	20
68	Ložisko	6004	4
69	Ložisko	61905	4
70	Otvorový krúžok	25	2
71	Puzdro	φ25×φ10,5×12	10
72	Puzdro	φ25×φ20×φ12,2×10	6
73	Puzdro	φ38×φ34×φ25×22	4
74	Rukoväť	Φ20×114	4
75	Rukoväť	Φ27.5×3×135	4
76	Malá remenica s ložiskom	Φ50×Φ10	1
77	Koncový uzáver	□25	4

78	Koncový uzáver	φ32	4
79	Koncový uzáver	φ50	2
80	Koncový uzáver	PT50×100	2
81	Sprievodca snímkami	PT50×100/PT40×80×147	1
82	Gumová zátka	φ30×φ25×30	1
83	Gumová zátka	φ62×φ24,5×25	4
84	Gumová zátka	φ45×40	1
85	Koncový uzáver podlahy	PT145×95×9	4
86	Penová priečka	φ68×5.7	6
87	Penová priečka Inner Baffle	φ70×φ26×9,5	6
88	Koncový kryt	φ50×5.7	4
89	Pružinová podložka	10/336HV	2
90	Pružinová podložka	12	4
91	Podložka	8	18
92	Podložka	10	98
93	Podložka	12	15
94	Podložka	Φ25×11×2	1
95	Orech	M8	3
96	Orech	M10	43
97	Orech	M12	6
98	Skrutka HEX	M10×25	4
99	Skrutka HEX	M10×45	13
100	Skrutka HEX	M10×65	11
101	Skrutka HEX	M10×70	5
102	Skrutka HEX	M10×75	2
103	Skrutka HEX	M10×90	1
104	Skrutka HEX	M10×115	3
105	Skrutka HEX	M10×125	2
106	Skrutka HEX	M10×140	6
107	Skrutka HEX	M10×145	5
108	Skrutka HEX	M12×20	1
109	Skrutka HEX	M12×30	2
110	Skrutka HEX	M12×130	2
111	Skrutka HEX	M12×145	2
112	Šesťhranná skrutka	M8×16	8
113	Šesťhranná skrutka	M8×25	6
114	Šesťhranná skrutka	M8×45	3
115	Šesťhranná skrutka	M10×16	4
116	Šesťhranná skrutka	M10×30	1
117	Šesťhranná skrutka	M10×95	2
118	Šesťhranné skrutky so zapustenou hlavou	M8×20	10
119	Šesťhranné skrutky so zapustenou hlavou	M6×10	6
120	Skrutka Philips	M4×6	8
121	Nastavovacia skrutka	M6×6	4
122	Skrutka Philips	M6×16	1
123	Šesťhranná skrutka	φ 20×M8×12	4
124	Koncový uzáver podlahy	PT170×107×15	2
125	Doska na nohy		1
126	Obloženie stojana	70×45×5	2
127	Magnet	φ25×φ5×4	2
128	Puzdro	φ25×φ16×φ12,2×5	2
129	Skrutka Philips	M5×12	8
130	Skrutka Philips	M4×10	6
131	Šesťhranná skrutka	M10×55	1
132	Horný rám		2
133	Spodný rám		2
134	Doska	30×14×3×M4	4
135	Regulačný hriadeľ	φ25×75	1
136	Kábel	L=1180	1
137	Rozperná objímka	φ30×2×8	2
138	Upevňovací krúžok	φ38×φ29,2×14,5×M6	4
139	Uzamykací rám		1
140	Držiak remenice		1
141	Skrutka HEX	M12× 1 35	2
	imbusový kľúč	6#	1
	imbusový kľúč	5#	2
	imbusový kľúč	4#	1
	imbusový kľúč	3#	1

2

Č	Popis	Špecifikácia	Množstvo
1	Spojovací rám		1
2	Základný rám		1
3	Podpera sedadla		1
4	Spojovací rám sedadla		1
5	Kyvný rám		1
6	Zaisťovací rám		1
7	Spojovací rám predný		1
8	Podperný rám		1
9	Stopa		1
10	Tŕň R		1
11	Tŕň L		1
12	Prvok z dosky pre nohy L		1
13	Prvok z dosky pre nohy R		1
14	Opierka chrbta		1
15	Doska		2
16	Kábel	L=1900	1
17	Kábel	L=2520	1
18	Ložiskový blok		2
19	Válec	φ16×220×M12	2
20	Opierka chrbta	329×520×65	1
21	Sedadlo	360×250×430×65	1
22	Válec	φ16×167×M12	3
23	Regulačná hriadeľ	φ25×75	1
24	Pohyblivý zaisťovací čap		1
25	Nákladná doska	φ37.5×φ6.5×19	2
26	Rukoväť	Φ27.5×3×135	2
27	Pojistný krúžok	φ38×φ29.2×14.5×M6	2
28	Ložisko	61904-2RZ	10
29	Ložisková puzdra	φ42×φ25×φ16×15	10
30	Imbusový skrutka	M8×25	1
31	Puzdra	φ25×φ20×φ12.2×10	4
32	Koncovka	PT50X100	1
33	Vodiaca lišta	PT50×100/PT40×80×147	1
34	Gumená zarážka	φ50×φ48×23	1
35	Gumená zarážka	48×48×5	1
36	Zástrčka do podlahy	PT145×95×9	4
37	Koncovka	PT170×107×15	1
38	Kladka	φ96	10
39	Dlhá matica	18×100×M12	1
40	Šesťhranná skrutka	M10x120	1
41	Podložka	8	4
42	Podložka	10	41
43	Podložka	12	14
44	Matica	M10	18
45	Matica	M12	12
46	Šesťhranná skrutka	M10×16	4
47	Šesťhranná skrutka	M10×45	**4**
48	Šesťhranná skrutka	M10×55	5
49	Šesťhranná skrutka	M10×65	3
50	Šesťhranná skrutka	M10×75	6
51	Krížová skrutka	M4×10	4
52	Rám kladky		**1**
53	Šesťhranná skrutka	M12×210	2
54	Šesťhranná skrutka	M8×25	2
55	Šesťhranná skrutka	M8×65	2
56	Skrutky s imbusovou hlavou a zápustnou hlavou	M6×10	2
57	Stavovacia skrutka	M6>6	2
58	Krížová skrutka	M6×16	1
59	Šesťhranná hlavica s gombíkom	M5×2Q	1
	Imbusový kľúč	6#	1
	Imbusový kľúč	5#	1
	Imbusový kľúč	4#	1
	Imbusový kľúč	3#	1

POMEMBNO VARNOSTNO OBVESTILO

PRIPOROČILA

Ta vadbena naprava je izdelana za optimalno varnost. Vendar pa pri uporabi vadbene opreme veljajo določeni previdnostni ukrepi. Preden začnete sestavljati ali uporabljati napravo, obvezno preberite celoten priročnik. Zlasti upoštevajte naslednje varnostne ukrepe:

1. Otroci in hišni ljubljenčki naj ne bodo v bližini stroja NE puščajte otrok brez nadzora v istem prostoru s strojem.
2. Naenkrat lahko napravo uporablja le ena oseba.
3. Če uporabnik občuti omotico, slabost, bolečino v prsih ali kakršne koli druge neobičajne simptome, prekinite vadbo in se nemudoma posvetujte z zdravnikom.
4. Napravo postavite na jasno, izravnano površino Naprave NE uporabljajte v bližini vode ali na prostem.
5. roke držite stran od vseh premikajočih se predmetov.
6. Vedno nosite primerna oblačila za vadbo, ko NE nosite halj ali drugih oblačil, ki bi se lahko ujela v stroj. Pri uporabi naprave so potrebni tudi čevlji za tek ali aerobiko.
7. Stroj uporabljajte samo za predvideno uporabo, kot je opisano v tem dokumentu NE uporabljajte priključkov, ki jih proizvajalec ne priporoča.
8. Osterega predmeta ne postavljajte okoli
9. Invalidi ne smejo uporabljati stroja brez usposobljene osebe ali zdravnika.
10. Pred uporabo naprave za vadbo vedno izvajajte raztezne vaje, da se ustrezno .
11. Nikoli ne uporabljajte stroja, če ne deluje pravilno.

OPOZORILO: PRED ZAČETKOM VADBE SE POSVETUJTE S SVOJIM ZDRAVNIKOM. TO JE ŠE POSEBEJ POMEMBNO ZA POSAMEZNIKE, STAREJŠE OD 35 LET, ALI OSEBE Z ŽE OBSTOJEČIMI ZDRAVSTVENIMI TEŽAVAMI. PRED UPORABO KATERE KOLI FITNES OPREME PREBERITE VSA NAVODILA. NE PREVZEMAMO NOBENE ODGOVORNOSTI ZA TELESNE POŠKODBE ALI MATERIALNO ŠKODO, NASTALO ZARADI UPORABE TEGA IZDELKA.

SHRANITE TA NAVODILA.

POMEMBNE INFORMACIJE O MONTAŽI

- Orodja, potrebna za sestavljanje klopi: Vključite nastavljiv ključ in imbusni ključ.
- OPOMBA: V izogib morebitnim poškodbam je priporočljivo, da to opremo sestavljata dve ali več oseb.
- Prepričajte se, da so na sestavnih delih, ki jih je treba sestaviti, nosilni vijaki vstavljeni skozi kvadratne luknje. Pritrdite podložko samo na konec vijaka.
- Za sestavne dele, ki jih je treba sestaviti, uporabite imbus vijake ali šesterokotne vijake, vstavljene skozi okroglo luknjo.
- Pred zategovanjem vedno počakajte, so vsi vijaki nameščeni na mizo. Vsakega vijaka ne zategujte takoj po namestitvi

Pritrdite matice in vijake

Po sestavljanju vseh sestavnih delov v sedanjem in prejšnjih korakih varno zategnite vse matice in vijake.

OPOMBA: Ne zategujte preveč nobene komponente z vrtljivo funkcijo.

Prepričajte se, da se lahko vsi vrtljivi deli prosto premikajo.

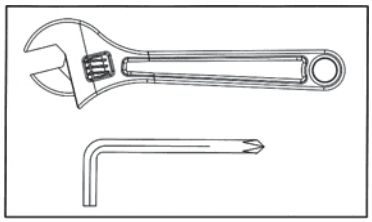

V tem koraku ne zategnite vseh matic in vijakov:

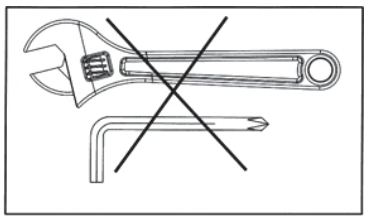

1

St.	Opis	Specifikacija	Količina
1	Osnovni okvir zadaj		1
2	Osnovni okvir spredaj		1
3	Stojalo Vertikalni okvir spredaj		1
4	Podpora za metulja		1
5	Zgornji okvir		1
6	Podpora zadaj		1
7	Vodilna palica zadaj		2
8	Zgornji okvir		1
9	Osnova za sprednji tisk		1
10	Sprednji tisk		1
11	Sprednja podpora		1
12	Podpora za sedež		1
13	Podpora za noge		1
14	Penasti okvir		1
15	Zgornji povezovalni okvir		1
16	Osnovni povezovalni okvir		1
17	Podpora za naslonjalo		1
18	Okvir od stopala (metulj) - levi		1
19	Okvir od stopala (metulj) - desno		1
20	Ohišje jermenice		2
21	Osnova za sprednji tisk		1
22	Nastavljiv Shiver Bar		2
23	Penasta palica		1
24	Nosilec jermenice		1
25	Nastavljiv nosilec jermenice	236×101×3	4
26	Vpenjalna puša	φ30×φ25,5×3	2
27	Podloga za sedež	360×250×430×65	1
28	Naslonjalo za hrbet	366×520×65	1
29	Nastavljiv naslon za hrbet deske	R290×R240×6	1
30	Okrasna plošča	R287×R243×1,5	1
31	Okrasna plošča	R125×R80×1,5	1
32	Okrasna plošča	R85×R45×1,5	2
33	D pralni stroj	φ38×3	2
34	Svilena gred	Φ12×131×M8	2
35	Svilena gred	Φ10×30×M8	2
36	Sprednji ovitek	272×107×90×2	1
37	Pokrov sklada uteži	1793×R91.5×1	2
38	Zgornji kabel	L=4305	1
39	Priključni kabel	L=3580	1
40	Kabel Butterfly	L=5600	1
41	Ročica za zaklepanje		1
42	Lat Bar		1
43	Bar Shiver		1
44	Ročica za zaklepanje		1
45	Pokrovni pokrovček	21×M18×1.5×18	2
46	Čepna os	Φ16×106	2
47	Pomlad	φ12,4 × φ1,2 × 38,2	2
48	Verižni spoj	08A(12.7)	2
49	Ročica za zaklepanje	M18×φ10	1
50	Obloga za vrečko	90×45×5	1
51	Foam Roll	φ125×φ22×215	6
52	Konec bara	φ38×φ9×8	2
53	izbirna palica	Φ25×563(19+1)	1
54	Zgornja plošča za uteži	230×65×72	1
55	Plošča za uteži	250 × 100 × 25,4 (10 KG)	19
56	Nalepka za ploščo z utežmi	10LB-200LB	1
57	Čep za izbiranje teže		1
58	Najlonski trak Iso-Handle	L=245mm	2
59	gleženj trak		1
60	Veriga s 6 spoji	6	2
61	Veriga z 10 stiki	10	1
62	Veriga s 15 spoji	15	1
63	Kljuka	φ8	8
64	Dekorativni pokrov	φ37,5 × φ6,5 × 19	4
65	Kolesa	φ27×24	3
66	Mala jermenica z ležajem	φ72×φ10	5
67	jermenica	φ96	20
68	Ložišče	6004	4
69	Ložišče	61905	4
70	Obročni vložek za luknje	25	2
71	Vpenjalna puša	φ25×φ10,5×12	10
72	Vpenjalna puša	φ25×φ20×φ12,2×10	6
73	Vpenjalna puša	φ38×φ34×φ25×22	4
74	Ročaj	Φ20×114	4
75	Ročaj	Φ27.5×3×135	4
76	Mala jermenica z ležajem	Φ50×Φ10	1
77	Končni pokrovček	□25	4
78	Končni pokrovček	φ32	4

79	Končni pokrovček	φ50	2
80	Končni pokrovček	PT50×100	2
81	Vodnik za diapozitive	PT50×100/PT40×80×147	1
82	Gumijasti zamašek	φ30×φ25×30	1
83	Gumijasti zamašek	φ62×φ24,5×25	4
84	Gumijasti zamašek	φ45×40	1
85	Končni pokrov tal	PT145×95×9	4
86	Penasta pregrada	φ68×5.7	6
87	Penasta predpražnik Inner Baffle	φ70×φ26×9,5	6
88	Končni pokrov	φ50×5.7	4
89	Vzmetna podložka	10/336HV	2
90	Vzmetna podložka	12	4
91	Pralni stroj	8	18
92	Pralni stroj	10	98
93	Pralni stroj	12	15
94	Pralni stroj	Φ25×11×2	1
95	Oreh	M8	3
96	Oreh	M10	43
97	Oreh	M12	6
98	Vijak HEX	M10×25	4
99	Vijak HEX	M10×45	13
100	Vijak HEX	M10×65	11
101	Vijak HEX	M10×70	5
102	Vijak HEX	M10×75	2
103	Vijak HEX	M10×90	1
104	Vijak HEX	M10×115	3
105	Vijak HEX	M10×125	2
106	Vijak HEX	M10×140	6
107	Vijak HEX	M10×145	5
108	Vijak HEX	M12×20	1
109	Vijak HEX	M12×30	2
110	Vijak HEX	M12×130	2
111	Vijak HEX	M12×145	2
112	Vijak s šesterokotno vdolbino	M8×16	8
113	Vijak s šesterokotno vdolbino	M8×25	6
114	Vijak s šesterokotno vdolbino	M8×45	3
115	Vijak s šesterokotno vdolbino	M10×16	4
116	Vijak s šesterokotno vdolbino	M10×30	1
117	Vijak s šesterokotno vdolbino	M10×95	2
118	Vijaki s poglobljeno glavo s šestkotnim nastavkom	M8×20	10
119	Vijaki s poglobljeno glavo s šestkotnim nastavkom	M6×10	6
120	Philipsov vijak	M4×6	8
121	Nastavitveni vijak	M6×6	4
122	Philipsov vijak	M6×16	1
123	Vijak s šesterokotno vdolbino	φ 20×M8×12	4
124	Končni pokrov tal	PT170×107×15	2
125	Plošča za noge		1
126	Obloga za vrečko	70×45×5	2
127	Magnet	φ25×φ5×4	2
128	Vpenjalna puša	φ25×φ16×φ12,2×5	2
129	Philipsov vijak	M5×12	8
130	Philipsov vijak	M4×10	6
131	Vijak s šesterokotno vdolbino	M10×55	1
132	Zgornji okvir		2
133	Spodnji okvir		2
134	Plošča	30×14×3×M4	4
135	Regulacijska gred	φ25×75	1
136	Kabel	L=1180	1
137	Distančni rokav	φ30×2×8	2
138	Oporni obroč	φ38×φ29,2×14,5×M6	4
139	Okvir za zaklepanje		1
140	Nosilec jermenice		1
141	Vijak HEX	M12× 1 35	2
	Allenov ključ	6#	1
	Allenov ključ	5#	2
	Allenov ključ	4#	1
	Allenov ključ	3#	1

2

Št.	Opis	Specifikacija	Količina
1	Povezovalni okvir		1
2	Osnovni okvir		1
3	Nosilec sedeža		1
4	Povezovalni okvir sedeža		1
5	Oscilacijski okvir		1
6	Zaporni okvir		1
7	Povezovalni okvir spredaj		1
8	Nosilni okvir		1
9	Stopnica		1
10	Drseča palica R		1
11	Drseča palica L		1
12	Element iz plošče za noge L		1
13	Element iz plošče za noge R		1
14	Nosilec naslona		1
15	Plošča		2
16	Kabel	L=1900	1
17	Kabel	L=2520	1
18	Ležajni blok		2
19	Vodilna rolica	φ16×220×M12	2
20	Naslon	329×520×65	1
21	Sedež	360×250×430×65	1
22	Vodilna rolica	φ16×167×M12	3
23	Regulirni gred	φ25×75	1
24	Premikajoči zaporni zatič		1
25	Prekrivni del	φ37.5×φ6.5×19	2
26	Ročaj za potop	Φ27.5×3×135	2
27	Zadrževalni obroč	φ38×φ29.2×14.5×M6	2
28	Ležaj	61904-2RZ	10
29	Ležajna puša	φ42×φ25×φ16×15	10
30	Vijačni vijak	M8×25	1
31	Puša	φ25×φ20×φ12.2×10	4
32	Končna zapora	PT50X100	1
33	Vodilo	PT50×100/PT40×80×147	1
34	Gumijasti zatič	φ50×φ48×23	1
35	Gumijasti zatič	48×48×5	1
36	Zamašek za tla	PT145×95×9	4
37	Končna zapora	PT170×107×15	1
38	Sklopka	φ96	10
39	Dolga matica	18×100×M12	1
40	Šestkotni vijak	M10x120	1
41	Podložka	8	4
42	Podložka	10	41
43	Podložka	12	14
44	Matica	M10	18
45	Matica	M12	12
46	Šestkotni vijak	M10×16	4
47	Šestkotni vijak	M10×45	**4**
48	Šestkotni vijak	M10×55	5
49	Šestkotni vijak	M10×65	3
50	Šestkotni vijak	M10×75	6
51	Vijačni vijak	M4×10	4
52	Okvir sklopke		**1**
53	Šestkotni vijak	M12×210	2
54	Šestkotni vijak	M8×25	2
55	Šestkotni vijak	M8×65	2
56	Vijaki s šestkotnim izvrtanim glavo	M6×10	2
57	Nastavni vijak	M6>6	2
58	Philips vijak	M6×16	1
59	Šestkotna glava z gumbom	M5×2Q	1
	Izvijač	6#	1
	Izvijač	5#	1
	Izvijač	4#	1
	Izvijač	3#	1

VIKTIGT SÄKERHETSMEDDELANDE

FÖRSIKTIGHETSÅTGÄRDER

Denna träningsmaskin är konstruerad för optimal säkerhet. Vissa försiktighetsåtgärder gäller dock alltid när du använder en träningsutrustning. Läs igenom hela bruksanvisningen innan du monterar eller använder maskinen. Beakta särskilt följande säkerhetsföreskrifter:

1. Håll barn och husdjur borta från maskinen under alla omständigheter Lämna INTE barn utan uppsikt i samma rum som maskinen.
2. Endast en person åt gången bör använda
3. Om användaren upplever yrsel, illamående, bröstsmärtor eller andra onormala symtom ska träningen avbrytas och en läkare omedelbart konsulteras.
4. Placera maskinen på ett fritt och jämnt underlag Använd INTE maskinen i närheten av vatten eller utomhus.
5. Håll händerna borta från alla rörliga
6. Bär alltid lämpliga träningskläder när du använder maskinen. Bär INTE badrockar eller andra kläder som kan fastna i maskinen. Löpar- eller aerobicskor krävs också när du använder maskinen.
7. Använd endast maskinen för avsett ändamål enligt beskrivningen i denna bruksanvisning Använd INTE redskap som inte rekommenderas av tillverkaren.
8. Placera inte något vasst föremål runt
9. Personer med funktionsnedsättning bör inte använda maskinen utan att en kvalificerad person eller läkare är närvarande.
10. Innan du börjar träna med maskinen ska du alltid göra stretchövningar för att värma upp ordentligt.
11. Använd aldrig maskinen om den inte fungerar som den .

VARNING: RÅDFRÅGA DIN LÄKARE INNAN DU PÅBÖRJAR ETT TRÄNINGSPROGRAM. DETTA ÄR SÄRSKILT VIKTIGT FÖR PERSONER ÖVER 35 ÅR ELLER PERSONER MED REDAN EXISTERANDE HÄLSOPROBLEM. LÄS ALLA INSTRUKTIONER INNAN DU ANVÄNDER NÅGON TRÄNINGSUTRUSTNING. VI PÅTAR OSS INGET ANSVAR FÖR PERSON- ELLER EGENDOMSSKADOR SOM UPPKOMMIT GENOM ELLER I SAMBAND MED ANVÄNDNING AV DENNA PRODUKT.

SPARA DESSA INSTRUKTIONER.

VIKTIG MONTERINGSINFORMATION

- Verktyg som krävs för att montera bänken: Justerbar skiftnyckel och insexnyckel.
- OBS: Det rekommenderas starkt att denna utrustning monteras av två eller flera personer för att undvika eventuella skador.
- Se till att vagnsbultarna är införda genom de fyrkantiga hålen på de komponenter som ska monteras. Fäst brickan endast i änden av vagnsbulten.
- Använd insexbultar eller sexkantsbultar som förs in genom det RUNDA hålet på komponenter som ska monteras.
- Vänta alltid tills alla bultar är monterade på bänken innan du drar åt bultarna. Dra inte åt varje bult direkt efter att den har installerats

Fäst muttrar och bultar

Dra åt alla muttrar och bultar ordentligt efter att alla komponenter har monterats i det aktuella och tidigare steg.

OBS: Dra inte åt någon komponent med svängbar funktion för hårt.

Kontrollera att alla svängbara komponenter kan röra sig fritt.

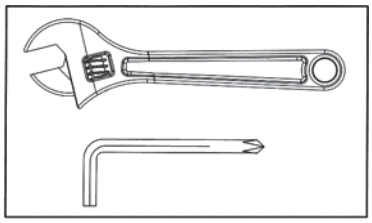

Dra inte åt alla muttrar och bultar i detta steg:

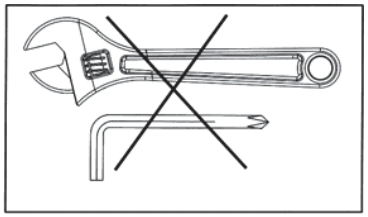

1

Nr	Beskrivning	Specifikation	Antal
1	Basram Bakre		1
2	Bas Ram Front		1
3	Stativ Vertikal ram Front		1
4	Stöd för fjärilar		1
5	Övre ram		1
6	Stöd bak		1
7	Styrstång bak		2
8	Toppram		1
9	Front Press Base		1
10	Front Press		1
11	Stöd för fronten		1
12	Sittstöd		1
13	Stöd för ben		1
14	Ram av skumplast		1
15	Övre anslutningsram		1
16	Bas Anslutningsram		1
17	Stöd för ryggstöd		1
18	Ram från vristen (Butterfly) - Vänster		1
19	Ram från vristen (Butterfly) - Höger		1
20	Hölje för remskiva		2
21	Front Press Base		1
22	Justerbar shiverbar		2
23	Skumstav		1
24	Fäste för remskiva		1
25	Justerbart fäste för remskiva	236×101×3	4
26	Bussning	φ30×φ25,5×3	2
27	Sittdyna	360×250×430×65	1
28	Ryggstödsskiva	366×520×65	1
29	Brädans ryggstöd justerbart	R290×R240×6	1
30	Dekorativ platta	R287×R243×1,5	1
31	Dekorativ platta	R125×R80×1,5	1
32	Dekorativ platta	R85×R45×1,5	2
33	D Bricka	φ38×3	2
34	Skaft av silke	Φ12×131×M8	2
35	Skaft av silke	Φ10×30×M8	2
36	Främre omslag	272×107×90×2	1
37	Skydd för viktstapel	1793×R91.5×1	2
38	Övre kabel	L=4305	1
39	Anslutningsbar kabel	L=3580	1
40	Butterfly-kabel	L=5600	1
41	Låsknopp		1
42	Lat Bar		1
43	Shiver Bar		1
44	Låsknopp		1
45	Täcklock	21×M18×1.5×18	2
46	Stift axel	Φ16×106	2
47	Vår	φ12,4×φ1,2×38,2	2
48	Kedjeled	08A(12.7)	2
49	Låsknopp	M18×φ10	1
50	Rack Liner	90×45×5	1
51	Skumrulle	φ125×φ22×215	6
52	Bar End	φ38×φ9×8	2
53	Väljarstång	Φ25×563(19+1)	1
54	Övre viktplatta	230×65×72	1
55	Viktplatta	250×100×25,4 (10 KG)	19
56	Klistermärke för viktplatta	10LB-200LB	1
57	Viktväljarstift		1
58	Nylonrem Iso-Handtag	L=245 mm	2
59	Ankelrem		1
60	6-punkts kedja	6	2
61	10-ledad kedja	10	1
62	15-ledad kedja	15	1
63	Krok	φ8	8
64	Dekorativt lock	φ37,5×φ6,5×19	4
65	Hjul	φ27×24	3
66	Liten remskiva med lager	φ72×φ10	5
67	Remskiva	φ96	20
68	Lager	6004	4
69	Lager	61905	4
70	Hål låsring	25	2
71	Bussning	φ25×φ10,5×12	10
72	Bussning	φ25×φ20×φ12,2×10	6
73	Bussning	φ38×φ34×φ25×22	4
74	Handtag	Φ20×114	4
75	Handtag	Φ27.5×3×135	4
76	Liten remskiva med lager	Φ50×Φ10	1
77	Ändlock	□25	4
78	Ändlock	φ32	4

79	Ändlock	φ50	2
80	Ändlock	PT50×100	2
81	Bildguide	PT50×100/PT40×80×147	1
82	Gummistoppare	φ30×φ25×30	1
83	Gummistoppare	φ62×φ24,5×25	4
84	Gummistoppare	φ45×40	1
85	Golv ändlock	PT145×95×9	4
86	Baffel av skum	φ68×5.7	6
87	Baffel av skumplast	φ70×φ26×9,5	6
88	Slutstycke	φ50×5.7	4
89	Fjäderbricka	10/336HV	2
90	Fjäderbricka	12	4
91	Tvättmaskin	8	18
92	Tvättmaskin	10	98
93	Tvättmaskin	12	15
94	Tvättmaskin	Φ25×11×2	1
95	Mutter	M8	3
96	Mutter	M10	43
97	Mutter	M12	6
98	HEX-bult	M10×25	4
99	HEX-bult	M10×45	13
100	HEX-bult	M10×65	11
101	HEX-bult	M10×70	5
102	HEX-bult	M10×75	2
103	HEX-bult	M10×90	1
104	HEX-bult	M10×115	3
105	HEX-bult	M10×125	2
106	HEX-bult	M10×140	6
107	HEX-bult	M10×145	5
108	HEX-bult	M12×20	1
109	HEX-bult	M12×30	2
110	HEX-bult	M12×130	2
111	HEX-bult	M12×145	2
112	Insexskruv	M8×16	8
113	Insexskruv	M8×25	6
114	Insexskruv	M8×45	3
115	Insexskruv	M10×16	4
116	Insexskruv	M10×30	1
117	Insexskruv	M10×95	2
118	Skruvar med försänkt huvud och sexkantsinsats	M8×20	10
119	Skruvar med försänkt huvud och sexkantsinsats	M6×10	6
120	Philips-skruv	M4×6	8
121	Ställskruv	M6×6	4
122	Philips-skruv	M6×16	1
123	Insexskruv	φ 20×M8×12	4
124	Golv ändlock	PT170×107×15	2
125	Fotplatta		1
126	Rack Liner	70×45×5	2
127	Magnet	φ25×φ5×4	2
128	Bussning	φ25×φ16×φ12,2×5	2
129	Philips-skruv	M5×12	8
130	Philips-skruv	M4×10	6
131	Insexskruv	M10×55	1
132	Övre ram		2
133	Lägre ram		2
134	Platta	30×14×3×M4	4
135	Regleringsaxel	φ25×75	1
136	Kabel	L=1180	1
137	Distanshylsa	φ30×2×8	2
138	Hållarring	φ38×φ29,2×14,5×M6	4
139	Låsbar ram		1
140	Fäste för remskiva		1
141	HEX-bult	M12× 1 35	2
	Insexnyckel	6#	1
	Insexnyckel	5#	2
	Insexnyckel	4#	1
	Insexnyckel	3#	1

2

Nr	Beskrivning	Specifikation	Antal
1	Anslutningsram		1
2	Basram		1
3	Sittstöd		1
4	Sittanslutningsram		1
5	Oscillerande ram		1
6	Låsram		1
7	Anslutningsram fram		1
8	Stödram		1
9	Fotplatta		1
10	Shiver Bar R		1
11	Shiver Bar L		1
12	Element från platta för ben L		1
13	Element från platta för ben R		1
14	Ryggstöd		1
15	Skiva		2
16	Kabel	L=1900	1
17	Kabel	L=2520	1
18	Lagerblock		2
19	Rulle	φ16×220×M12	2
20	Ryggstöd	329×520×65	1
21	Sits	360×250×430×65	1
22	Rulle	φ16×167×M12	3
23	Regleringsaxel	φ25×75	1
24	Rörlig låspinne		1
25	Överdrag	φ37.5×φ6.5×19	2
26	Dips Handtag	Φ27.5×3×135	2
27	Låsring	φ38×φ29.2×14.5×M6	2
28	Lager	61904-2RZ	10
29	Lagerbussning	φ42×φ25×φ16×15	10
30	Insexskruv	M8×25	1
31	Bussning	φ25×φ20×φ12.2×10	4
32	Ändlock	PT50X100	1
33	Glidskena	PT50×100/PT40×80×147	1
34	Gummipropp	φ50×φ48×23	1
35	Gummipropp	48×48×5	1
36	Golvplugg	PT145×95×9	4
37	Ändlock	PT170×107×15	1
38	Remskiva	φ96	10
39	Lång mutter	18×100×M12	1
40	Sexkantskruv	M10x120	1
41	Dyna	8	4
42	Dyna	10	41
43	Dyna	12	14
44	Mutter	M10	18
45	Mutter	M12	12
46	Sexkantskruv	M10×16	4
47	Sexkantskruv	M10×45	**4**
48	Sexkantskruv	M10×55	5
49	Sexkantskruv	M10×65	3
50	Sexkantskruv	M10×75	6
51	Philips skruv	M4×10	4
52	Remskivram		**1**
53	Sexkantskruv	M12×210	2
54	Sexkantig bult	M8×25	2
55	Sexkantig bult	M8×65	2
56	Sexkantiga skruvar med försänkt huvud	M6×10	2
57	Ställskruv	M6>6	2
58	Philips-skruv	M6×16	1
59	Sexkantig knapphuvud	M5×2Q	1
	Insexnyckel	6#	1
	Insexnyckel	5#	1
	Insexnyckel	4#	1
	Insexnyckel	3#	1

ВАЖЛИВЕ ПОВІДОМЛЕННЯ ПРО БЕЗПЕКУ

ЗАХОДИ БЕЗПЕКИ

Цей тренажер сконструйовано для оптимальної безпеки. Однак, під час експлуатації тренажера слід дотримуватися певних застережних заходів. Обов'язково прочитайте весь посібник, перш ніж збирати або експлуатувати тренажер. Зокрема, зверніть увагу на наступні заходи безпеки:

1. Тримайте дітей і домашніх тварин подалі від машини НЕ залишайте дітей без нагляду в одному приміщенні з машиною.
2. Лише одна людина може одночасно користуватися
3. Якщо користувач відчуває запаморочення, нудоту, біль у грудях або будь-які інші ненормальні симптоми, НЕГАЙНО припиніть тренування і зверніться до лікаря.
4. Встановіть машину на чистій, вирівняній НЕ використовуйте машину поблизу води або на відкритому повітрі.
5. Тримайте руки подалі від усього, що рухається
6. Завжди одягайте відповідний одяг для тренувань, але НЕ одягайте халати або інший одяг, який може потрапити в тренажер. Під час використання тренажера також необхідне взуття для бігу або аеробіки.
7. Використовуйте машину тільки за призначенням, як описано в цьому посібнику НЕ використовуйте навісне обладнання, не рекомендоване виробником.
8. Не кладіть гострі предмети навколо
9. Люди з обмеженими можливостями не повинні користуватися машиною без супроводу кваліфікованого фахівця або лікаря.
10. Перед використанням тренажера для тренувань завжди виконуйте вправи на розтяжку, щоб як слід .
11. Ніколи не використовуйте машину, якщо вона не працює належним чином.

ПОПЕРЕДЖЕННЯ: ПЕРЕД ПОЧАТКОМ БУДЬ-ЯКОЇ ПРОГРАМИ ВПРАВ ПРОКОНСУЛЬТУЙТЕСЯ З ЛІКАРЕМ. ЦЕ ОСОБЛИВО ВАЖЛИВО ДЛЯ ОСІБ СТАРШЕ 35 РОКІВ АБО ОСІБ З УЖЕ ІСНУЮЧИМИ ПРОБЛЕМАМИ ЗІ ЗДОРОВ'ЯМ. ПРОЧИТАЙТЕ ВСІ ІНСТРУКЦІЇ ПЕРЕД ВИКОРИСТАННЯМ БУДЬ-ЯКОГО ФІТНЕС-ОБЛАДНАННЯ. МИ НЕ НЕСЕМО ВІДПОВІДАЛЬНОСТІ ЗА ТІЛЕСНІ УШКОДЖЕННЯ АБО ПОШКОДЖЕННЯ МАЙНА, ОТРИМАНІ ВНАСЛІДОК ВИКОРИСТАННЯ ЦЬОГО ПРОДУКТУ.

ЗБЕРЕЖІТЬ ЦІ ІНСТРУКЦІЇ.

ВАЖЛИВА ІНФОРМАЦІЯ ПРО МОНТАЖ

- Інструменти, необхідні для складання лавки: Розвідний та шестигранний ключі.
- ПРИМІТКА: Наполегливо рекомендується, щоб це обладнання збирали двоє або більше людей, щоб уникнути можливих травм.
- Переконайтеся, що болти каретки вставлені через КВАДРАТНІ отвори на компонентах, які потрібно зібрати. Прикріпіть шайбу тільки до кінця болта каретки.
- Використовуйте шестигранні або шестигранні болти, вставлені через круглий отвір, на компонентах, які потрібно зібрати.
- Завжди чекайте, поки всі болти будуть зібрані на , перш ніж затягувати болти. Не затягуйте кожен болт відразу після його встановлення

Закріпіть гайки та болти

Надійно затягніть всі гайки та болти після того, як всі компоненти були зібрані на поточному та попередніх етапах.

ПРИМІТКА: Не затягуйте компоненти з поворотною функцією занадто сильно.

Переконайтеся, що всі поворотні компоненти можуть вільно рухатися.

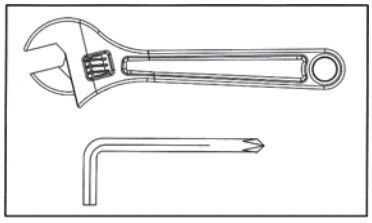

Не затягуйте всі гайки та болти на цьому кроці:

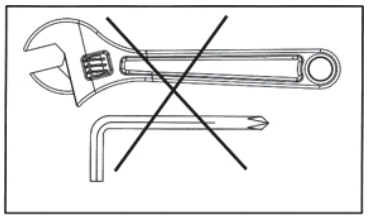

1

№	Опис	Технічні характеристики	Кількість
1	Базова рама задня		1
2	Фронтальна частина базової рами		1
3	Стенд Вертикальна рама Фронтальна		1
4	Підтримка метелика		1
5	Верхня рамка		1
6	Тил підтримки		1
7	Направляюча штанга задня		2
8	Верхня рамка		1
9	Передня основа для пресування		1
10	Фронтальна преса		1
11	Фронтальна підтримка		1
12	Підтримка сидіння		1
13	Підставка для ніг		1
14	Пінопластовий каркас		1
15	Верхня з'єднувальна рама		1
16	Базова з'єднувальна рама		1
17	Підтримка спинки		1
18	Кадр з підніжки (Метелик) - ліворуч		1
19	Кадр з підніжки (Метелик) - праворуч		1
20	Корпус шківа		2
21	Передня основа для пресування		1
22	Регульована планка тремтіння		2
23	Пінопластовий стрижень		1
24	Кронштейн шківа		1
25	Регульований кронштейн шківа	236×101×3	4
26	Втулка	φ30×φ25.5×3	2
27	Підкладка для сидіння	360×250×430×65	1
28	Дошка для спинки	366×520×65	1
29	Спинка дошки регулюється	R290×R240×6	1
30	Декоративна тарілка	R287×R243×1.5	1
31	Декоративна тарілка	R125×R80×1.5	1
32	Декоративна тарілка	R85×R45×1.5	2
33	D Шайба	φ38×3	2
34	Шовковий вал	Φ12×131×M8	2
35	Шовковий вал	Φ10×30×M8	2
36	Обкладинка	272×107×90×2	1
37	Кришка вагового штабеля	1793×R91.5×1	2
38	Верхній кабель	L=4305	1
39	З'єднувальний кабель	L=3580	1
40	Кабель-метелик	L=5600	1
41	Ручка замка		1
42	Lat Bar		1
43	Shiver Bar		1
44	Ручка замка		1
45	Обкладинка Кришка	21×M18×1.5×18	2
46	Ось штифта	Φ16×106	2
47	Весна	φ12.4×φ1.2×38.2	2
48	Ланцюгове з'єднання	08A(12.7)	2
49	Ручка замка	M18×φ10	1
50	Вкладиш для стійки	90×45×5	1
51	Пінопластовий рулон	φ125×φ22×215	6
52	Бар Енд	φ38×φ9×8	2
53	Селекторний стрижень	Φ25×563(19+1)	1
54	Верхня вагова пластина	230×65×72	1
55	Гиря	250×100×25.4 (10 ФУНТІВ)	19
56	Наклейка на гирю	10LB-200LB	1
57	Штифт перемикача ваги		1
58	Нейлоновий ремінець Iso-Handle	L=245мм	2
59	Ремінець на щиколотку		1
60	6-шарнірний ланцюг	6	2
61	10-шарнірний ланцюг	10	1
62	15-шарнірний ланцюг	15	1
63	Гак.	φ8	8
64	Декоративна кришка	φ37.5×φ6.5×19	4
65	Колесо	φ27×24	3
66	Малий шків з підшипником	φ72×φ10	5
67	Шків.	φ96	20
68	Підшипник	6004	4
69	Підшипник	61905	4
70	Стопорне кільце для отвору	25	2
71	Втулка	φ25×φ10.5×12	10
72	Втулка	φ25×φ20×φ12.2×10	6
73	Втулка	φ38×φ34×φ25×22	4
74	Ручка.	Φ20×114	4
75	Ручка.	Φ27.5×3×135	4
76	Малий шків з підшипником	Φ50×Φ10	1
77	Торцева заглушка	□25	4

78	Торцева заглушка	φ32	4
79	Торцева заглушка	φ50	2
80	Торцева заглушка	РТ50×100	2
81	Посібник зі слайдами	ПТ50×100/ПТ40×80×147	1
82	Гумова пробка	φ30×φ25×30	1
83	Гумова пробка	φ62×φ24.5×25	4
84	Гумова пробка	φ45×40	1
85	Торцева заглушка для підлоги	РТ145×95×9	4
86	Пінопластова перегородка	φ68×5.7	6
87	Перегородка з пінопласту	φ70×φ26×9.5	6
88	Торцева кришка	φ50×5.7	4
89	Пружинна шайба	10/336HV	2
90	Пружинна шайба	12	4
91	Пральна машина	8	18
92	Пральна машина	10	98
93	Пральна машина	12	15
94	Пральна машина	Ф25×11×2	1
95	Горіх	M8	3
96	Горіх	M10	43
97	Горіх	M12	6
98	Болт з шестигранною головкою	M10×25	4
99	Болт з шестигранною головкою	M10×45	13
100	Болт з шестигранною головкою	M10×65	11
101	Болт з шестигранною головкою	M10×70	5
102	Болт з шестигранною головкою	M10×75	2
103	Болт з шестигранною головкою	M10×90	1
104	Болт з шестигранною головкою	M10×115	3
105	Болт з шестигранною головкою	M10×125	2
106	Болт з шестигранною головкою	M10×140	6
107	Болт з шестигранною головкою	M10×145	5
108	Болт з шестигранною головкою	M12×20	1
109	Болт з шестигранною головкою	M12×30	2
110	Болт з шестигранною головкою	M12×130	2
111	Болт з шестигранною головкою	M12×145	2
112	Аллен Болт	M8×16	8
113	Аллен Болт	M8×25	6
114	Аллен Болт	M8×45	3
115	Аллен Болт	M10×16	4
116	Аллен Болт	M10×30	1
117	Аллен Болт	M10×95	2
118	Гвинти з потайною головкою з шестигранним гніздом	M8×20	10
119	Гвинти з потайною головкою з шестигранним гніздом	M6×10	6
120	Гвинт Philips	M4×6	8
121	Установчий гвинт	M6×6	4
122	Гвинт Philips	M6×16	1
123	Болт з шестигранником	φ 20×M8×12	4
124	Торцева заглушка для підлоги	РТ170×107×15	2
125	Пластина для ніг		1
126	Вкладиш для стійки	70×45×5	2
127	Магніт	φ25×φ5×4	2
128	Втулка	φ25×φ16×φ12.2×5	2
129	Гвинт Philips	M5×12	8
130	Гвинт Philips	M4×10	6
131	Аллен Болт	M10×55	1
132	Верхня рамка		2
133	Нижня рамка		2
134	Тарілка	30×14×3×M4	4
135	Регулювальний вал	φ25×75	1
136	Кабель	L=1180	1
137	Розпірна втулка	φ30×2×8	2
138	Стопорне кільце	φ38×φ29.2×14.5×M6	4
139	Запірна рама		1
140	Кронштейн шківа		1
141	Болт з шестигранною головкою	M12× 1 35	2
	Шестигранний ключ	6#	1
	Шестигранний ключ	5#	2
	Шестигранний ключ	4#	1
	Шестигранний ключ	3#	1

2

№	Опис	Технічні характеристики	Кількість
1	З'єднувальна рама		1
2	Базова рама		1
3	Опора сидіння		1
4	З'єднувальна рама сидіння		1
5	Осцилююча рама		1
6	Фіксуюча рама		1
7	З'єднувальна рама, передня		1
8	Опорна рама		1
9	Підніжка		1
10	Шип R		1
11	Шип L		1
12	Елемент з пластини для ніжок L		1
13	Елемент з пластини для ніжок R		1
14	Опора спинки		1
15	Дошка		2
16	Кабель	L=1900	1
17	Кабель	L=2520	1
18	Підшипниковий блок		2
19	Ролик	φ16×220×M12	2
20	Спинка	329×520×65	1
21	Сидіння	360×250×430×65	1
22	Ролик	φ16×167×M12	3
23	Регулювальний вал	φ25×75	1
24	Рухомий фіксуючий штифт		1
25	Накладка	φ37.5×φ6.5×19	2
26	Ручка для опускання	Φ27.5×3×135	2
27	Кільце утримувальне	φ38×φ29.2×14.5×M6	2
28	Підшипник	61904-2RZ	10
29	Втулка підшипника	φ42×φ25×φ16×15	10
30	Гвинт з шестигранним штифтом	M8×25	1
31	Втулка	φ25×φ20×φ12.2×10	4
32	Кришка	PT50X100	1
33	Направляюча	PT50×100/PT40×80×147	1
34	Гумовий стопор	φ50×φ48×23	1
35	Гумовий стопор	48×48×5	1
36	Заглушка	PT145×95×9	4
37	Кришка	PT170×107×15	1
38	Шків	φ96	10
39	Довга гайка	18×100×M12	1
40	Шестигранний болт	M10x120	1
41	Накладка	8	4
42	Накладка	10	41
43	Накладка	12	14
44	Гайка	M10	18
45	Гайка	M12	12
46	Шестигранний болт	M10×16	4
47	Шестигранний болт	M10×45	**4**
48	Шестигранний болт	M10×55	5
49	Шестигранний болт	M10×65	3
50	Шестигранний болт	M10×75	6
51	Гвинт з хрестоподібним штифтом	M4×10	4
52	Рама шківа		**1**
53	Шестигранний болт	M12×210	2
54	Шестигранний болт	M8×25	2
55	Шестигранний болт	M8×65	2
56	Гвинти з шестигранним пазом і потайною головкою	M6×10	2
57	Гвинт	M6>6	2
58	Гвинт Філіпса	M6×16	1
59	Шестигранна головка з кнопкою	M5×2Q	1
	Шестигранний ключ	6#	1
	Шестигранний ключ	5#	1
	Шестигранний ключ	4#	1
	Шестигранний ключ	3#	1

Abisal Sp. z o.o.
ul. Pyskowicka 17
41-807 Zabrze
www.abisal.pl

GUARANTEE CARD

Article name:…….
EAN code:……
Date of sale: ……..

GUARANTEE TERMS:

1. The Seller, on behalf of the Guarantor, provides a guarantee in the territory of the Republic of Poland for a period of 24 months from the date of sale.
2. The guarantee will be honoured by the shop or service centre upon presentation by the customer:
- a legibly and correctly completed warranty card with the sales stamp and the seller's signature,
- a valid proof of purchase of the equipment with the date of sale / receipt, the goods claimed.
3. Any defects and damage discovered during the warranty period will be repaired free of charge within a maximum of 21 days from the date of delivery of the goods to the service.
4. In the case of the necessity to import parts, the repair period may be extended by the time necessary for their import, but not longer than 90 days.
5. The warranty does not cover:
- mechanical damage and defects caused by them,
- damages and defects resulting from improper use and storage,
- improper assembly and maintenance,
- damage and wear of components such as cables, straps, rubber parts, pedals, sponge grips, wheels, bearings, etc.
6. The warranty is void in the event of:
- expiry date,
- self-repair,
- failure to observe the rules of correct operation.
7. Product returned for repair should be complete and clean. In the case of defects the service has the right to refuse acceptance for repair. If the product is delivered dirty, the service centre may refuse to accept it or clean it at the customer's expense with his written consent.
8. The warranty does not cover installation and maintenance work, which, according to the user manual, must be carried out by the user himself.
9. The guarantor also informs that it provides post-warranty service.
10. The goods should be protected for shipping.
11. In order to make use of the warranty, please follow the procedure on the website: https://serwis.abisal.pl/.

In case of non-conformity of the sold thing with the contract, the buyer is entitled by law to legal remedies from and at the expense of the seller. The guarantee does not affect such remedies.

THE EQUIPMENT IS NOT INTENDED FOR REHABILITATION AND THERAPY

NOTES ON THE COURSE OF REPAIRS

Item	Date of notification	Date of provision	Course of repairs	Signature of the recipient (shop, owner)

Abisal Sp. z o.o.
ul. Pyskowicka 17
41-807 Zabrze
www.abisal.pl

KARTA GWARANCYJNA

Nazwa artykułu:……
Kod EAN:…….
Data sprzedaży:…….

WARUNKI GWARANCJI:

1. Sprzedawca w imieniu Gwaranta udziela gwarancji na terytorium RP na okres 24 miesięcy od daty sprzedaży.
2. Gwarancja będzie respektowana przez sklep lub serwis po przedstawieniu przez klienta:

- czytelnie i poprawnie wypełnionej karty gwarancyjnej z pieczątką sprzedaży oraz podpisem sprzedawcy,
- ważnego dowodu zakupu sprzętu z datą sprzedaży / rachunku, reklamowanego towaru.

3. Ewentualne wady i uszkodzenia ujawniane w okresie gwarancyjnym będą naprawiane bezpłatnie w terminie nie dłuższym niż 21 dni od daty dostarczenia towaru do serwisu.
4. W przypadku konieczności sprowadzenia części z importu okres naprawy może się wydłużyć o czas niezbędny do ich sprowadzenia jednak nie dłużej niż o 90 dni.
5. Gwarancją nie są objęte:

- uszkodzenia mechaniczne i wywołane nimi wady,
- uszkodzenia i wady wynikłe wskutek niewłaściwego z przeznaczeniem użytkowania i przechowywania,
- niewłaściwy montaż i konserwacja,
- uszkodzenia i zużycie takich elementów jak: linki, paski, elementy gumowe, pedały, uchwyty z gąbki, kółka, łożyska itp.

6. Gwarancja traci ważność w przypadku:

- upływu terminu ważności,
- samodzielnych napraw,
- nieprzestrzegania zasad prawidłowej eksploatacji.

7. Produkt oddany do naprawy powinien być kompletny i czysty. W przypadku stwierdzenia braków serwis ma prawo odmówić przyjęcia do naprawy. W przypadku dostarczenia brudnego produktu serwis może odmówić jego przyjęcia lub też na koszt klienta za jego pisemną zgodą dokonać czyszczenia.
8. Gwarancją nie są objęte czynności związane z montażem, konserwacją, które zgodnie z instrukcją obsługi użytkownik zobowiązany jest wykonać we własnym zakresie.
9. Gwarant informuje również, że prowadzi serwis pogwarancyjny.
10. Towar powinien być zabezpieczony do wysyłki.
11. W celu skorzystania z gwarancji, przestrzegaj procedury zamieszonej na stronie internetowej: https://serwis.abisal.pl/

W przypadku braku zgodności rzeczy sprzedanej z umową kupującemu z mocy prawa przysługują środki ochrony prawnej ze strony i na koszt sprzedawcy. Gwarancja nie ma wpływu na te środki ochrony prawnej.

SPRZĘT NIE JEST PRZEZNACZONY DO UŻYTKU W CELACH REHABILITACYJNYCH I TERAPEUTYCZNYCH.

ADNOTACJE O PRZEBIEGU NAPRAW

L.p.	Data zgłoszenia	Data wydania	Przebieg napraw	Podpis odbierającego (sklep, właściciel)

Abisal Sp. z o.o.
ul. Pyskowicka 17
41-807 Zabrze
www.abisal.pl

ZÁRUČNÍ LIST

Název produktu:……
EAN kód:……..
Datum prodeje:……..

ZÁRUČNÍ PODMÍNKY:

1. Prodávající jménem Ručitele poskytuje záruku na území Polské republiky na dobu 24 měsíců od data prodeje.
2. Záruka bude uznána prodejnou nebo servisním střediskem po předložení zákazníkem:
- čitelně a správně vyplněný záruční list s prodejním razítkem a podpisem prodávajícího,
- platný doklad o koupi zařízení s datem prodeje/příjmu, reklamované zboží.
3. Veškeré závady a poškození zjištěné v záruční době budou bezplatně odstraněny nejpozději do 21 dnů ode dne doručení zboží do servisu.
4. V případě nutnosti dovozu dílů může být doba opravy prodloužena o dobu nutnou k jejich dovozu, nejdéle však o 90 dnů.
5. Záruka se nevztahuje na:
- mechanická poškození a jimi způsobené závady,
- poškození a závady vzniklé v důsledku nesprávného používání a skladování,
- nesprávné montáže a údržby,
- poškození a opotřebení součástí, jako jsou kabely, řemínky, gumové díly, pedály, houbové rukojeti, kola, ložiska atd.
6. Záruka zaniká v případě:
- datum vypršení platnosti,
- samoopravy,
- nedodržení pravidel správného provozu.
7. Výrobek vrácený k opravě by měl být kompletní a čistý. V případě závad má servis právo odmítnout přijetí do opravy. Pokud je výrobek dodán znečištěný, může jej servisní středisko s písemným souhlasem zákazníka odmítnout přijmout nebo jej na jeho náklady vyčistit.
8. Záruka se nevztahuje na instalační a údržbářské práce, které si podle návodu k obsluze musí uživatel provádět sám.
9. Garant dále informuje, že poskytuje pozáruční servis.
10. Zboží by mělo být chráněno pro přepravu.
11. Pro uplatnění záruky postupujte podle postupu na internetových stránkách: https://serwis.abisal.pl/.

Pokud zboží neodpovídá smlouvě, má kupující ze zákona nárok na zajištění právní ochrany na náklady prodávajícího. Záruka nemá na tyto zákonné opravné prostředky vliv.

ZAŘÍZENÍ NENÍ URČENO K POUŽITÍ PRO RAHABILITAČNÍ A TERAPEUTICKÉ ÚČELY.

UPOZORNĚNÍ O OPRAVĚ

Č.	Datum nahlášení	Datum vydání	Průběh oprav	Podpis příjemce (obchod, majitel)

Abisal Sp. z o.o.
ul. Pyskowicka 17
41-807 Zabrze
www.abisal.pl

GARANTI-KORT

Artikelnavn:…….
EAN-kode:…….
Dato for salg:……..

GARANTIBETINGELSER:

1. Sælgeren yder på vegne af garantistilleren en garanti på Republikken Polens område i en periode på 24 måneder fra salgsdatoen.
2. Garantien vil blive overholdt af butikken eller servicecentret, når kunden fremviser
- et letlæseligt og korrekt udfyldt garantikort med salgsstempel og sælgers underskrift,
- et gyldigt købsbevis for udstyret med salgsdato/kvittering, de varer, der gøres krav på.
3. Eventuelle fejl og skader, der opdages i garantiperioden, vil blive repareret gratis inden for højst 21 dage fra datoen for levering af varerne til service.
4. I tilfælde af nødvendigheden af at importere dele, kan reparationsperioden forlænges med den tid, der er nødvendig for deres import, men ikke længere end 90 dage.
5. Garantien dækker ikke:
- mekaniske skader og defekter forårsaget af dem,
- skader og defekter som følge af forkert brug og opbevaring,
- forkert montering og vedligeholdelse,
- skader og slitage på komponenter som kabler, stropper, gummidele, pedaler, svampegreb, hjul, lejer osv.
6. Garantien bortfalder i tilfælde af:
- udløbsdato,
- selvreparation,
- manglende overholdelse af reglerne for korrekt betjening.
7. Produktet, der returneres til reparation, skal være komplet og rent. I tilfælde af defekter har servicecentret ret til at nægte at modtage produktet til reparation. Hvis produktet leveres snavset, kan servicecentret nægte at modtage det eller rengøre det for kundens regning med dennes skriftlige samtykke.
8. Garantien dækker ikke installations- og vedligeholdelsesarbejde, som i henhold til brugervejledningen skal udføres af brugeren selv.
9. Garantigiveren oplyser også, at den yder service efter garantien.
10. Varerne skal beskyttes ved forsendelse.
11. For at gøre brug af garantien skal du følge proceduren på hjemmesiden: https://serwis.abisal.pl/.

I tilfælde af den solgte tings manglende overensstemmelse med kontrakten har køberen ifølge loven ret til retsmidler fra og på bekostning af sælgeren. Garantien påvirker ikke sådanne retsmidler.

UDSTYRET ER IKKE BEREGNET TIL GENOPTRÆNING OG TERAPI

BEMÆRKNINGER TIL REPARATIONSFORLØBET

Emne	Dato for notificacion	Dato for levering	Forløb af reparationer	Modtagerens underskrift (butik, ejer)

Abisal Sp. z o.o.
ul. Pyskowicka 17
41-807 Zabrze
www.abisal.pl

GARANTIEKARTE

Artikelname:……...
EAN-Code:…….
Verkaufsdatum:……...

GARANTIEBEDINGUNGEN:

1. Der Verkäufer übernimmt im Namen des Garantiegebers eine Garantie auf dem Gebiet der Republik Polen für einen Zeitraum von 24 Monaten ab dem Verkaufsdatum.
2. Die Garantie wird von der Verkaufsstelle oder dem Servicecenter bei Vorlage des Kunden gewährt:
- eine leserlich und korrekt ausgefüllte Garantiekarte mit dem Verkaufsstempel und der Unterschrift des Verkäufers,
- einen gültigen Kaufbeleg für das Gerät mit dem Datum des Verkaufs/der Quittung, die reklamierte Ware.
3. Alle während der Garantiezeit festgestellten Mängel und Schäden werden innerhalb von maximal 21 Tagen ab dem Datum der Übergabe der Ware an den Service kostenlos behoben.
4. Im Falle der Notwendigkeit, Teile zu importieren, kann die Reparaturfrist um die Zeit, die für den Import erforderlich ist, verlängert werden, jedoch nicht länger als 90 Tage.
5. Die Garantie erstreckt sich nicht auf:
- mechanische Schäden und dadurch verursachte Mängel,
- Schäden und Mängel, die auf unsachgemäße Verwendung und Lagerung zurückzuführen sind,
- unsachgemäße Montage und Wartung,
- Schäden und Verschleiß an Komponenten wie Kabeln, Riemen, Gummiteilen, Pedalen, Schwammgriffen, Rädern, Lagern usw.
6. Die Garantie erlischt im Falle von:
- Verfallsdatum,
- Selbstreparatur,
- Nichtbeachtung der Regeln für den korrekten Betrieb.
7. Das zur Reparatur eingesandte Produkt muss vollständig und sauber sein. Im Falle von Mängeln hat der Service das Recht, die Annahme zur Reparatur zu verweigern. Wird das Produkt verschmutzt angeliefert, kann der Kundendienst die Annahme verweigern oder es auf Kosten des Kunden mit dessen schriftlicher Zustimmung reinigen.
8. Die Garantie erstreckt sich nicht auf Installations- und Wartungsarbeiten, die laut Gebrauchsanweisung vom Benutzer selbst durchgeführt werden müssen.
9. Die Garantiegeberin weist darauf hin, dass sie auch einen Nachgarantieservice anbietet.
10. Die Ware sollte für den Versand geschützt werden.
11. Um die Garantie in Anspruch zu nehmen, befolgen Sie bitte das Verfahren auf der Website: https://serwis.abisal.pl/.

Im Falle der Nichtübereinstimmung des verkauften Gegenstandes mit dem Vertrag stehen dem Käufer Rechtsbehelfe auf Kosten des Verkäufers zu. Die Garantie beeinflusst diese Rechtsbehelfe nicht.

DAS GERÄT IST NICHT ZUR VERWENDUNG ZUR REHABILITATION UND THERAPEUTISCHEN ZWECKEN BESTIMMT

VERMERKE ÜBER DEN VERLAUF DER REPARATUREN

Lfd. Nr.	Datum der Anmeldung	Datum der Ausgabe	Verlauf der Reparaturen	Unterschrift des Empfängers (Laden, Eigentümer)

Abisal Sp. z o.o.
ul. Pyskowicka 17
41-807 Zabrze
www.abisal.pl

TARJETA DE GARANTÍA

Nombre del artículo:…….
Código EAN:…….
Fecha de venta:……..

CONDICIONES DE GARANTÍA:

1. El Vendedor, en nombre del Garante, ofrece una garantía en el territorio de la República de Polonia por un período de 24 meses a partir de la fecha de venta.
2. La garantía será respetada por la tienda o centro de servicio previa presentación por parte del cliente
- una tarjeta de garantía cumplimentada de forma legible y correcta con el sello de venta y la firma del vendedor,
- una prueba válida de compra del equipo con la fecha de venta / recibo, los bienes reclamados.
3. Los defectos y daños descubiertos durante el periodo de garantía serán reparados gratuitamente en un plazo máximo de 21 días a partir de la fecha de entrega de la mercancía al servicio.
4. En el caso de que sea necesario importar piezas, el periodo de reparación podrá ampliarse por el tiempo necesario para su importación, pero no superior a 90 días.
5. La garantía no cubre:
- daños mecánicos y defectos causados por ellos,
- daños y defectos derivados de un uso y almacenamiento inadecuados,
- montaje y mantenimiento inadecuados,
- daños y desgaste de componentes como cables, correas, piezas de goma, pedales, puños de esponja, ruedas, rodamientos, etc.
6. La garantía quedará anulada en caso de:
- caducidad,
- autoreparación,
- incumplimiento de las normas de correcto funcionamiento.
7. El producto devuelto para su reparación debe estar completo y limpio. En caso de defectos, el servicio tiene derecho a negarse a aceptarlo para su reparación. Si el producto se entrega sucio, el centro de servicio puede negarse a aceptarlo o limpiarlo a expensas del cliente con su consentimiento por escrito.
8. La garantía no cubre los trabajos de instalación y mantenimiento que, según el manual de instrucciones, debe realizar el propio usuario.
9. El garante informa también de que presta servicio post garantía.
10. La mercancía debe estar protegida para su envío.
11. Para hacer uso de la garantía, siga el procedimiento indicado en la página web: https://serwis.abisal.pl/.

En caso de falta de conformidad de la cosa vendida con el contrato, el comprador tiene derecho por ley a los remedios legales de y a expensas del vendedor. La garantía no afecta a dichos recursos.

EL EQUIPO NO ESTÁ DESTINADO A REHABILITACIÓN Y TERAPIA

NOTAS SOBRE EL CURSO DE LAS REPARACIONES

Artículo	Fecha de notificacion	Fecha de provision	Curso de la reparación	Firma del destinatario (tienda, propietario)

Abisal Sp. z o.o.
ul. Pyskowicka 17
41-807 Zabrze
www.abisal.pl

GARANTEEKAART

Artikli nimi:…….
EAN-kood:…….
Müügikuupäev: ……..

GARANTIITINGIMUSED:

1. Müüja annab Garandi nimel garantii Poola Vabariigi territooriumil 24 kuu jooksul alates müügikuupäevast.
2. Kauplus või teeninduskeskus täidab garantii kliendi esitamisel:
- loetavalt ja korrektselt täidetud garantiikaart koos müügitempliga ja müüja allkirjaga,
- kehtivat tõendit seadme ostu kohta koos müügikuupäevaga / kviitungiga, taotletud kaupu.
3. Garantiiperioodi jooksul avastatud defektid ja kahjustused parandatakse tasuta maksimaalselt 21 päeva jooksul alates kauba teenindusse üleandmise kuupäevast.
4. Kui on vaja importida varuosasid, võib remondiperioodi pikendada nende importimiseks vajaliku aja võrra, kuid mitte kauem kui 90 päeva.
5. Garantii ei hõlma:
- mehaanilisi kahjustusi ja nende põhjustatud defekte,
- vigastusi ja defekte, mis tulenevad ebaõigest kasutamisest ja ladustamisest,
- ebaõige kokkupanek ja hooldus,
- selliste komponentide nagu kaablid, rihmad, kummiosad, pedaalid, käsnad, rattad, laagrid jne kahjustused ja kulumine.
6. Garantii kaotab kehtivuse juhul, kui:
- kehtivuse lõppemise kuupäev,
- eneseparandus,
- õige kasutamise reeglite eiramine.
7. Remondiks tagastatud toode peab olema täielik ja puhas. Defektide korral on teenindusel õigus keelduda remondiks vastuvõtmisest. Kui toode on tarnitud määrdunud, võib teeninduskeskus keelduda selle vastuvõtmisest või puhastada selle kliendi kulul tema kirjalikul nõusolekul.
8. Garantii ei hõlma paigaldus- ja hooldustöid, mida vastavalt kasutusjuhendile peab kasutaja ise tegema.
9. Garantii andja teavitab ka sellest, et ta pakub garantiijärgset hooldust.
10. Kaup tuleb transportimiseks kaitsta.
11. Garantii kasutamiseks järgige palun veebilehel https://serwis.abisal.pl/ toodud menetlust.

Ostjal on seadusest tulenevalt õigus saada müüjalt ja müüja kulul õiguskaitsevahendeid müüdud asja mittevastavuse korral. Garantii ei mõjuta neid õiguskaitsevahendeid.

SEADE EI OLE ETTE NÄHTUD TAASTUSRAVIKS JA TERAAPIAKS.

MÄRKUSED REMONDI KÄIGU KOHTA

Punkti	Teatamise kuupäevate of	Andmete esitamise kuupäev	Remondi käik	Vastuvõtja allkiri (kauplus, omanik)

Abisal Sp. z o.o.
ul. Pyskowicka 17
41-807 Zabrze
www.abisal.pl

CARTE DE GARANTIE

Nom de l'article:…….
Code EAN:…….
Date de vente: ……..

CONDITIONS DE GARANTIE:

1. Le vendeur, au nom du garant, accorde une garantie sur le territoire de la République de Pologne pour une période de 24 mois à compter de la date de vente.
2. La garantie sera honorée par le magasin ou le centre de service sur présentation par le client :
- d'une carte de garantie lisiblement et correctement remplie, portant le cachet de la vente et la signature du vendeur,
- d'une preuve d'achat valide de l'équipement avec la date de la vente/du reçu, des biens faisant l'objet de la réclamation.
3. Les défauts et dommages constatés pendant la période de garantie seront réparés gratuitement dans un délai maximum de 21 jours à compter de la date de livraison des marchandises au service.
4. S'il est nécessaire d'importer des pièces, la période de réparation peut être prolongée du temps nécessaire à leur importation, mais pas plus de 90 jours.
5. La garantie ne couvre pas
- les dommages mécaniques et les défauts causés par ceux-ci,
- les dommages et défauts résultant d'une utilisation et d'un stockage inappropriés,
- d'un montage et d'un entretien incorrects,
- les dommages et l'usure des composants tels que les câbles, les sangles, les pièces en caoutchouc, les pédales, les poignées en éponge, les roues, les roulements, etc.
6. La garantie est annulée en cas de :
- date d'expiration,
- d'autoréparation,
- de non-respect des règles de bon fonctionnement.
7. Le produit retourné pour réparation doit être complet et propre. En cas de défauts, le service a le droit de refuser l'acceptation pour réparation. Si le produit est livré sale, le centre de service peut refuser de l'accepter ou le nettoyer aux frais du client avec son accord écrit.
8. La garantie ne couvre pas les travaux d'installation et d'entretien qui, selon le manuel d'utilisation, doivent être effectués par l'utilisateur lui-même.
9. Le garant informe également qu'il fournit un service post-garantie.
10. Les marchandises doivent être protégées pour l'expédition.
11. Pour faire jouer la garantie, veuillez suivre la procédure décrite sur le site web : https://serwis.abisal.pl/.

En cas de non-conformité de la chose vendue au contrat, l'acheteur a droit, en vertu de la loi, à des réparations légales de la part du vendeur et à ses frais. La garantie n'affecte pas ces recours.

L'APPAREIL N'EST PAS DESTINÉ À LA RÉÉDUCATION ET À LA THÉRAPIE

NOTES SUR LE DÉROULEMENT DES RÉPARATIONS

Article	Date de notification	Date de mise à disposition	Déroulement des réparations	Signature du destinataire (atelier, propriétaire)

Abisal Sp. z o.o.
ul. Pyskowicka 17
41-807 Zabrze
www.abisal.pl

GARANCIA KÁRTYA

Cikk neve:……
EAN-kód:……
Az értékesítés dátuma:……..

GARANCIÁLIS FELTÉTELEK:

1. Az Eladó a Garanciavállaló nevében a Lengyel Köztársaság területén az eladástól számított 24 hónapos időtartamra garanciát vállal.
2. A garanciát az üzlet vagy a szervizközpont a vásárló bemutatásakor teljesíti:
- egy olvashatóan és helyesen kitöltött, az eladói bélyegzővel és az eladó aláírásával ellátott jótállási jegyet,
- a berendezés vásárlásáról szóló érvényes bizonylatot az eladás dátumával / nyugtával, az igényelt árut.
3. A jótállási idő alatt felfedezett hibákat és károkat az áru szervizbe való beérkezésétől számított legfeljebb 21 napon belül díjmentesen kijavítják.
4. Abban az esetben, ha alkatrészek behozatalára van szükség, a javítási időszak meghosszabbítható a behozatalukhoz szükséges idővel, de legfeljebb 90 nappal.
5. A garancia nem terjed ki:
- mechanikai sérülésekre és az általuk okozott hibákra,
- a nem megfelelő használatból és tárolásból eredő károkat és hibákat,
- nem megfelelő összeszerelés és karbantartás,
- az alkatrészek, például kábelek, szíjak, gumi alkatrészek, pedálok, szivacsmarkolatok, kerekek, csapágyak stb. sérülése és kopása.
6. A garancia érvényét veszti abban az esetben, ha:
- lejárati idő,
- önjavítás,
- a helyes működés szabályainak be nem tartása.
7. A javításra visszaküldött terméknek teljesnek és tisztának kell lennie. Hibák esetén a szerviznek joga van megtagadni a javításra történő átvételt. Ha a terméket szennyezetten szállítják, a szerviz a vevő írásbeli hozzájárulásával megtagadhatja az átvételt, vagy a vevő költségére megtisztíthatja azt.
8. A garancia nem terjed ki a telepítési és karbantartási munkákra, amelyeket a használati útmutató szerint a felhasználónak magának kell elvégeznie.
9. A garanciavállaló tájékoztat arról is, hogy garanciát követő szervizszolgáltatást nyújt.
10. Az árut a szállításhoz védeni kell.
11. A garancia igénybevételéhez kérjük, kövesse a weboldalon található eljárást: https://serwis.abisal.pl/.

Az eladott dolog szerződésnek való meg nem felelése esetén a vevő a törvény szerint jogosult jogorvoslatra az eladótól és annak költségére. A garancia nem érinti ezeket a jogorvoslati lehetőségeket.

A BERENDEZÉS NEM REHABILITÁCIÓS ÉS TERÁPIÁS CÉLOKRA SZOLGÁL.

A JAVÍTÁS MENETÉRE VONATKOZÓ MEGJEGYZÉSEK

Tétel	A bejelentés dátuma	A szolgáltatás időpontja	A javítás menete	A címzett aláírása (üzlet, tulajdonos)

Abisal Sp. z o.o.
ul. Pyskowicka 17
41-807 Zabrze
www.abisal.pl

CARTA DI GARANZIA

Nome dell'articolo:……
Codice EAN:……
Data di vendita: ……..

TERMINI DI GARANZIA:

1. Il Venditore, per conto del Garante, fornisce una garanzia nel territorio della Repubblica di Polonia per un periodo di 24 mesi dalla data di vendita.
2. La garanzia sarà onorata dal negozio o dal centro di assistenza dietro presentazione da parte del cliente di:
- una scheda di garanzia compilata in modo leggibile e corretto con il timbro di vendita e la firma del venditore,
- una prova d'acquisto valida dell'apparecchiatura con la data di vendita/ricezione, la merce reclamata.
3. Eventuali difetti e danni riscontrati durante il periodo di garanzia saranno riparati gratuitamente entro un massimo di 21 giorni dalla data di consegna della merce al servizio.
4. Nel caso in cui sia necessario importare parti di ricambio, il periodo di riparazione può essere prolungato del tempo necessario per la loro importazione, ma non oltre i 90 giorni.
5. La garanzia non copre:
- danni meccanici e difetti da essi causati,
- danni e difetti derivanti da uso e conservazione impropri,
- montaggio e manutenzione impropri,
- danni e usura di componenti quali cavi, cinghie, parti in gomma, pedali, impugnature in spugna, ruote, cuscinetti, ecc.
6. La garanzia decade in caso di:
- scadenza,
- auto-riparazione,
- mancato rispetto delle regole di corretto funzionamento.
7. Il prodotto restituito per la riparazione deve essere completo e pulito. In caso di difetti, il servizio di assistenza ha il diritto di rifiutare l'accettazione per la riparazione. Se il prodotto viene consegnato sporco, il centro di assistenza può rifiutarlo o pulirlo a spese del cliente con il suo consenso scritto.
8. La garanzia non copre i lavori di installazione e manutenzione che, secondo il manuale d'uso, devono essere eseguiti dall'utente stesso.
9. Il garante informa inoltre che fornisce assistenza post-garanzia.
10. La merce deve essere protetta per la spedizione.
11. Per avvalersi della garanzia, seguire la procedura indicata sul sito web: https://serwis.abisal.pl/.

In caso di non conformità della cosa venduta al contratto, l'acquirente ha diritto per legge a rimedi legali da parte del venditore e a spese di quest'ultimo. La garanzia non pregiudica tali rimedi.

L'APPARECCHIATURA NON È DESTINATA ALLA RIABILITAZIONE E ALLA TERAPIA

NOTE SUL CORSO DELLE RIPARAZIONI

Oggetto	Data di notifica	Data della fornitura	Corso delle riparazioni	Firma del destinatario (negozio, proprietario)

Abisal Sp. z o.o.
ul. Pyskowicka 17
41-807 Zabrze
www.abisal.pl

GARANTIJOS KORTELĖ

Straipsnio pavadinimas:……
EAN kodas:……
Pardavimo data: ……..

GARANTIJOS SĄLYGOS

1. Pardavėjas Garanto vardu suteikia garantiją Lenkijos Respublikos teritorijoje 24 mėnesių laikotarpiui nuo pardavimo dienos.
2. Parduotuvė arba aptarnavimo centras garantiją įvykdys pirkėjui ją pateikus:
- įskaitomai ir teisingai užpildytą garantijos kortelę su pardavimo antspaudu ir pardavėjo parašu,
- galiojantį įrangos įsigijimo įrodymą su pardavimo data / kvitu, pretenduojamą prekę.
3. Visi garantiniu laikotarpiu nustatyti defektai ir pažeidimai bus nemokamai pašalinti ne vėliau kaip per 21 dieną nuo prekių pristatymo į servisą dienos.
4. Jei reikia importuoti detales, remonto laikotarpis gali būti pratęstas jų importui reikalingam laikui, bet ne ilgiau kaip 90 dienų.
5. Garantija netaikoma:
- mechaniniams pažeidimams ir jų sukeltiems defektams,
- pažeidimams ir defektams, atsiradusiems dėl netinkamo naudojimo ir laikymo,
- netinkamo surinkimo ir priežiūros,
- tokių sudedamųjų dalių, kaip trosai, dirželiai, guminės dalys, pedalai, kempininės rankenos, ratai, guoliai ir pan., pažeidimams ir nusidėvėjimui.
6. Garantija negalioja, jei:
- pasibaigus galiojimo laikui,
- savaiminio remonto,
- nesilaikant taisyklingos eksploatacijos taisyklių.
7. Remontui grąžinamas gaminys turi būti sukomplektuotas ir švarus. Esant defektų, servisas turi teisę atsisakyti priimti remontui. Jei gaminys pristatomas nešvarus, servisas gali atsisakyti jį priimti arba išvalyti kliento sąskaita, gavęs jo raštišką sutikimą.
8. Garantija netaikoma montavimo ir priežiūros darbams, kuriuos pagal naudotojo vadovą turi atlikti pats naudotojas.
9. Garantas taip pat informuoja, kad teikia pogarantinį aptarnavimą.
10. Prekės turi būti apsaugotos gabenimui.
11. Norėdami pasinaudoti garantija, vadovaukitės interneto svetainėje https://serwis.abisal.pl/ pateikta tvarka.

Pirkėjas pagal įstatymą turi teisę į teisines gynimo priemones iš pardavėjo ir jo sąskaita. Garantija neturi įtakos tokioms teisių gynimo priemonėms.

ĮRANGA NĖRA SKIRTA REABILITACIJAI IR TERAPIJAI

PASTABOS DĖL REMONTO EIGOS

Prekė	Notifikavimo data	Pateikimo data	Remonto eiga	Gavėjo parašas (parduotuvė, savininkas)

Abisal Sp. z o.o.
ul. Pyskowicka 17
41-807 Zabrze
www.abisal.pl

GARANTIJAS KARTE

Raksta nosaukums:…….
EAN kods:…….
Pārdošanas datums: ……..

GARANTIJAS NOTEIKUMI:

1. Pārdevējs Garantijas devēja vārdā sniedz garantiju Polijas Republikas teritorijā uz 24 mēnešiem no pārdošanas dienas.
2. Garantijas garantiju piešķirs veikals vai servisa centrs pēc tam, kad pircējs to būs uzrādījis:
- salasāmi un pareizi aizpildītu garantijas karti ar pārdošanas zīmogu un pārdevēja parakstu,
- derīgu iekārtas iegādi apliecinošu dokumentu, kurā norādīts pārdošanas datums / saņemšanas datums, pieprasītās preces.
3. Visi garantijas laikā konstatētie defekti un bojājumi tiks bez maksas novērsti ne vēlāk kā 21 dienas laikā no preces piegādes servisam.
4. Gadījumā, ja nepieciešams importēt detaļas, remonta periods var tikt pagarināts par laiku, kas nepieciešams to importēšanai, bet ne ilgāk kā par 90 dienām.
5. Garantija neattiecas uz:
- mehāniskiem bojājumiem un to izraisītiem defektiem,
- bojājumiem un defektiem, kas radušies nepareizas lietošanas un uzglabāšanas rezultātā,
- nepareizu montāžu un apkopi,
- tādu sastāvdaļu bojājumiem un nolietojumu kā troses, siksnas, gumijas detaļas, pedāļi, sūkļa rokturi, riteņi, gultņi utt.
6. Garantija zaudē spēku, ja:
- beidzas derīguma termiņš,
- pašremontēšana,
- nepareizas ekspluatācijas noteikumu neievērošana.
7. Remontam atdotajam izstrādājumam jābūt pilnīgam un tīram. Defektu gadījumā servisam ir tiesības atteikt pieņemšanu remontam. Ja izstrādājums tiek piegādāts netīrs, servisa centrs ar klienta rakstisku piekrišanu var atteikties to pieņemt vai iztīrīt uz klienta rēķina.
8. Garantija neattiecas uz uzstādīšanas un apkopes darbiem, kas saskaņā ar lietotāja rokasgrāmatu jāveic pašam lietotājam.
9. Garantijas devējs arī informē, ka tas nodrošina pēcgarantijas apkalpošanu.
10. Precei jābūt aizsargātai transportēšanai.
11. Lai izmantotu garantiju, lūdzam ievērot tīmekļa vietnē: https://serwis.abisal.pl/ norādīto procedūru.

Pircējs ir tiesīgs saskaņā ar likumu izmantot tiesiskās aizsardzības līdzekļus no pārdevēja un uz pārdevēja rēķina: Gadījumā, ja pārdotā prece neatbilst līgumam. Garantija neietekmē šādus tiesiskās aizsardzības līdzekļus.

IEKĀRTA NAV PAREDZĒTA REHABILITĀCIJAI UN TERAPIJAI

PIEZĪMES PAR REMONTA GAITU

Prece	Paziņojuma datums	Nodošanas datums	Remonta gaita	Saņēmēja (veikala, īpašnieka) paraksts

Abisal Sp. z o.o.
ul. Pyskowicka 17
41-807 Zabrze
www.abisal.pl

GARANTIEKAART

Naam artikel:…….
EAN-code:…….
Verkoopdatum:……..

GARANTIEVOORWAARDEN:

1. De Verkoper verstrekt, namens de Garant, een garantie op het grondgebied van de Republiek Polen voor een periode van 24 maanden vanaf de verkoopdatum.
2. De garantie zal worden gehonoreerd door de winkel of het servicecentrum op vertoon van:
- een leesbaar en correct ingevulde garantiekaart met het verkoopstempel en de handtekening van de verkoper,
- een geldig aankoopbewijs van de apparatuur met de datum van verkoop/ontvangst, de geclaimde goederen.
3. Alle defecten en beschadigingen die tijdens de garantieperiode worden ontdekt, worden gratis gerepareerd binnen maximaal 21 dagen vanaf de datum van levering van de goederen aan de service.
4. In het geval dat onderdelen moeten worden ge mporteerd, kan de reparatieperiode worden verlengd met de tijd die nodig is voor de import, maar niet langer dan 90 dagen.
5. De garantie dekt niet
- mechanische schade en defecten die hierdoor worden veroorzaakt,
- schade en defecten als gevolg van onjuist gebruik en onjuiste opslag,
- onjuiste montage en onjuist onderhoud,
- schade en slijtage van onderdelen zoals kabels, riemen, rubberen onderdelen, pedalen, sponsgrips, wielen, lagers, enz.
6. De garantie vervalt in geval van:
- vervaldatum,
- zelfreparatie,
- het niet naleven van de regels voor correct gebruik.
7. Product teruggestuurd voor reparatie moet compleet en schoon zijn. In geval van defecten heeft de service het recht om acceptatie voor reparatie te weigeren. Als het product vuil wordt aangeleverd, kan de service weigeren het te accepteren of het op kosten van de klant met zijn schriftelijke toestemming reinigen.
8. De garantie geldt niet voor installatie- en onderhoudswerkzaamheden, die volgens de gebruikershandleiding door de gebruiker zelf moeten worden uitgevoerd.
9. De garantiegever informeert ook dat hij service na garantie biedt.
10. De goederen moeten beschermd worden voor verzending.
11. Om gebruik te maken van de garantie, volg de procedure op de website: https://serwis.abisal.pl/.

In geval van niet-overeenstemming van het verkochte met het contract, heeft de koper volgens de wet recht op rechtsmiddelen van en op kosten van de verkoper. De garantie heeft geen invloed op dergelijke rechtsmiddelen.

DE APPARATUUR NIET BEDOELD IS VOOR REVALIDATIE EN THERAPIE

OPMERKINGEN OVER HET VERLOOP VAN REPARATIES

Item	Datum van kennisgeving	Datum van verstrekking	Verloop van reparaties	Handtekening van de ontvanger (winkel, eigenaar)

Abisal Sp. z o.o.
ul. Pyskowicka 17
41-807 Zabrze
www.abisal.pl

CARTÃO DE GARANTIA

Designação do artigo:…….
Código EAN:…….
Data de venda: ……..

CONDIÇÕES DE GARANTIA:

1. O Vendedor, em nome do Garante, presta uma garantia no território da República da Polónia por um período de 24 meses a partir da data de venda.
2. A garantia será honrada pela loja ou pelo centro de assistência técnica mediante a apresentação pelo cliente de
- um cartão de garantia preenchido de forma legível e correta com o carimbo de venda e a assinatura do vendedor,
- um comprovativo válido de compra do equipamento com a data de venda/recibo, a mercadoria reclamada.
3. Os defeitos e danos detectados durante o período de garantia serão reparados gratuitamente num prazo máximo de 21 dias a contar da data de entrega da mercadoria ao serviço.
4. Em caso de necessidade de importação de peças, o período de reparação pode ser prolongado pelo tempo necessário para a sua importação, mas não superior a 90 dias.
5. A garantia não cobre
- danos mecânicos e defeitos causados pelos mesmos,
- danos e defeitos resultantes de utilização e armazenamento incorrectos
- montagem e manutenção incorrectas,
- os danos e o desgaste de componentes como cabos, correias, peças de borracha, pedais, punhos de esponja, rodas, rolamentos, etc.
6. A garantia é anulada em caso de:
- data de expiração,
- auto-reparação,
- não observância das regras de funcionamento correto.
7. O produto devolvido para reparação deve estar completo e limpo. Em caso de defeitos, o serviço de assistência tem o direito de recusar a aceitação para reparação. Se o produto for entregue sujo, o centro de assistência pode recusar-se a aceitá-lo ou limpá-lo a expensas do cliente, com o seu consentimento por escrito.
8. A garantia não cobre os trabalhos de instalação e manutenção que, de acordo com o manual do utilizador, devem ser efectuados pelo próprio utilizador.
9. O garante informa ainda que presta serviço pós-garantia.
10. Os bens devem ser protegidos para o transporte.
11. Para fazer uso da garantia, siga o procedimento no sítio Web: https://serwis.abisal.pl/.

Em caso de não conformidade do objeto vendido com o contrato, o comprador tem direito, nos termos da lei, a recursos legais por parte do vendedor e a expensas deste. A garantia não afecta essas vias de recurso.

O APARELHO NÃO SE DESTINA A REABILITAÇÃO E TERAPIA

NOTAS SOBRE O CURSO DAS REPARAÇÕES

Item	Data de notificação	Data da prestação	Curso das reparações	Assinatura do destinatário (loja, proprietário)

Abisal Sp. z o.o.
ul. Pyskowicka 17
41-807 Zabrze
www.abisal.pl

CARD DE GARANȚIE

Denumirea articolului:…….
Cod EAN:…….
Data vânzării: ……..

TERMENI DE GARANȚIE:

1. Vânzătorul, în numele garantului, oferă o garanție pe teritoriul Republicii Polonia pentru o perioadă de 24 de luni de la data vânzării.
2. Garanția va fi onorată de magazin sau centrul de service la prezentarea de către client
- un card de garanție completat lizibil și corect, cu ștampila de vânzare și semnătura vânzătorului,
- o dovadă valabilă de cumpărare a echipamentului cu data vânzării / chitanței, bunurile revendicate.
3. Orice defecte și deteriorări descoperite în perioada de garanție vor fi reparate gratuit în termen de maximum 21 de zile de la data livrării bunurilor la service.
4. În cazul necesității de a importa piese, perioada de reparație poate fi prelungită cu timpul necesar importului acestora, dar nu mai mult de 90 de zile.
5. Garanția nu acoperă:
- deteriorările mecanice și defectele cauzate de acestea,
- deteriorările și defectele cauzate de utilizarea și depozitarea necorespunzătoare,
- asamblarea și întreținerea necorespunzătoare,
- deteriorarea și uzura componentelor precum cabluri, curele, piese din cauciuc, pedale, mânere din burete, roți, rulmenți etc.
6. Garanția este anulată în caz de:
- data expirării,
- auto-reparare,
- nerespectarea regulilor de funcționare corectă.
7. Produsul returnat pentru reparație trebuie să fie complet și curat. În caz de defecte, service-ul are dreptul de a refuza acceptarea pentru reparație. În cazul în care produsul este livrat murdar, centrul de service poate refuza să îl accepte sau să îl curețe pe cheltuiala clientului, cu acordul scris al acestuia.
8. Garanția nu acoperă lucrările de instalare și întreținere, care, în conformitate cu manualul de utilizare, trebuie efectuate chiar de către utilizator.
9. De asemenea, garantul informează că oferă servicii post-garanție.
10. Bunurile trebuie protejate pentru expediere.
11. Pentru a face uz de garanție, vă rugăm să urmați procedura de pe site-ul web: https://serwis.abisal.pl/.

În caz de neconformitate a lucrului vândut cu contractul, cumpărătorul are dreptul prin lege la remedii legale din partea și pe cheltuiala vânzătorului. Garanția nu afectează aceste c

---

ECHIPAMENTUL NU ESTE DESTINAT REABILITĂRII ȘI TERAPIEI

NOTE PRIVIND CURSUL REPARAȚIILOR

Punct	Data notificării	Data furnizării	Desfășurarea reparațiilor	Semnătura beneficiarului (magazin, proprietar)

Abisal Sp. z o.o.
ul. Pyskowicka 17
41-807 Zabrze
www.abisal.pl

ZÁRUČNÁ KARTA

Názov článku:……
EAN kód:…….
Dátum predaja: ……..

ZÁRUČNÉ PODMIENKY:

1. Predávajúci v mene ručiteľa poskytuje záruku na území Poľskej republiky na obdobie 24 mesiacov od dátumu predaja.
2. Záruku poskytne predajňa alebo servisné stredisko na základe predloženia záruky zákazníkom:
- čitateľne a správne vyplnený záručný list s pečiatkou predajcu a podpisom predávajúceho,
- platného dokladu o kúpe zariadenia s dátumom predaja/prijatia, reklamovaného tovaru.
3. Všetky závady a poškodenia zistené počas záručnej doby budú bezplatne odstránené najneskôr do 21 dní odo dňa doručenia tovaru do servisu.
4. V prípade nutnosti dovozu dielov sa môže doba opravy predĺžiť o čas potrebný na ich dovoz, maximálne však o 90 dní.
5. Záruka sa nevzťahuje na:
- mechanické poškodenia a nimi spôsobené závady,
- poškodenia a závady spôsobené nesprávnym používaním a skladovaním,
- nesprávnej montáže a údržby,
- poškodenie a opotrebovanie komponentov, ako sú káble, remienky, gumové časti, pedále, hubové rukoväte, kolesá, ložiská atď.
6. Záruka zaniká v prípade:
- Dátum skončenia platnosti,
- samoopravy,
- nedodržania pravidiel správnej prevádzky.
7. Výrobok vrátený na opravu by mal byť kompletný a čistý. V prípade závad má servis právo odmietnuť prijatie do opravy. Ak je výrobok dodaný znečistený, servisné stredisko ho môže odmietnuť prijať alebo ho s písomným súhlasom zákazníka vyčistiť na jeho náklady.
8. Záruka sa nevzťahuje na inštalačné a údržbárske práce, ktoré si podľa návodu na obsluhu musí vykonať používateľ sám.
9. Garant zároveň informuje, že poskytuje pozáručný servis.
10. Tovar by mal byť chránený pri preprave.
11. Ak chcete využiť záruku, postupujte podľa postupu na webovej stránke: https://serwis.abisal.pl/.

ZARIADENIE NIE JE URČENÉ NA REHABILITÁCIU A TERAPIU

POZNÁMKY K PRIEBEHU OPRÁV

Položka	Dátum notifikácie	Dátum poskytnutia	Priebeh opravy	Podpis príjemcu (predajňa, vlastník)

Abisal Sp. z o.o.
ul. Pyskowicka 17
41-807 Zabrze
www.abisal.pl

GARANCIJSKA KARTICA

Ime izdelka:…….
Koda EAN:…….
Datum prodaje: ……..

GARANCIJSKI POGOJI:

1. Prodajalec v imenu garanta zagotavlja garancijo na ozemlju Republike Poljske za obdobje 24 mesecev od datuma prodaje.
2. Garancijo bo trgovina ali servisni center priznal ob predložitvi garancije s strani kupca:
- čitljivo in pravilno izpolnjen garancijski list s prodajnim žigom in podpisom prodajalca,
- veljavnega dokazila o nakupu opreme z datumom prodaje/prevzema, reklamiranega blaga.
3. Vse napake in poškodbe, ugotovljene v garancijskem roku, bodo brezplačno odpravljene najkasneje v 21 dneh od datuma dostave blaga na servis.
4. V primeru potrebe po uvozu delov se lahko obdobje popravila podaljša za čas, potreben za njihov uvoz, vendar ne več kot 90 dni.
5. Garancija ne zajema:
- mehanskih poškodb in napak, ki jih te povzročijo,
- poškodb in napak, ki so posledica nepravilne uporabe in skladiščenja,
- nepravilne montaže in vzdrževanja,
- poškodb in obrabe sestavnih delov, kot so kabli, trakovi, gumijasti deli, pedala, gobasti ročaji, kolesa, ležaji itd.
6. Garancija preneha veljati v primeru:
- datum izteka veljavnosti,
- samopopravila,
- neupoštevanja pravil pravilnega delovanja.
7. Izdelek, vrnjen v popravilo, mora biti popoln in čist. V primeru napak ima servis pravico zavrniti sprejem v popravilo. Če je izdelek dostavljen umazan, ga lahko servisni center zavrne ali pa ga na stroške stranke z njenim pisnim soglasjem očisti.
8. Garancija ne zajema namestitvenih in vzdrževalnih del, ki jih mora v skladu z navodili za uporabo opraviti uporabnik sam.
9. Garant prav tako obvešča, da zagotavlja tudi pogarancijski servis.
10. Blago mora biti zaščiteno za pošiljanje.
11. Za uveljavljanje garancije upoštevajte postopek na spletni strani: https://serwis.abisal.pl/.

V primeru neskladnosti prodane stvari s pogodbo je kupec po zakonu upravičen do pravnih sredstev od prodajalca in na njegove stroške. Garancija ne vpliva na ta pravna sredstva.

OPREMA NI NAMENJENA ZA REHABILITACIJO IN TERAPIJO

OPOMBE O POTEKU POPRAVIL

Artikel	Datum uradnega obvestila	Datum zagotovitve	Potek popravil	Podpis prejemnika (trgovina, lastnik)

Abisal Sp. z o.o.
ul. Pyskowicka 17
41-807 Zabrze
www.abisal.pl

GARANTIKORT FÖR GARANTI

Artikelns namn:……
EAN-kod:……
Datum för försäljning:……..

GARANTIVILLKOR:

1. Säljaren, på uppdrag av Garanten, lämnar en garanti inom Republiken Polens territorium under en period av 24 månader från försäljningsdatumet.
2. Garantin kommer att uppfyllas av butiken eller servicecentret mot uppvisande av kunden:
- ett läsligt och korrekt ifyllt garantikort med försäljningsstämpel och säljarens underskrift,
- ett giltigt inköpsbevis för utrustningen med försäljningsdatum/kvitto, de varor som åberopas.
3. Eventuella defekter och skador som upptäcks under garantiperioden kommer att repareras kostnadsfritt inom högst 21 dagar från det datum då varorna levererades till tjänsten.
4. Om det är nödvändigt att importera delar kan reparationsperioden förlängas med den tid som krävs för deras import, men inte längre än 90 dagar.
5. Garantin täcker inte:
- mekaniska skador och defekter som orsakats av dessa,
- skador och defekter till följd av felaktig användning och förvaring
- felaktig montering och felaktigt underhåll,
- skador och slitage på komponenter som kablar, remmar, gummidelar, pedaler, svamphandtag, hjul, lager etc.
6. Garantin är ogiltig i händelse av:
- utgångsdatum,
- självreparation,
- underlåtenhet att följa reglerna för korrekt användning.
7. Produkter som returneras för reparation ska vara kompletta och rena. Vid defekter har servicecentret rätt att vägra ta emot produkten för reparation. Om produkten levereras smutsig kan servicecentret vägra att ta emot den eller rengöra den på kundens bekostnad med dennes skriftliga medgivande.
8. Garantin omfattar inte installations- och underhållsarbeten, som enligt bruksanvisningen måste utföras av användaren själv.
9. Garantigivaren informerar också om att denne tillhandahåller service efter garantitiden.
10. Varorna bör skyddas för frakt.
11. För att utnyttja garantin ska du följa förfarandet på webbplatsen: https://serwis.abisal.pl/.

Om den sålda varan inte överensstämmer med avtalet har köparen enligt lag rätt till rättsmedel från och på bekostnad av säljaren. Garantin påverkar inte sådana rättsmedel.

UTRUSTNINGEN ÄR INTE AVSEDD FÖR REHABILITERING OCH TERAPI

ANTECKNINGAR OM REPARATIONSFÖRLOPPET

Ämne	Datum för anmälan	Datum för tillhandahållande	Reparationens förlopp	Mottagarens underskrift (butik, ägare)

Abisal Sp. z o.o.
ul. Pyskowicka 17
41-807 Zabrze
www.abisal.pl

ГАРАНТІЙНИЙ ТАЛОН

Найменування товару:…….
EAN код:…….
Дата продажу:……..

ГАРАНТІЙНІ УМОВИ:

1. Продавець від імені Гаранта надає гарантію на території Республіки Польща терміном на 24 місяці від дати продажу.
2. Гарантія буде виконана магазином або сервісним центром після пред'явлення покупцем
- розбірливо і правильно заповненого гарантійного талона з печаткою та підписом продавця
- дійсного документа, що підтверджує купівлю обладнання із зазначенням дати продажу/отримання, заявленого товару.
3. Будь-які дефекти і пошкодження, виявлені протягом гарантійного терміну, будуть безкоштовно усунені протягом максимум 21 дня з моменту доставки товару в сервіс.
4. У разі необхідності імпорту запчастин термін ремонту може бути продовжений на час, необхідний для їх імпорту, але не більше ніж на 90 днів.
5. Гарантія не поширюється на
- механічні пошкодження і викликані ними дефекти,
- пошкодження і дефекти, що виникли в результаті неправильного використання і зберігання
- неправильного монтажу та обслуговування,
- пошкодження та знос компонентів, таких як кабелі, ремені, гумові деталі, педалі, губки, колеса, підшипники тощо.
6. Гарантія втрачає чинність у разі
- закінчення терміну придатності,
- самостійного ремонту,
- недотримання правил правильної експлуатації.
7. Виріб, що повертається в ремонт, повинен бути укомплектований і чистий. У разі виявлення дефектів сервісний центр має право відмовити в прийомі в ремонт. Якщо виріб доставлений брудним, сервісний центр може відмовити в його прийомі або провести чистку за рахунок замовника за його письмовою згодою.
8. Гарантія не поширюється на роботи з монтажу та технічного обслуговування, які, згідно з інструкцією з експлуатації, повинні виконуватися користувачем самостійно.
9. Гарант також повідомляє, що забезпечує післягарантійне обслуговування.
10. Товар повинен бути захищений для транспортування.
11. Для того, щоб скористатися гарантією, будь ласка, дотримуйтесь процедури на сайті: https://serwis.abisal.pl/.

У разі невідповідності проданої речі договору, покупець має право на законні засоби правового захисту від продавця і за його рахунок. Гарантія не впливає на такі засоби правового захисту.

ОБЛАДНАННЯ НЕ ПРИЗНАЧЕНЕ ДЛЯ РЕАБІЛІТАЦІЇ ТА ТЕРАПІЇ

ПРИМІТКИ ПРО ХІД РЕМОНТУ

Пункт	Дата повідомлення	Дата надання	Хід ремонту	Підпис одержувача (магазин, власник)

NOTATKI

HMS-FITNESS.COM

IMPORTER: **ABISAL SP. Z O.O.,** ul. Pyskowicka 17, 41-807 Zabrze, Polska

DISTRIBUTOR: ABISTORE SPORT S.R.O, U Cihelny 230/3, 74801 Hlučín, Česká Republika

SERVICE: serwis@abisal.pl

abisal@abisal.pl www.abisal.pl