HMS®

CYKLONX

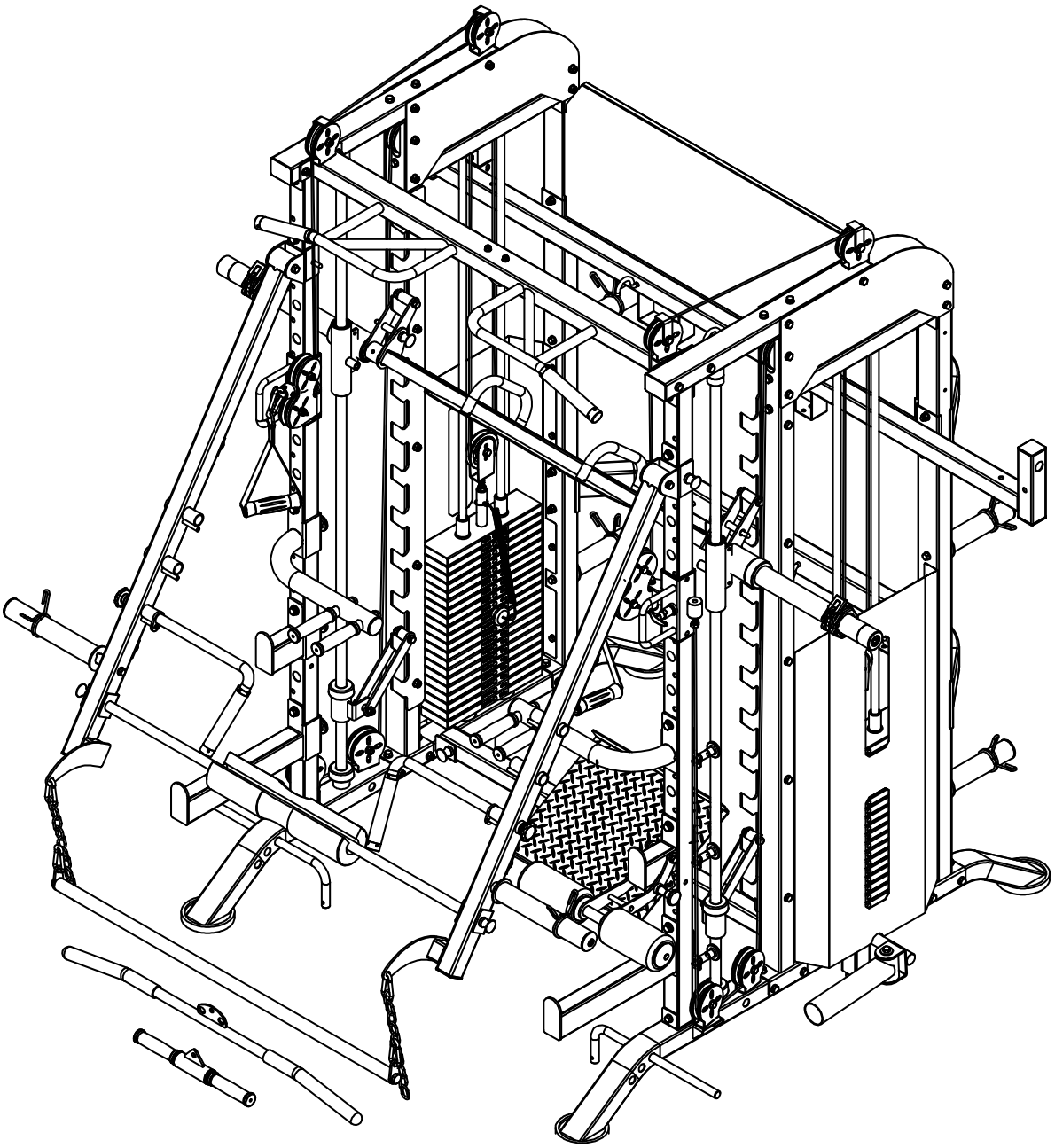

22. Manual instruction **EN**

25. Instrukcja obsługi **PL**

28. Návod k obsluze **CZ**

31. Manuel instruktion **DA**

34. Gebrauchsanweisung **DE**

37. Manual de instrucciones **ES**

40. Käsijuhend **ET**

43. Manuel d'instruction **FR**

46. Kézi utasítás **HU**

49. Manuale di istruzioni **IT**

52. Naudojimo instrukcijos **LT**

55. Rokasgrāmatas instrukcija **LV**

58. Handmatige instructie **NL**

61. Manual de instruções **PT**

64. Instrucțiuni manuale **RO**

67. Návod na obsluhu **SK**

70. Navodila za uporabo **SL**

73. Instruktionsbok **SV**

76. Інструкція з експлуатації **UK**

1860mm×2230mm×2220mm

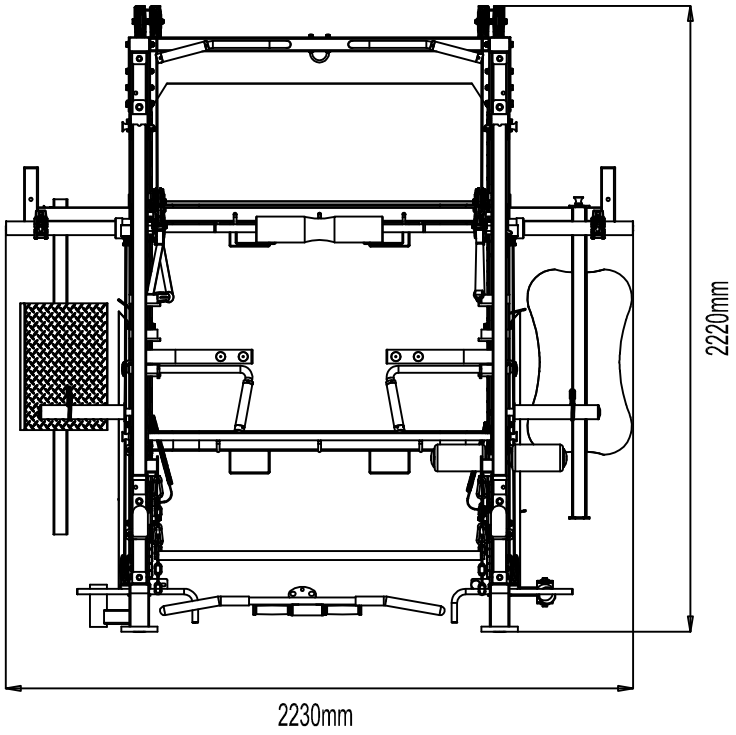

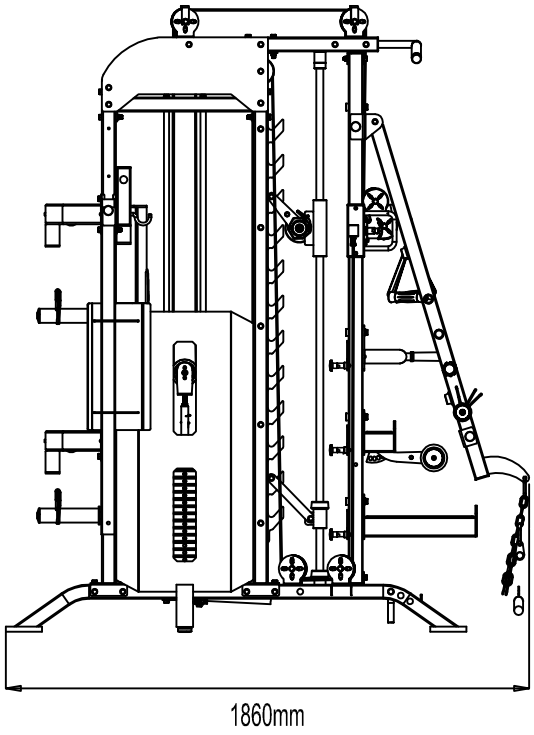

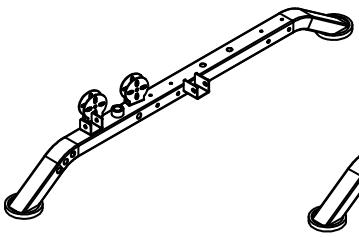

① ×1

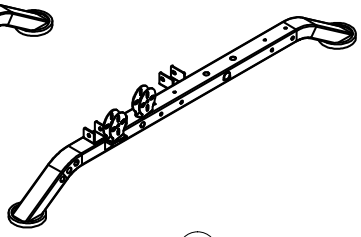

② ×1

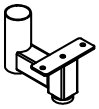

③ ×1



④ ×1

⑤ ×4



⑥ ×8

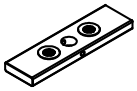

⑦ ×38

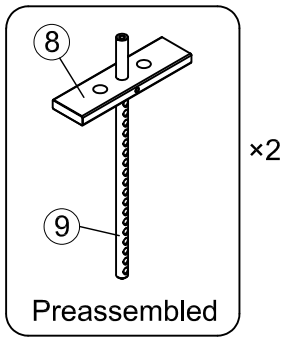

×2



⑪ ×1



⑫ ×1

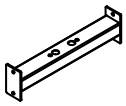

⑬ ×2

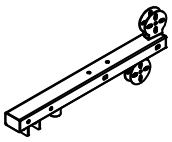

⑭L ×1

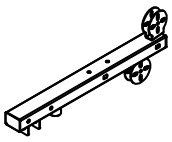

⑭R ×1

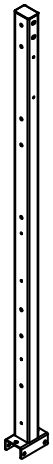

⑮ ×2

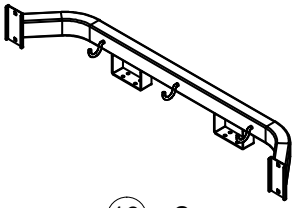

⑯ ×2

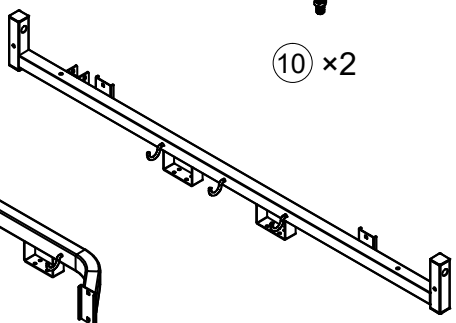

⑰ ×1



⑩ ×2

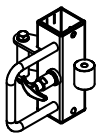

⑲ ×2



⑳ ×2

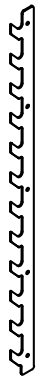

㉒ ×2

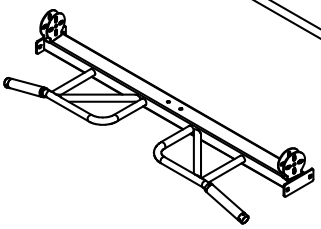

㉓ ×1

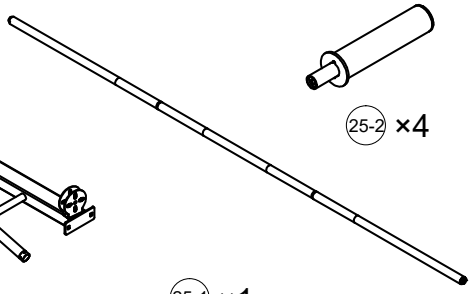

㉕-1 ×1

㉕-2 ×4



㉗ ×2

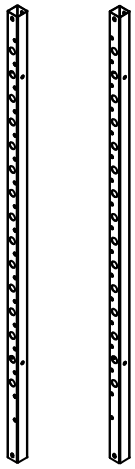

⑱L ×1

⑱R ×1

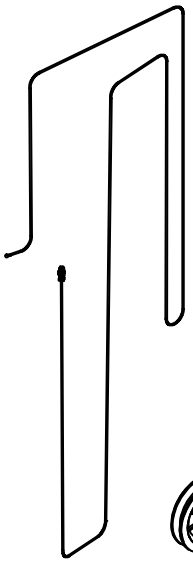

㉜ ×2



㉔ ×1

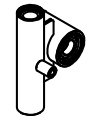

㉘ ×2



㉖ ×2



㉞ ×2



㉝ ×18

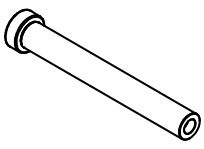

㉛ ×2

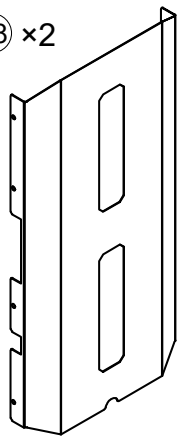

㉟ ×2

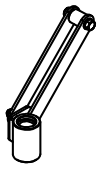

㉙-L ×1

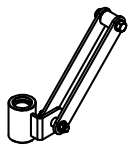

㉙-R ×1



㉚ ×2

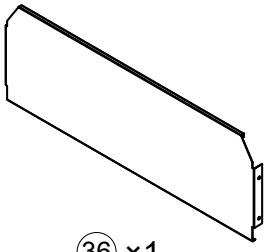

㊱ ×1

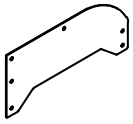

㊲ ×4

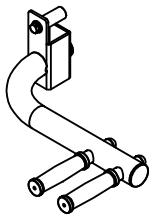

38 ×1

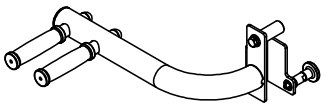

39 ×1

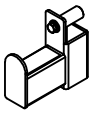

40 ×1

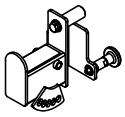

41 ×1

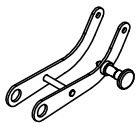

42 ×1

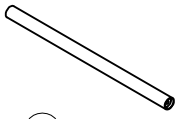

43 ×1



44 ×2

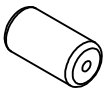

45 ×2



46 ×2

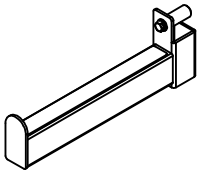

47 ×1

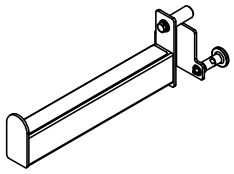

48 ×1

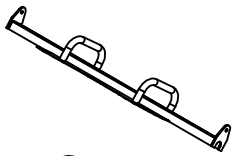

49 ×1

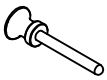

50 ×8

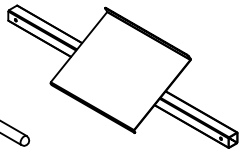

51 ×1



52 ×2

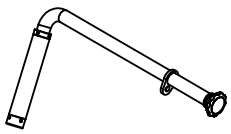

56 ×2

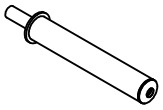

57 ×2

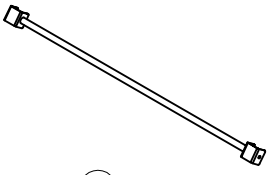

58 ×1

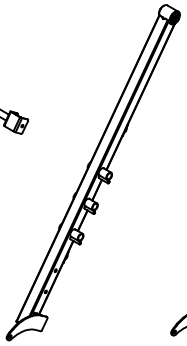

53 ×1

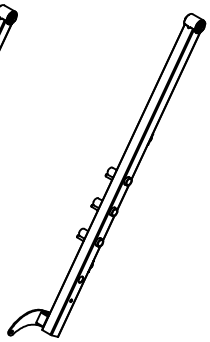

54 ×1



59 ×4

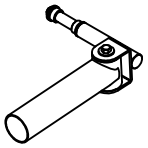

60 ×1

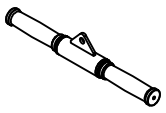

63 ×1

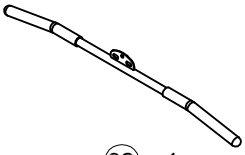

92 ×1

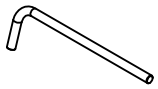

67 ×2

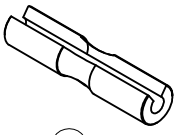

74 ×2



83 ×4

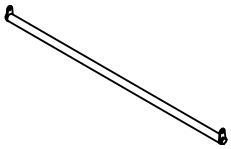

93 ×1



89 ×2



94 ×4



96 ×1



101 ×2



102 ×6



108 ×2



111 ×2

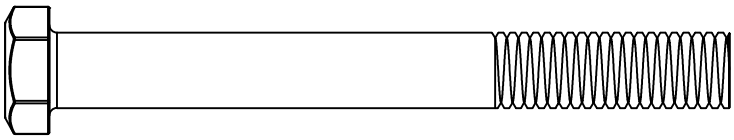

120 ×25

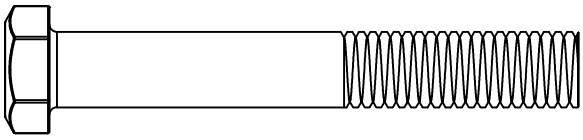

121 ×24

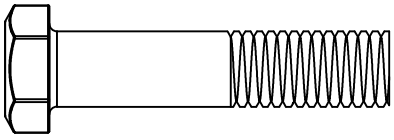

123 ×16

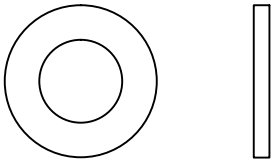

130 ×172

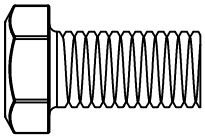

124 ×22

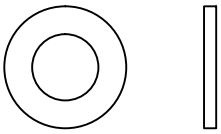

132 ×22

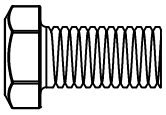

125 ×20

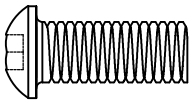

127 ×2



133 ×2



129 ×75

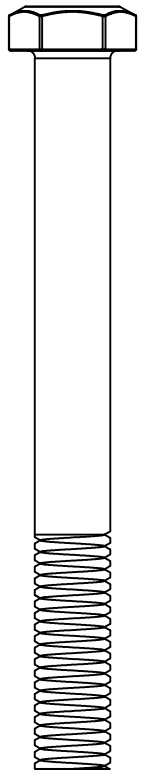

137 ×10

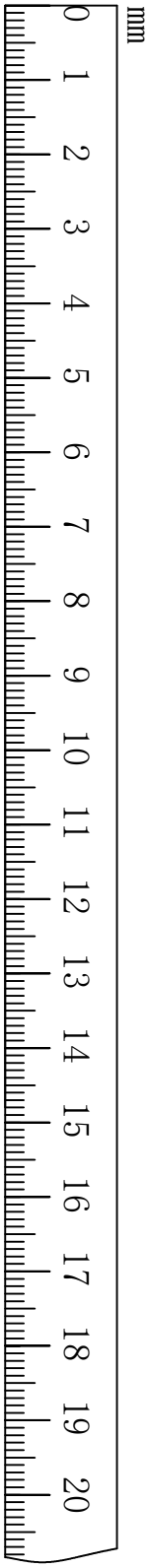

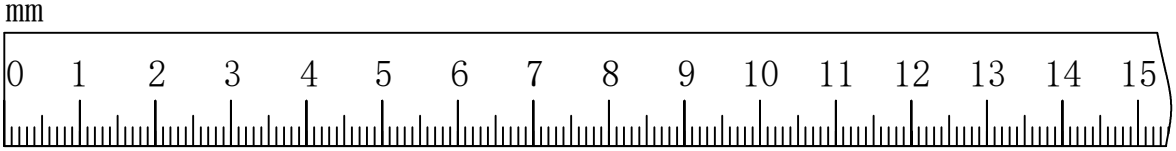



12#×1

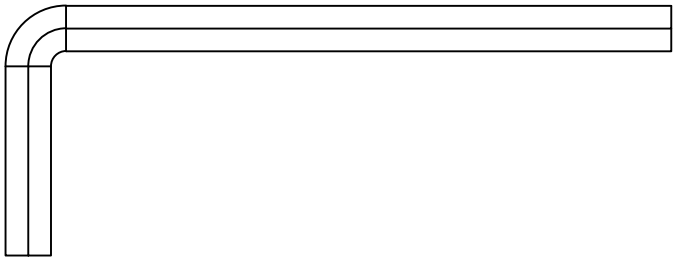

6#×1

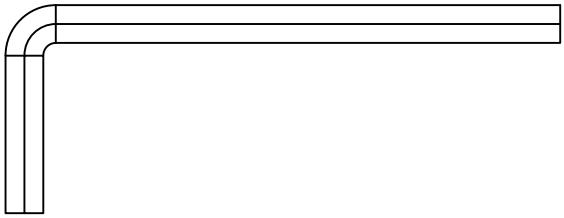

5#×1



4#×1

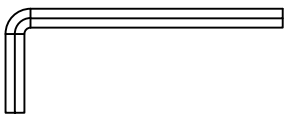

3#×1

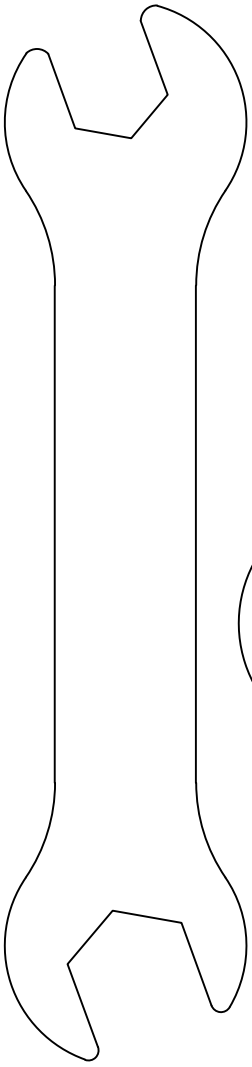

13-16

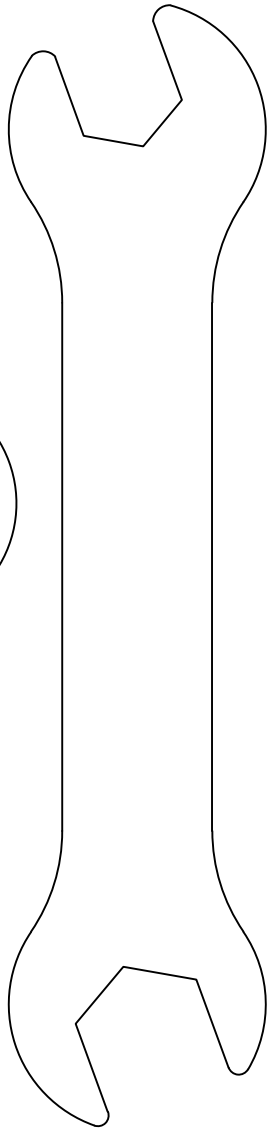

14-17

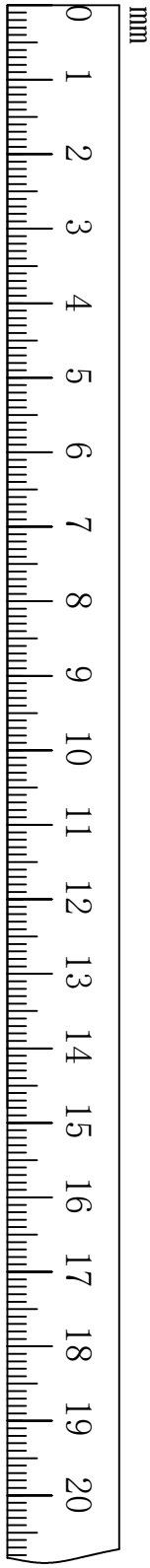

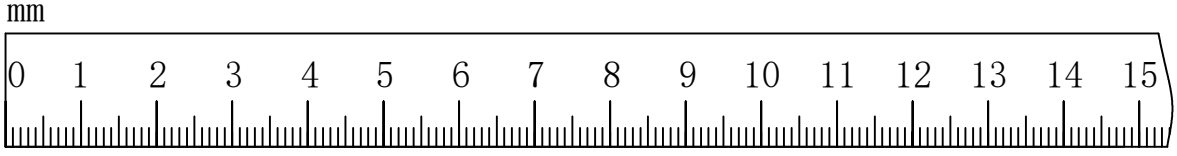

120	× 4 M10×90mm	129	× 12 M10
121	× 8 M10×70mm	130	× 28 Φ20×Φ10.5
124	× 4 M10×20mm		

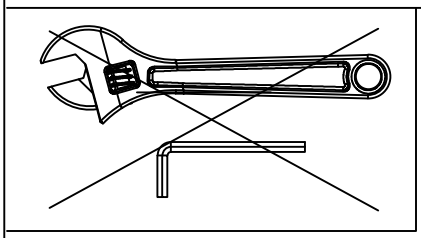

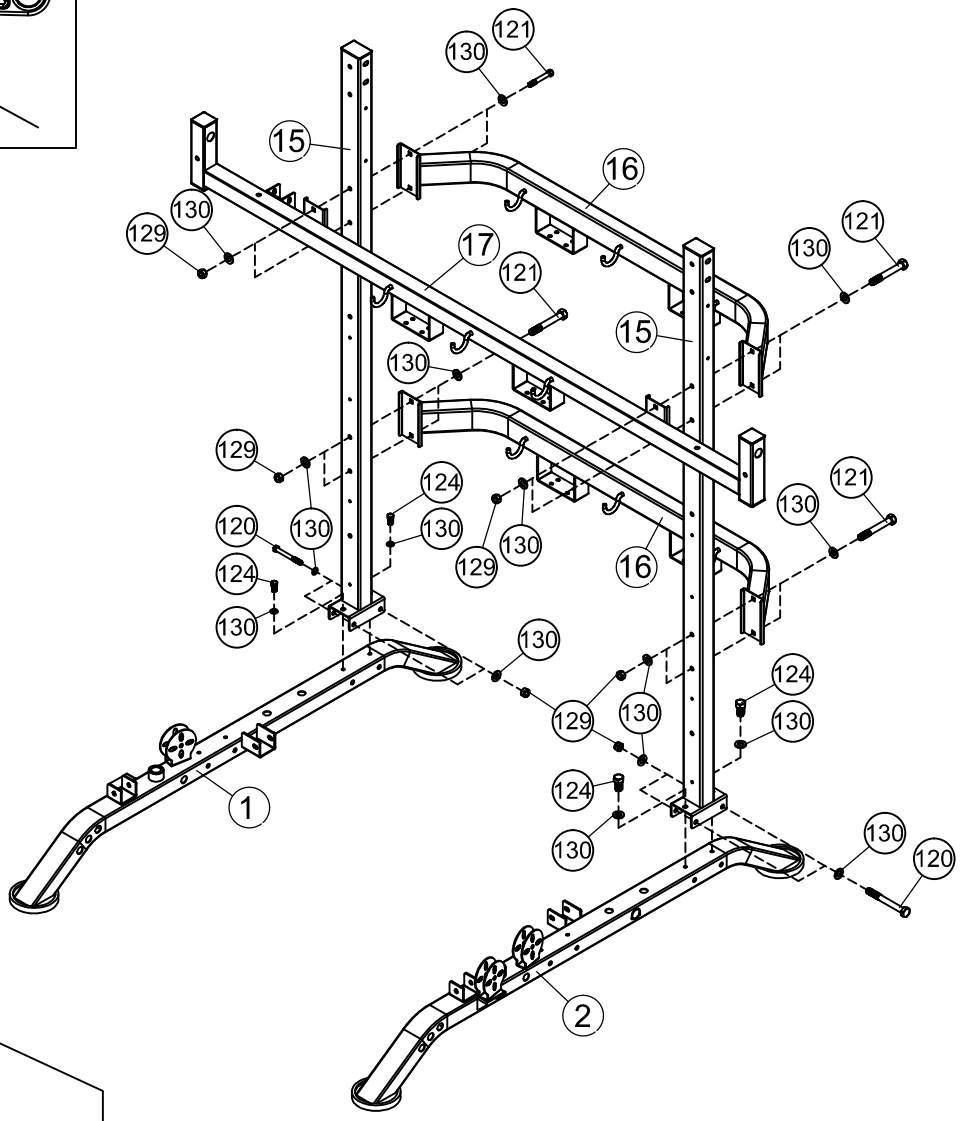

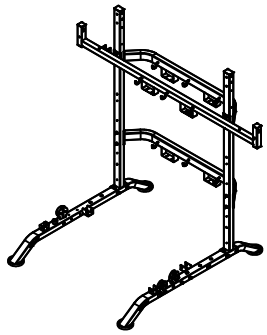

1

103	× 2	M10×70	124	× 12	M10×20mm
120	× 4	M10×90mm	129	× 12	M10
121	× 8	M10×70mm	130	× 36	Φ20×Φ10.5

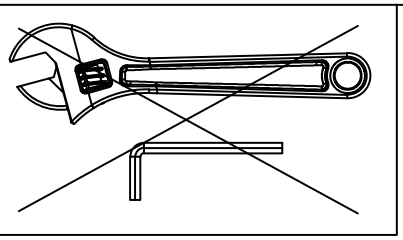

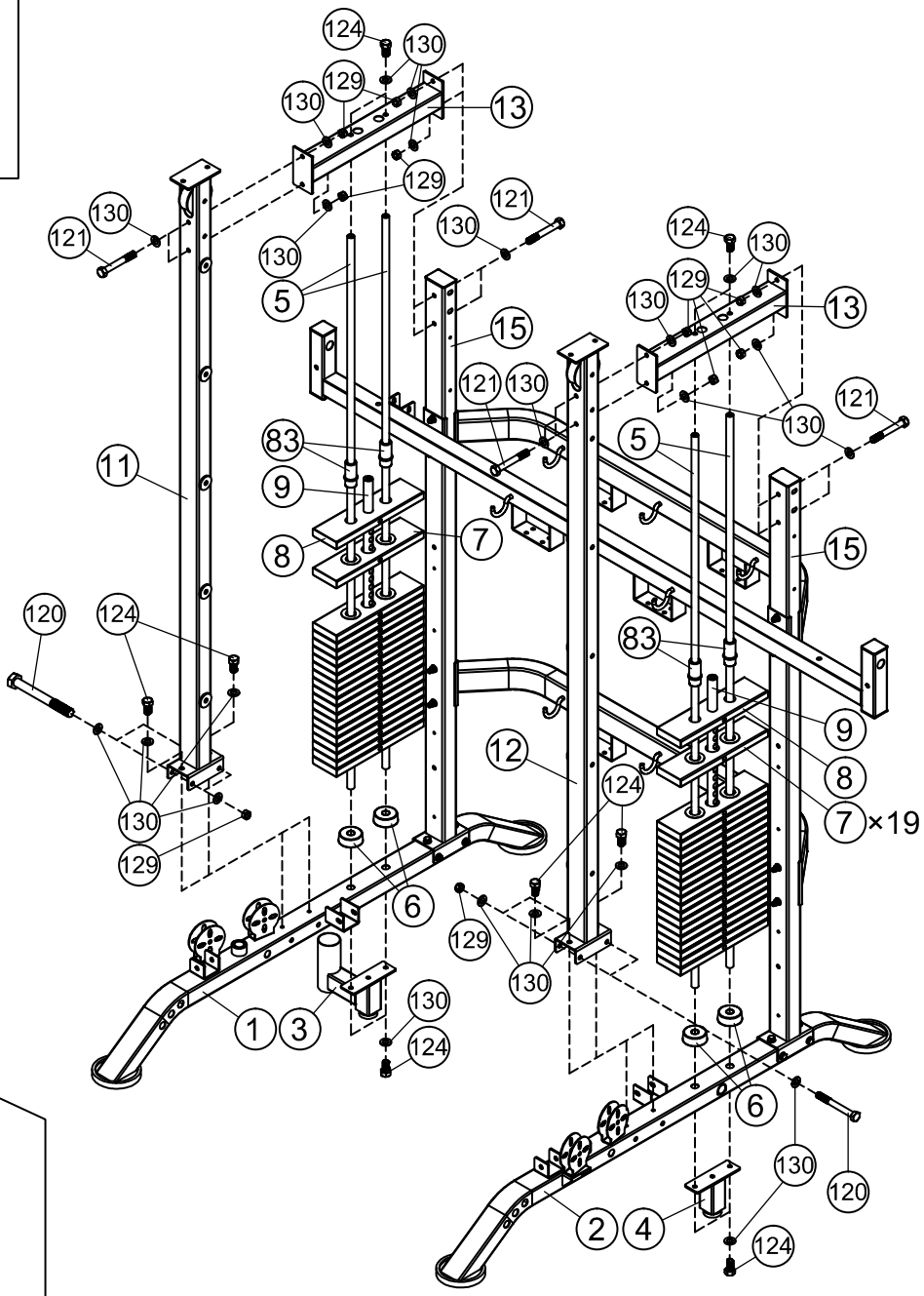

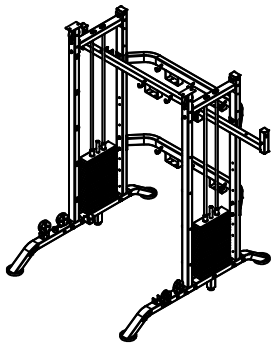

2

120	× 4	M10×90mm	130	× 44	Φ20×Φ10.5
121	× 8	M10×70mm	132	× 2	Φ16×Φ8.4
129	× 22	M10	133	× 2	M8
137	× 10	M10×95mm			

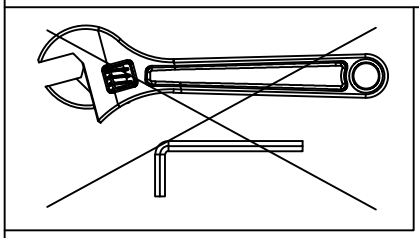

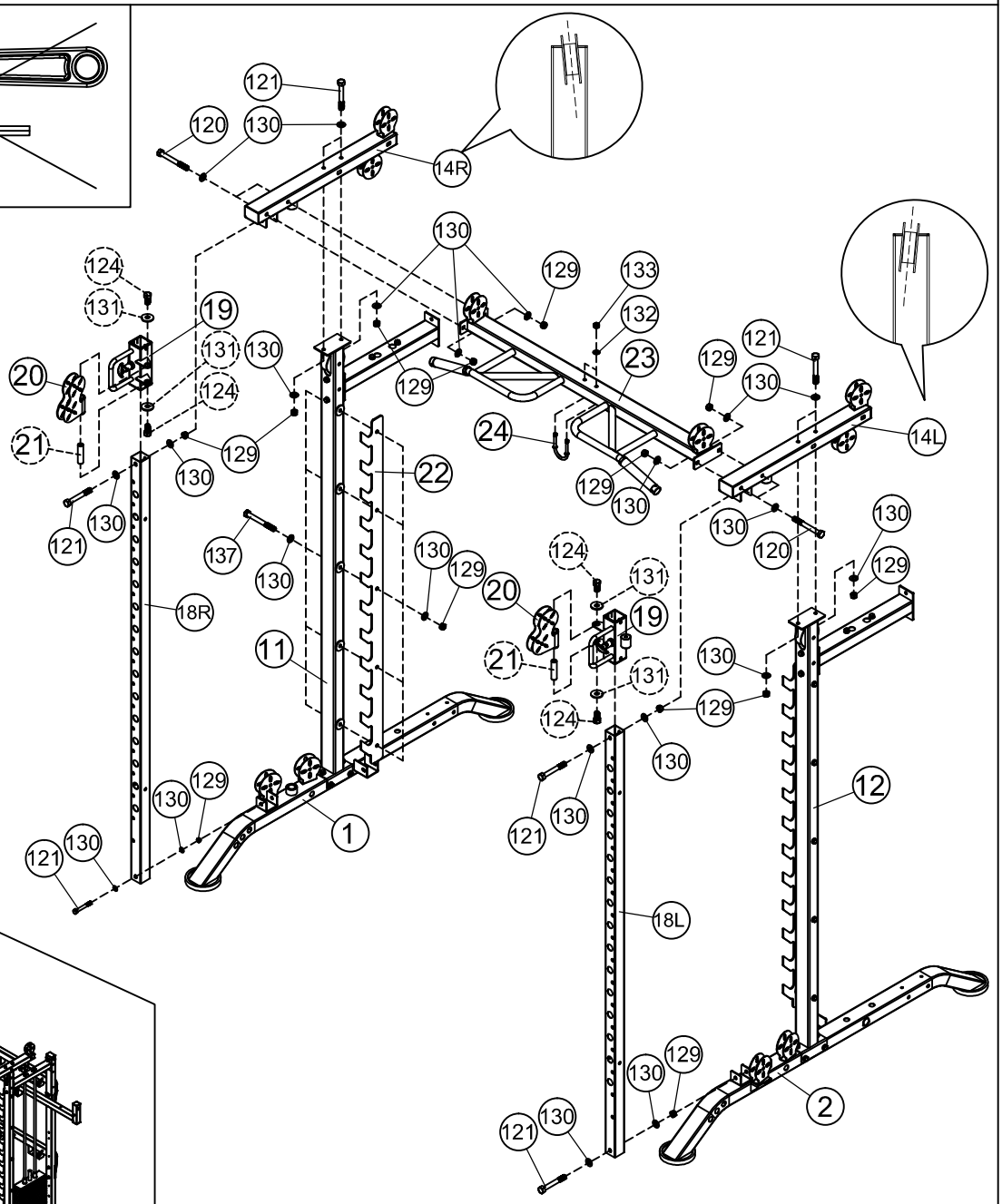

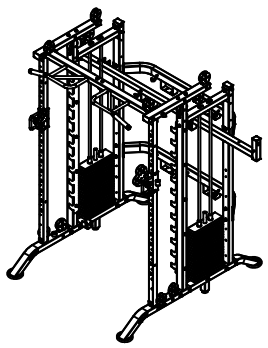

3

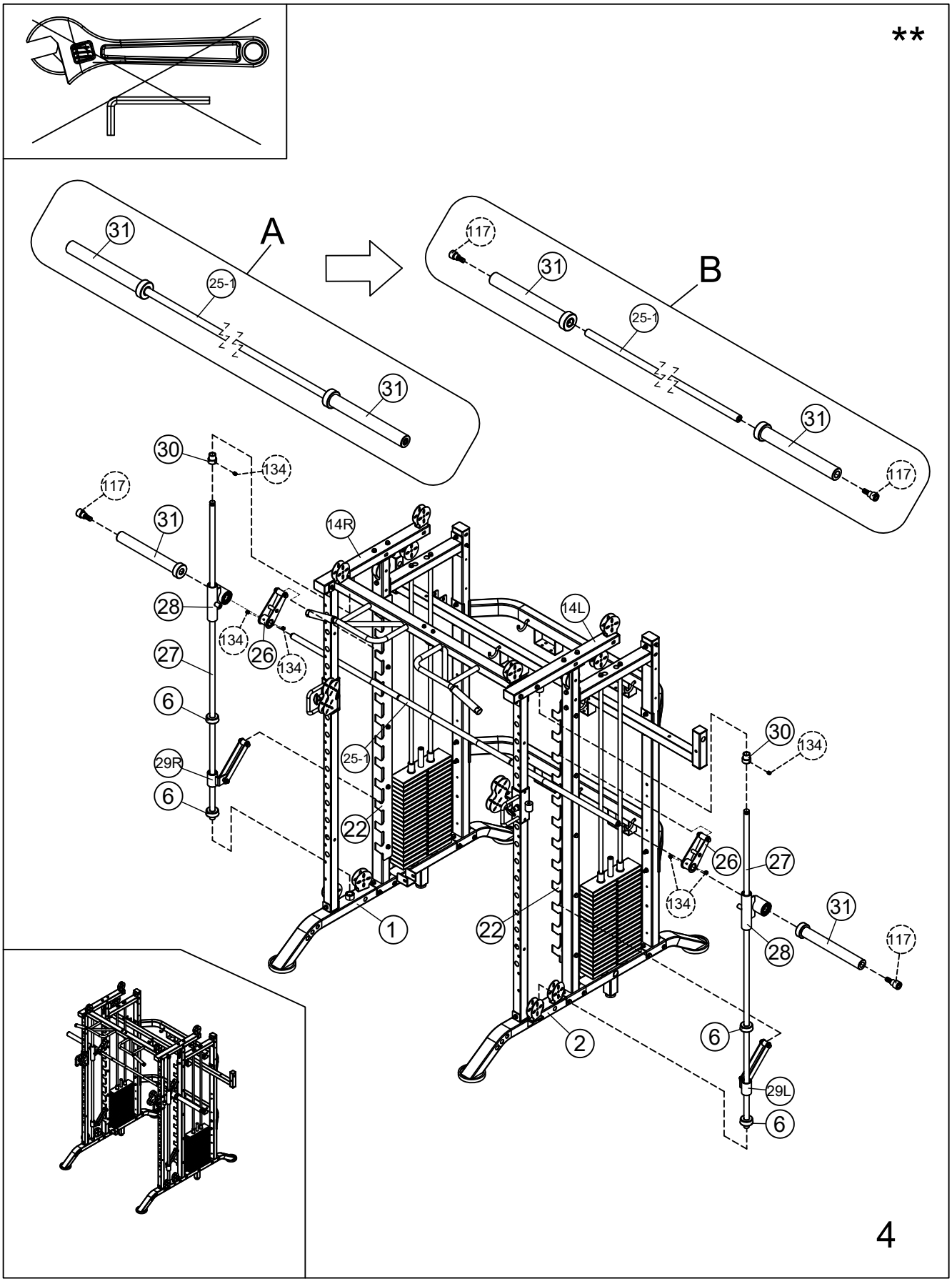
**
A
B
31
25-1
117
30
134
14R
14L
28
26
27
6
29R
29L
22
1
2
4

123 × 16 M10×45mm

130 × 32 Φ20×Φ10.5

129 × 16 M10

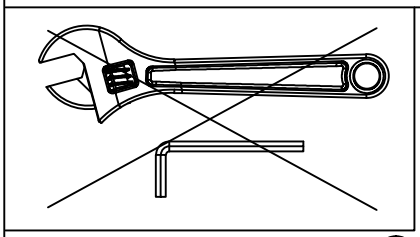

5

120		× 12	M10×90mm	130	× 24 Φ20×Φ10.5
125		× 20	M8×16mm	132	× 20 Φ16×Φ8.4
129		× 12	M10		

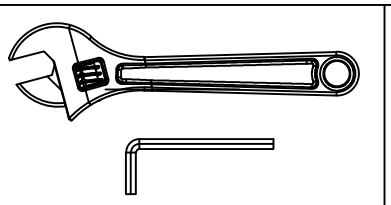

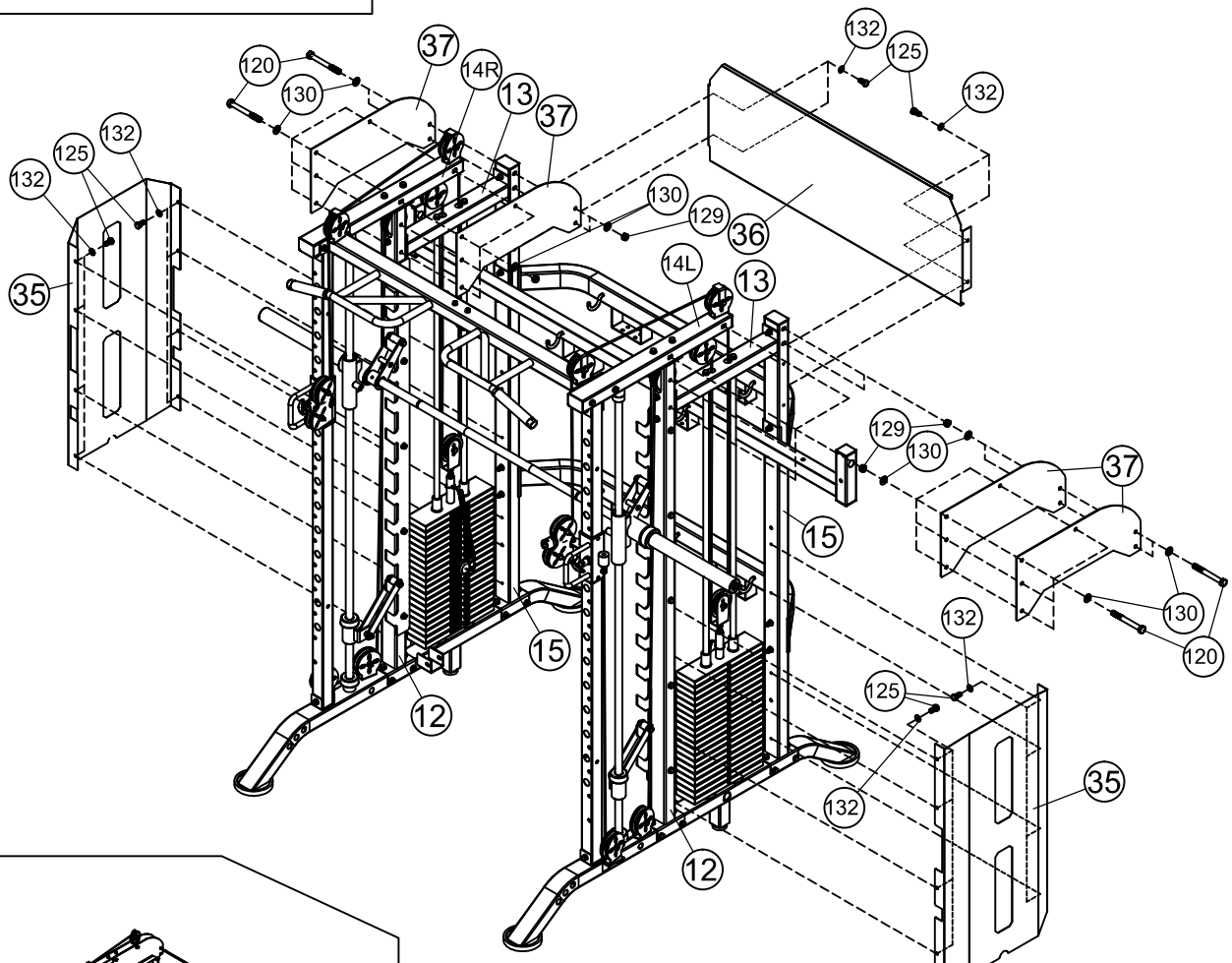

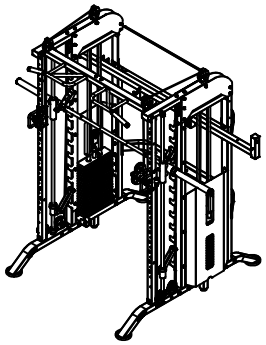

6

120	× 1	M10×90mm	129	× 1	M10
127	× 2	M8×20mm	130	× 2	Φ20×Φ10.5

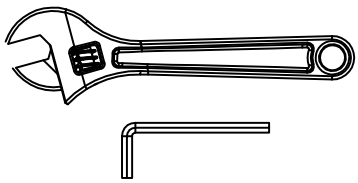

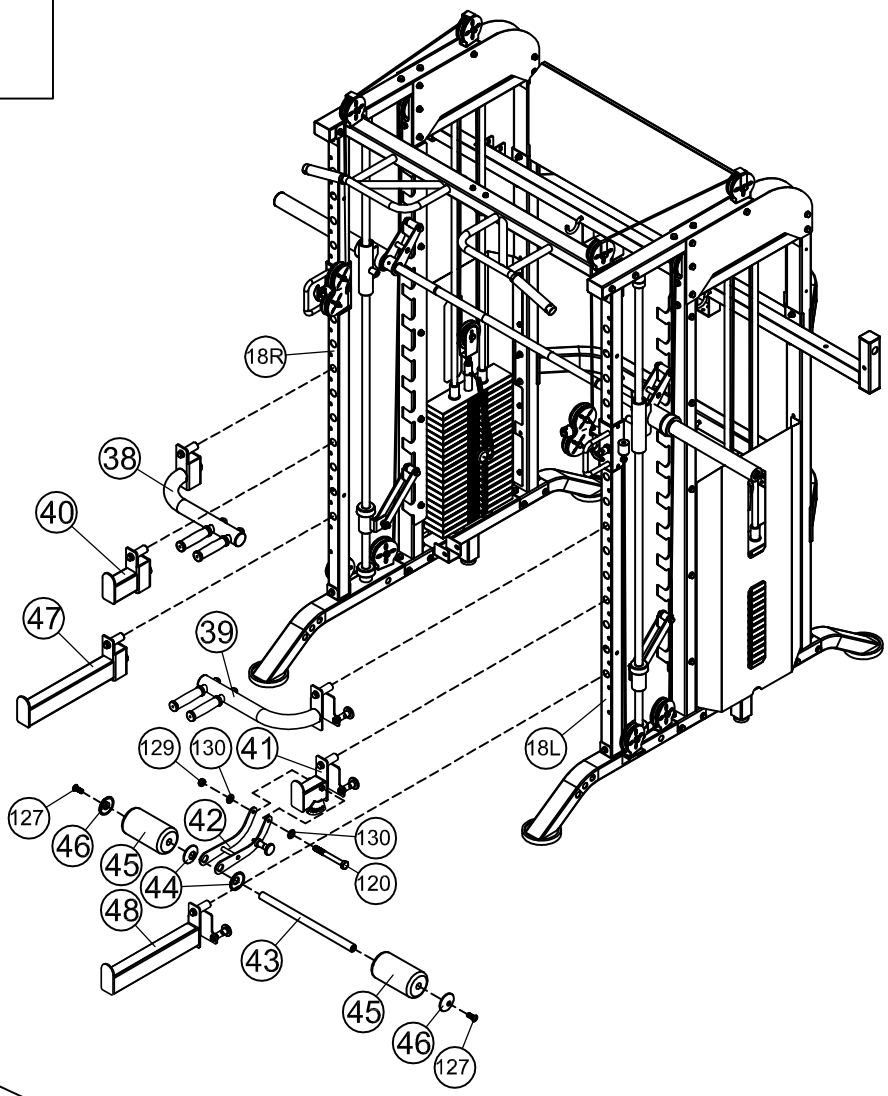

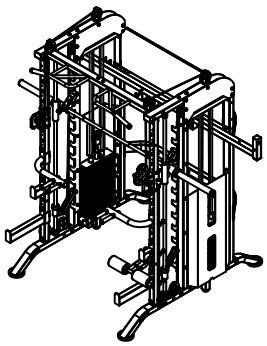

7

124 × 4 M10×20mm 130 × 4 Φ20×Φ10.5

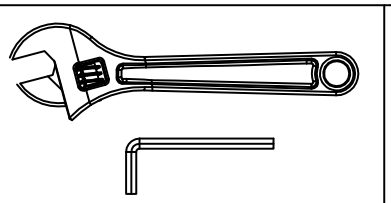

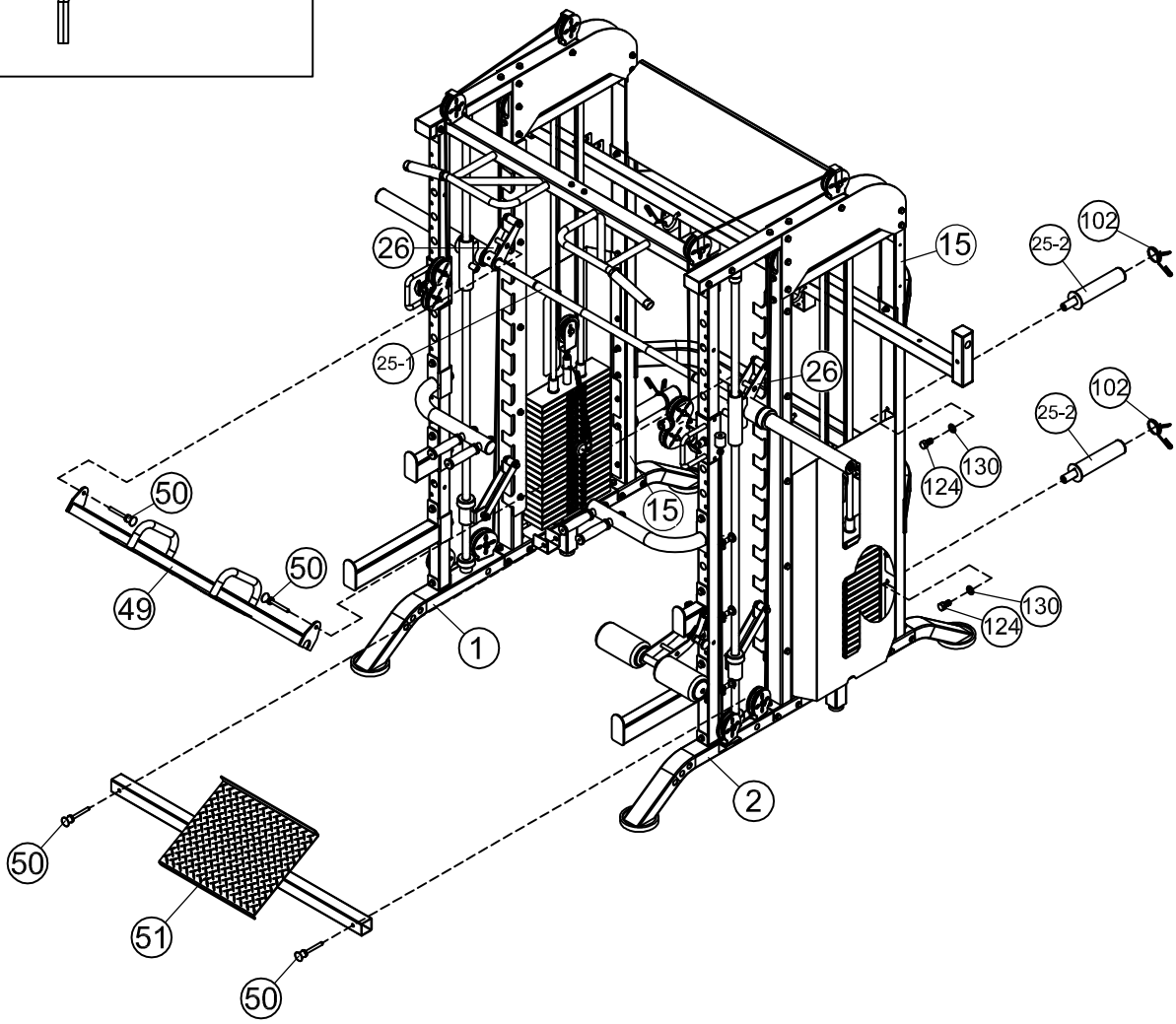

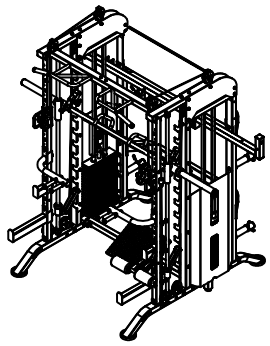

8

124 × 2 M10×20mm 130 × 2 Φ20×Φ10.5

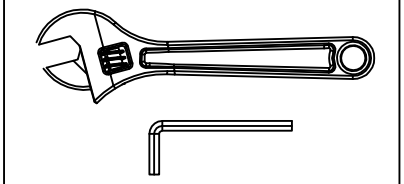

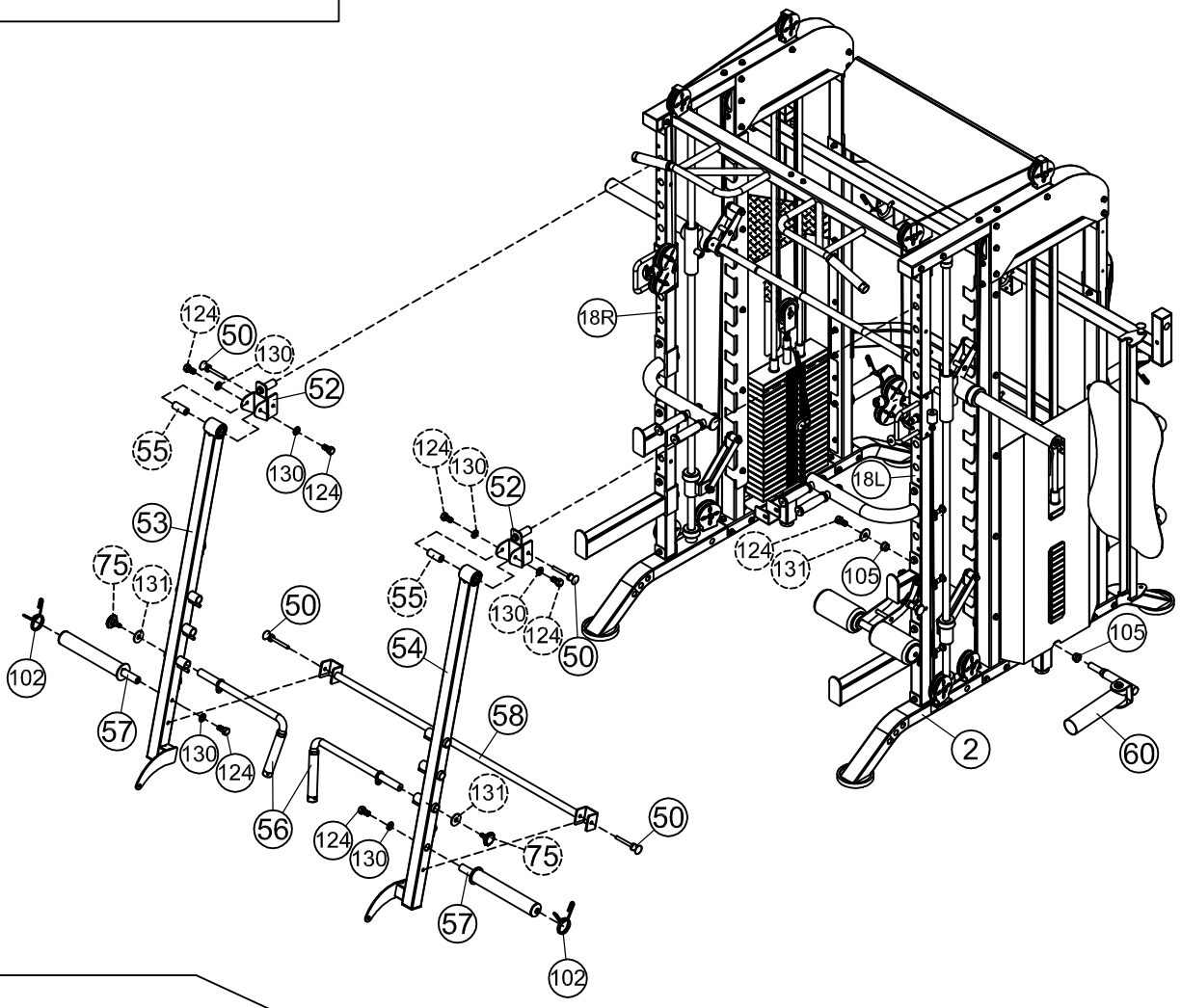

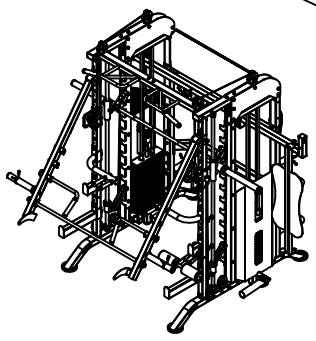

9

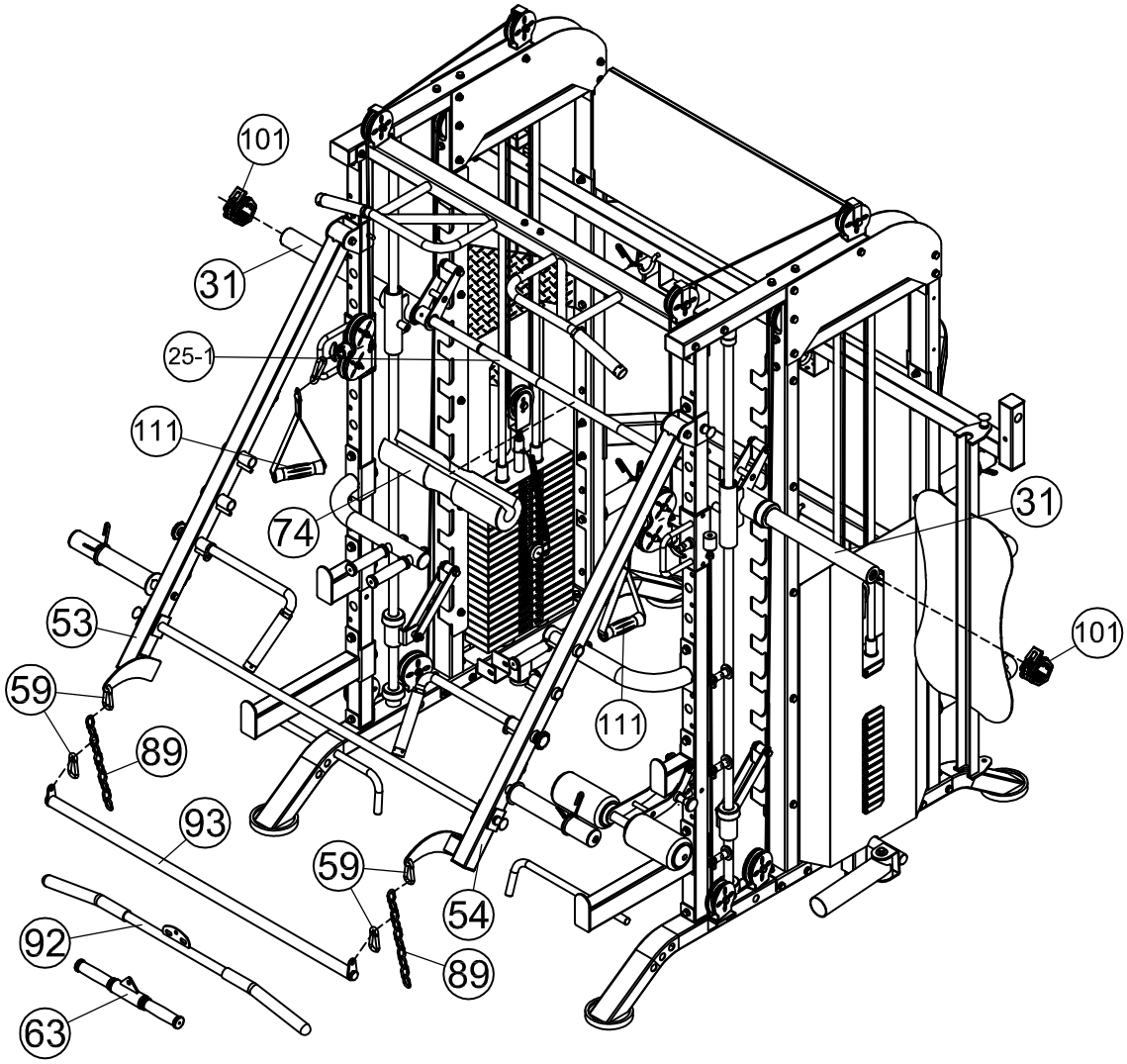

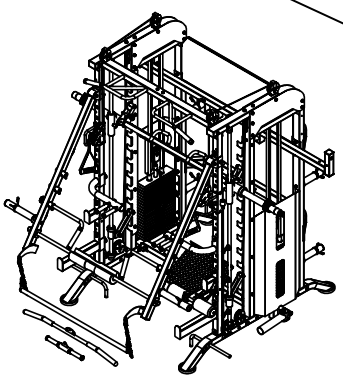

10

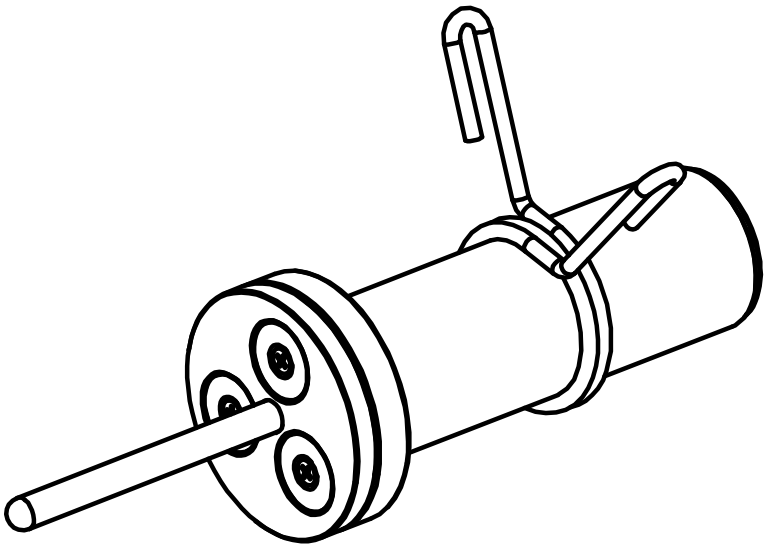

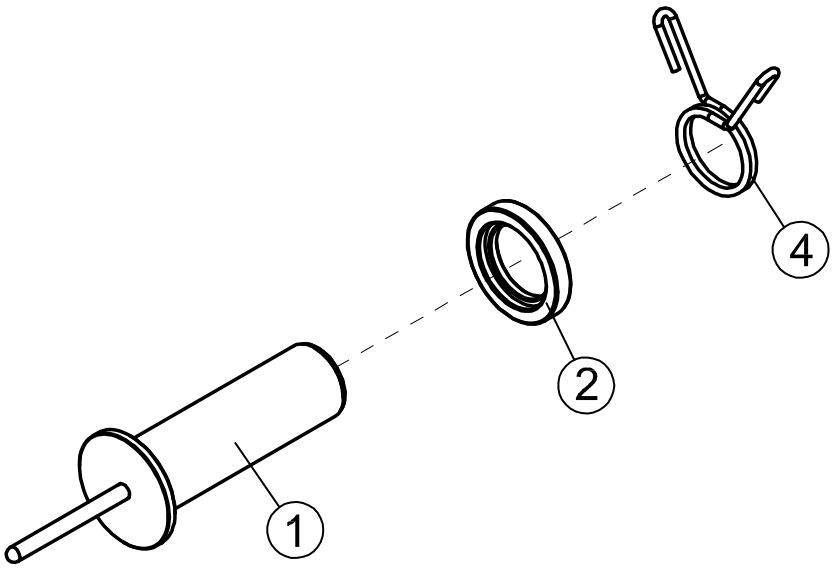

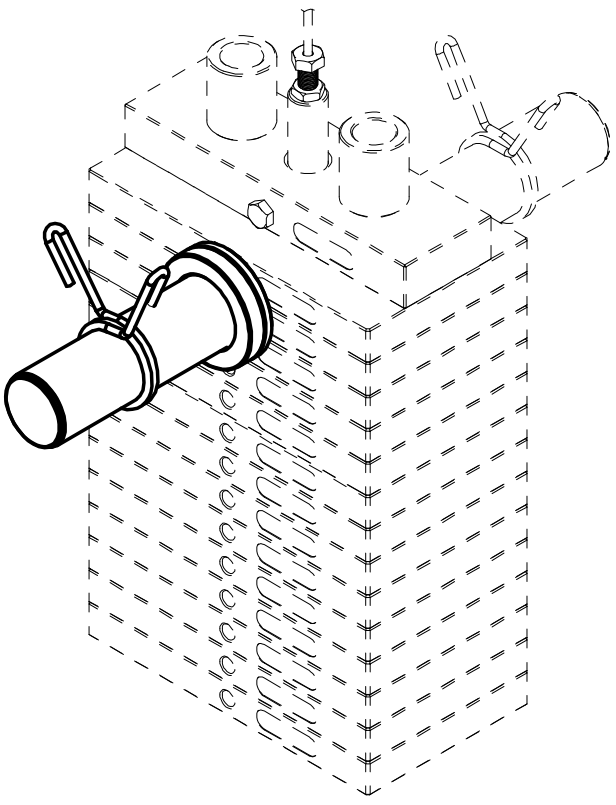

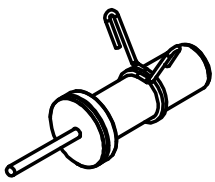

1

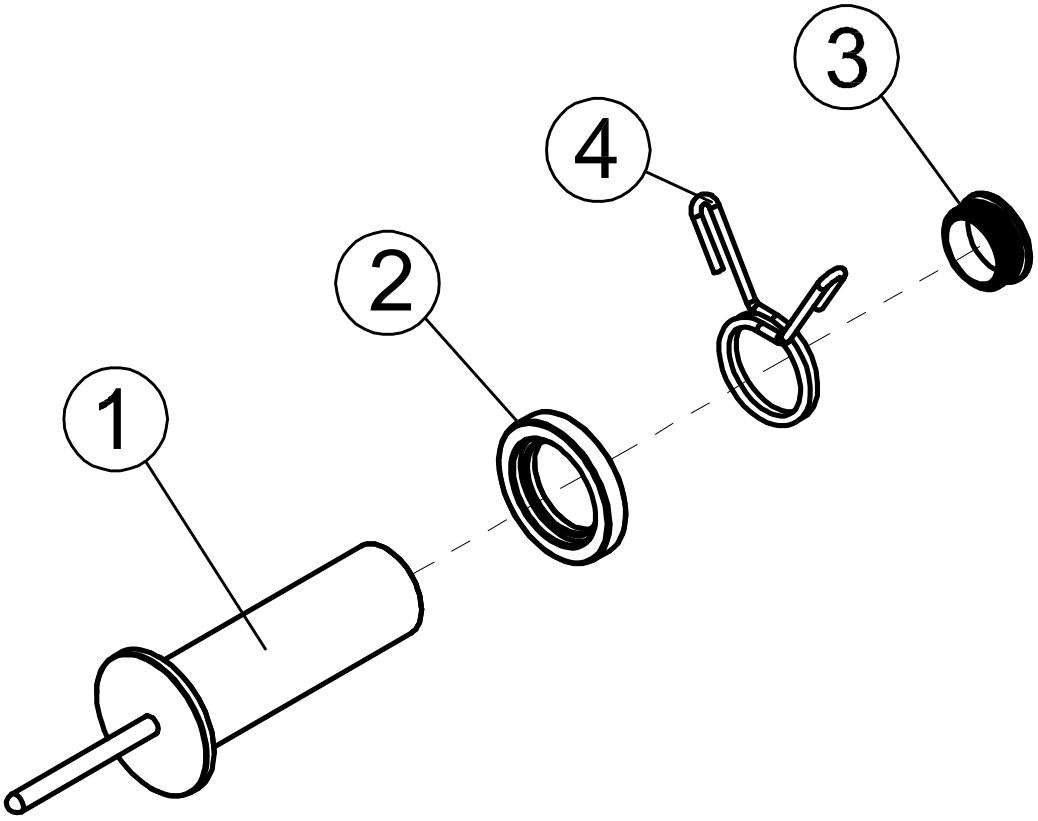
3
4
2
1

IMPORTANT SAFETY NOTES

PRECAUTIONARY MEASURES

This exercise equipment has been designed for optimal safety. However, certain precautions must be observed when using exercise equipment. Read the entire instruction manual before assembling or operating the equipment. In particular, please observe the following safety precautions:

1. Keep children and pets away from the device at all times. DO NOT leave children unattended in the same room as the device.

2. Only one person may use the device at a time.

3. If the user experiences dizziness, nausea, chest pain or other unusual symptoms, stop training immediately. CONSULT A DOCTOR IMMEDIATELY.

4. The device must be placed on a clean, level surface. DO NOT use the device near water or outdoors.

5. Keep hands away from all moving parts.

6. Always wear appropriate workout clothing when exercising. DO NOT wear bathrobes or other clothing that could get caught in the device. Running or aerobic shoes are also required when using the device.

7. The device must only be used for its intended purpose as described in this manual. DO NOT use accessories not recommended by the manufacturer.

8. Do not place any sharp objects around the device.

9. Disabled persons should not use the device without the presence of a qualified person or doctor.

10. Always perform stretching exercises to warm up properly before using the exercise device.

11. Never use the device if it is not working properly.

Number	Part description	Spec	Quantity
1	Bottom bending tube(left welding)		1
2	Bottom bending tube(right welding)		1
3	Adjustable foot tube right welding		1
4	Adjustable foot tube left welding		1
5	Guiding rod weldment	φ19×1775	4
6	Rubber Stopper	φ62×φ24,5×25	8
7	Weight Plate		38
8	Top Weight Plate	325×90×24	2
9	Lifting rod	φ25×620 (19+1)	2
10	Pulley Case		2
11	Middle riser (right welding)		1
12	Middle riser (left welding)		1
13	Counterweight upper supporting tube		2
14 L	Upper supportign tube(left welding)		1
14 R	Upper supportign tube(right welding)		1
15	Rear riser weldment		2
16	Back supporting tube weldment		2
17	Hanging tube weldment		1
18 L	Stainless steel left adjustment tube	□50×1880	1
18 R	Stainless steel right adjustment tube	□50×1880	1
19	Adjusting sleeve tube weldment		2
20	Pulley piece weldment		2
21	Rotating Shaft	φ20×80×M10	3
22	Hook plate (chrome plated)	1530×110×5	2
23	Upper cross beam tube weldment		1
24	U-shaped hanging bolt weldment		1
25-1	Olympic Bar	φ32×M12×2198	1
25-2	Barbell sleeve tube weldment		4
26	Olympic rod hook weldment		2
27	Bearing steel	φ25×1850	2
28	Linear bearing sleeve weldment		2
29 R	Safety hook Bracket R		1
29 L	Safety hook Bracket L		1
30	Sliding Rod Fixing Sleeve	φ40×φ25,5×45	2
31	Olympic barbell sleeve	φ71×φ50×415	2
32	Double Pull Cable	φ5×7560mm	2
33	Pulley	φ96	18
34	Ball End		2
35	Shield	995×490×83×1.2	2
36	Sign board plate	1210×420×250×1.2	1
37	Small guard plate	590×263×3	4
38	Parallel bar tube left weldment		1
39	Parallel bar tube right weldment		1
40	Olympic rod training rack tube 2 weldment		1

41	Olympic rod training rack tube 1 weldment		1
42	Foam support weldment		1
43	Foam tube weldment		1
44	FOAM Lnner Baffle	φ64×φ25,5×10	2
45	Foam Roll	φ95×φ22×180	2
46	FOAM End Cover	φ64×φ14×12	2
47	Olympic rod protection frame tube left weldment		1
48	Olympic rod protection frame tube right weldment		1
49	Inverse pedal weldment		1
50	spring pins		8
51	Foot pedal weldment		1
52	Cantilevetr connecting block weldment		2
53	Cantilever right weldment		1
54	Cantilever left weldment		1
55	Rotating Shaft	φ25×M10×61	2
56	Cantilever handle weldment (chrome-plated)		2
57	Cantilevetr barbell sleeve tube weldment		2
58	Counterweight upper supporting tube		1
59	Hook	φ8	4
60	Barbell rod connecting tuhe weldment		1
61	Long Spacer	φ50×2×295	2
62	Short Spacer	φ50×2×210	4
63	Handle thbe	φ25×1.5×380	1
64	Hanging post	φ25×M12×60	8
65	Tube End Cap	φ50×φ18×11	6
66	Floor End Cap	φ129×18	4
67	Elastic rope hanging hook (chrome-plated)	φ20×430×120	2
68	Termination hook plate	230×30×5	4
69	Axis	φ25×30×M10	2
70	Connecting rod commectting plates	φ32×φ22×67×5	2
71	Screws	φ25×φ15×34	2
72	Rotating Shaft	φ25×M10×45	2
73	Handle Grip	φ24×1145	1
74	Foam Carry on one 's shoulder	φ100×φ42×450	1
75	Quincunx handle	M10×15	2
76	Foundation bolt	M12×30	2
77	Handle Grip	φ34×φ25×132	6
78	Handle Grip	φ32×320	2
79	End Cap	φ20×φ12×30	2
80	Dips Handle	φ23×160	4
81	Cover Cap	φ33×φ26×18,8	4
82	Retaining ring	φ33×φ26×10	4
83	Bushing	φ36×φ30×φ20×74	4
84	Moving Lock Pin	M18×φ10	1
85	Moving Lock Pin	M16×φ8	6
86	Moving Lock Pin	M20×φ10	2
87	Rack Liner	380×40×2	2
88	Rack Liner	90×40×2	2
89	10-Joint Chain	φ5×10	2
90	Adaptable connecting shaft weldment		1
91	Slide Guide	□60×2×□50×80	4
92	Pulling bar weldment		1
93	Connecting rod weldment		1
94	Steel rope cover plate	66×35×25×4	4
95	Dropbar sleeve tube welding		1
96	Weight Selector Pin	φ10×90	2
97	Linear Motion Bearing	φ40×φ25×59	6
98	Bearing	62-28	4
99	Bearing	6004	2
100	Bearing	6005	4
101	Buckle	φ50	2
102	Spring Clip	φ49	6
103	Top plate pin	M10×70	2
104	Bushing	φ32×φ20×19	4
105	Bushing	φ30×φ26×φ20×16	2
106	Hole circlip	d0=40	6
107	Hole circlip	d0=58	4
108	Weight Plate Sticker 100kg	5-100 KG	2
109	Bushing	φ38×φ34×φ27×26	2
110	Rubber Stopper	φ38×φ7×15	4
111	Nylon Strap Iso-Handle	L=245mm	2
112	Rectangular End Cap	□70×□50	6
113	Rectangular End Cap	□50	6
114	End Cap	φ48	2
115	End Cap	φ25	6
116	HEX Bolt	M12×20	8
117	Hexagon socket button head screws	M14×35	2
118	Washer	12	8
119	Washer	12	8

120	HEX Bolt	M10×90	25
121	HEX Bolt	M10×70	24
122	HEX Bolt	M10×55	2
123	HEX Bolt	M10×45	16
124	HEX Bolt	M10×20	41
125	HEX Bolt	M8×16	20
126	Hexagon head screw	M10×20	6
127	Hexagon head screw	M8×20	2
128	Hexagon head screw	M8×16	4
129	Nut	M10	77
130	Washer	10	188
131	Washer	φ30×φ10,5×2,5	9
132	Washer	8	22
133	Nut	M8	2
134	Set screw	M8×10	6
135	Set screw	M5×4	16
136	Hex nuts	M12	2
137	HEX Bolt	M10×95	10
	Allen Wrench	12#	1
	Allen Wrench	6#	1
	Allen Wrench	5#	1
	Allen Wrench	4#	1
	Allen Wrench	3#	1
	Fork Wrench	13-16	1
	Fork Wrench	14-17	1

MAGNETIC PIN

Number	Part description	Spec	Quantity
1	Barbell plunger		1
2	Magnetic gaskets	φ25×φ5×4	3
3	Rubber Stopper	Φ78xΦ47.5x13	1
4	Rectangular End Cap	φ48	1
5	Spring Clip	φ49	1
6	Cross-groove countersunk screws	M4×10	3

**

Please note that the parts in image A have been pre-assembled. Before assembly, disassemble the parts shown in image A as shown in image B, then proceed to the next assembly step.

WAŻNE UWAGI DOTYCZĄCE BEZPIECZEŃSTWA

ŚRODKI OSTROŻNOŚCI

To urządzenie do ćwiczeń zostało skonstruowane z myślą o optymalnym bezpieczeństwie. Niemniej jednak, podczas korzystania ze sprzętu do ćwiczeń obowiązują pewne środki ostrożności. Przed przystąpieniem do montażu lub obsługi urządzenia należy przeczytać całą instrukcję obsługi. W szczególności należy zwrócić uwagę na następujące środki ostrożności:

1. Dzieci i zwierzęta domowe należy zawsze trzymać z dala od urządzenia. NIE WOLNO pozostawiać dzieci bez nadzoru w tym samym pomieszczeniu, w którym znajduje się urządzenie.

2. Z urządzenia może korzystać tylko jedna osoba na raz.

3. Jeśli użytkownik doświadczy zawrotów głowy, nudności, bólu w klatce piersiowej lub innych nietypowych objawów, należy natychmiast przerwać trening. NATYCHMIAST SKONSULTOWAĆ SIĘ Z LEKARZEM.

4. Urządzenie należy ustawić na czystej, wypoziomowanej powierzchni. NIE używaj urządzenia w pobliżu wody lub na zewnątrz.

5. Trzymać ręce z dala od wszystkich ruchomych części.

6. Podczas ćwiczeń należy zawsze nosić odpowiednią odzież treningową. NIE NALEŻY nosić szlafroków ani innych ubrań, które mogłyby zostać wciągnięte przez urządzenie. Podczas korzystania z urządzenia wymagane są również buty do biegania lub aerobiku.

7. Z urządzenia należy korzystać wyłącznie zgodnie z jego przeznaczeniem opisanym w niniejszej instrukcji. NIE używaj akcesoriów niezalecanych przez producenta.

8. Nie umieszczać żadnych ostrych przedmiotów wokół urządzenia.

9. Osoby niepełnosprawne nie powinny korzystać z urządzenia bez obecności wykwalifikowanej osoby lub lekarza.

10. Przed użyciem urządzenia do ćwiczeń należy zawsze wykonać ćwiczenia rozciągające w celu odpowiedniej rozgrzewki.

11. Nigdy nie używaj urządzenia, jeśli nie działa ono prawidłowo.

Nr	Opis części	Spec	Ilość
1	Dolna lewa podstawa		1
2	Dolna prawa podstawa		1
3	Uchwyt do przechowywania gryfu		1
4	Regulowana podnóżka		1
5	Pręt	φ19×1775	4
6	Gumowa podstawka	φ62×φ24,5×25	8
7	Płytka obciążeniowa		38
8	Górna płytka obciążeniowa	325×90×24	2
9	Pręt do stosu obciążeniowego	φ25×620（19+1）	2
10	Obudowa koła pasowego		2
11	Prawy profil		1
12	Lewy profil		1
13	Góra rama przeciwwagi		2
14 L	Lewa górna rama nośna		1
14 R	Prawa górna rama nośna		1
15	Tylny profil		2
16	Tylna rama nośna		2
17	Rama		1
18 L	Lewy profil przedni	□50×1880	1
18 R	Prawy profil przedni	□50×1880	1
19	Element regulacyjny		2
20	Element koła pasowego		2
21	Wał obrotowy	φ20×80×M10	3
22	Płyta regulacyjna (do zawieszania)	1530×110×5	2
23	Drążek do podciągania		1
24	Śruba do zawieszania w kształcie litery U		1
25-1	Sztanga	φ32×M12×2198	1
25-2	Bolec		4
26	Element zabezpieczający sztangę		2
27	Długi pręt od łożyska	φ25×1850	2
28	Tuleja łożyska		2
29 R	Element zabezpieczający (prawy wspornik)		1
29 L	Element zabezpieczający (lewy wspornik)		1
30	Nakrętka	φ40×φ25,5×45	2
31	Bolec na obciążenia	φ71×φ50×415	2
32	Kabel	φ5×7560mm	2
33	Koło pasowe	φ96	18
34	Końcówka kulkowa		2
35	Obudowa	995×490×83×1.2	2
36	Obudowa tylna	1210×420×250×1.2	1
37	Mała płyta ochronna	590×263×3	4

38	Lewy pręt do dipów		1
39	Prawy pręt do dipów		1
40	Uchwyt na gryf		1
41	Uchwyt na gryf		1
42	Konstrukcja regulująca		1
43	Rura		1
44	Nakładka	φ64×φ25,5×10	2
45	Wałek piankowy	φ95×φ22×180	2
46	Nakładka	φ64×φ14×12	2
47	Lewa podpora bezpieczeństwa		1
48	Prawa podpora bezpieczeństwa		1
49	Płyta do wypychania na nogi		1
50	Sworznie sprężynowe		8
51	Blokada na nogi		1
52	Element łączacy		2
53	Prawe ramię		1
54	Lewe ramię		1
55	Wałek obrotowy	φ25×M10×61	2
56	Uchwyt		2
57	Bolec na obciążenia		2
58	Górna rura nośna		1
59	Karabińczyk	φ8	4
60	Uchwyt landmine		1
61	Długi element dystansowy	φ50×2×295	2
62	Krótki element dystansowy	φ50×2×210	4
63	Uchwyt prosty	φ25×1.5×380	1
64	Wiszący słupek	φ25×M12×60	8
65	Zaślepka	φ50×φ18×11	6
66	Zaślepka podłogowa	φ129×18	4
67	Hak	φ20×430×120	2
68	Zakończenie płyty haka	230×30×5	4
69	Element osi	φ25×30×M10	2
70	Łączenie korbowodu	φ32×φ22×67×5	2
71	Śruby	φ25×φ15×34	2
72	Wał obrotowy	φ25×M10×45	2
73	Uchwyt	φ24×1145	1
74	Piankowa nakładka na sztangę	φ100×φ42×450	1
75	Śruba Quincunx	M10×15	2
76	Śruba fundamentowa	M12×30	2
77	Uchwyt	φ34×φ25×132	6
78	Uchwyt	φ32×320	2
79	Zaślepka	φ20×φ12×30	2
80	Uchwyt zanurzeniowy	φ23×160	4
81	Zaślepka	φ33×φ26×18,8	4
82	Pierścień zabezpieczający	φ33×φ26×10	4
83	Tuleja	φ36×φ30×φ20×74	4
84	Sworzeń blokujący	M18×φ10	1
85	Sworzeń blokujący	M16×φ8	6
86	Sworzeń blokujący	M20×φ10	2
87	Wkładka	380×40×2	2
88	Wkładka	90×40×2	2
89	10-przegubowy łańcuch	φ5×10	2
90	Adaptowalny spawany wał łączący		1
91	Nakładka	□60×2×□50×80	4
92	Uchwyt długi		1
93	Uchwyt prosty		1
94	Stalowa osłona	66×35×25×4	4
95	Spaw uchwytu		1
96	Sworzeń wyboru obciążenia	φ10×90	2
97	Łożysko liniowe	φ40×φ25×59	6
98	Łożysko	62-28	4
99	Łożysko	6004	2
100	Łożysko	6005	4
101	Zacisk	φ50	2
102	Zacisk sprężynowy	φ49	6
103	Sworzeń płyty górnej (obciążenie)	M10×70	2
104	Tuleja	φ32×φ20×19	4
105	Tuleja	φ30×φ26×φ20×16	2
106	Pierścień zabezpieczający	d0=40	6
107	Pierścień zabezpieczający	d0=58	4
108	Stos (obciążenie)	5-100 KG	2
109	Tuleja	φ38×φ34×φ27×26	2
110	Korek	φ38×φ7×15	4
111	Uchwyt pojedynczy	L=245mm	2
112	Prostokątna zaślepka	□70×□50	6
113	Prostokątna zaślepka	□50	6
114	Zaślepka	φ48	2
115	Zaślepka	φ25	6
116	Śruba sześciokątna	M12×20	8

117	Śruby z łbem sześciokątnym	M14×35	2
118	Podkładka	12	8
119	Podkładka	12	8
120	Śruba sześciokątna	M10×90	25
121	Śruba sześciokątna	M10×70	24
122	Śruba sześciokątna	M10×55	2
123	Śruba sześciokątna	M10×45	16
124	Śruba sześciokątna	M10×20	41
125	Śruba sześciokątna	M8×16	20
126	Wkręt	M10×20	6
127	Wkręt	M8×20	2
128	Wrkęt	M8×16	4
129	Nakrętka	M10	77
130	Podkładka	10	188
131	Podkładka	φ30×φ10,5×2,5	9
132	Podkładka	8	22
133	Nakrętka	M8	2
134	Śruba ustalająca	M8×10	6
135	Śruba ustalająca	M5×4	16
136	Nakrętki sześciokątne	M12	2
137	Śruba sześciokątna	M10×95	10
	Klucz imbusowy	12#	1
	Klucz imbusowy	6#	1
	Klucz imbusowy	5#	1
	Klucz imbusowy	4#	1
	Klucz imbusowy	3#	1
	Klucz widełkowy	13-16	1
	Klucz widełkowy	14-17	1

Magnetyczny bolec

Nr	Opis części	Spec	Ilość
1	Bolec		1
2	Podkładka magnetyczna	φ25×φ5×4	3
3	Zatyczka	Φ78xΦ47.5x13	1
4	Zaślepka	φ48	1
5	Zaciski	φ49	1
6	Śruba krzyżakowa	M4×10	3

**

Należy pamiętać, że części na obrazku A zostały wstępnie zmontowane. Przed montażem należy zdemontować części pokazane na obrazku A w sposób pokazany na obrazku B, a następnie przejść do kolejnego etapu montażu.

DŮLEŽITÉ BEZPEČNOSTNÍ UPOZORNĚNÍ

BEZPEČNOSTNÍ OPATŘENÍ

Tento cvičební stroj je konstruován pro optimální bezpečnost. Určitá bezpečnostní opatření však platí vždy, když se cvičebním zařízením pracujete. Před sestavením nebo provozem stroje si nezapomeňte přečíst celý návod k obsluze. Věnujte pozornost zejména následujícím bezpečnostním opatřením:

1. Děti a domácí zvířata udržujte v neustálé blízkosti stroje. NEDOPORUČUJTE nechávat děti bez dozoru ve stejné místnosti se strojem.

2. Stroj by měla používat vždy pouze jedna osoba.

3. Pokud uživatel pocítí závratě, nevolnost, bolest na hrudi nebo jakékoli jiné neobvyklé příznaky, okamžitě přerušte cvičení. OKAMŽITĚ SE PORAĎTE S LÉKAŘEM.

4. Stroj umístěte na čistý, vyrovnaný povrch. Stroj NEPOUŽÍVEJTE v blízkosti vody nebo ve venkovním prostředí.

5. Udržujte ruce mimo dosah všech pohyblivých částí.

6. Při cvičení vždy noste vhodné cvičební oblečení. NENOSTE župany nebo jiné oblečení, které by se mohlo zachytit do stroje. Během tréninku na stroji noste sportovní obuv.

7. Stroj používejte pouze k určenému účelu, jak je popsáno v této příručce. NEPOUŽÍVEJTE PŘÍSLUŠENSTVÍ, které není doporučeno výrobcem.

8. Neumisťujte kolem stroje žádné ostré předměty.

9. Postižené osoby by neměly stroj používat bez přítomnosti kvalifikované osoby nebo lékaře.

10. Před použitím stroje ke cvičení vždy proveďte rozcvičku pro řádné zahřátí a protažení svalů.

11. Nikdy stroj nepoužívejte, pokud stroj nefunguje správně.

Klíč č	Popis dílu	Spec	Množství
1	Spodní ohybová trubka (levé svařování)		1
2	Spodní ohybová trubka (pravé svařování)		1
3	Nastavitelná nožní trubka pravé svařování		1
4	Nastavitelná nožní trubka levá svařovací		1
5	Svařenec vodicí tyče	φ19×1775	4
6	Gumová zátka	φ62×φ24,5×25	8
7	Zátěžová deska		38
8	Horní zátěžová deska	325×90×24	2
9	Zvedací tyč	φ25×620（19+1）	2
10	Pouzdro kladky		2
11	Střední stoupačka (pravé svařování)		1
12	Střední stoupačka (levé svařování)		1
13	Horní nosná trubka protizávaží		2
14 L	Horní podpůrná trubka (levé svařování)		1
14 R	Horní nosná trubka (pravé svařování)		1
15	Svařenec zadní stoupačky		2
16	Svařenec zadní nosné trubky		2
17	Závěsný trubkový svařenec		1
18 L	Levá nastavovací trubka z nerezové oceli	□50×1880	1
18 R	Pravá nastavovací trubka z nerezové oceli	□50×1880	1
19	Nastavovací svařenec objímky		2
20	Svařenec řemenice		2
21	Rotační hřídel	φ20×80×M10	3
22	Deska s háčkem (chromovaná)	1530×110×5	2
23	Svařenec horní příčné trubky nosníku		1
24	Závěsný šroubový svařenec ve tvaru U		1
25-1	Olympijská tyč	φ32×M12×2198	1
25-2	Svařenec objímky činky		4
26	Svařenec háčku olympijské tyče		2
27	Ložisková ocel	φ25×1850	2
28	Svařenec objímky lineárního ložiska		2
29 R	Držák bezpečnostního háku R		1
29 L	Bezpečnostní hák Držák L		1
30	A upevňovací pouzdro posuvné tyče	φ40×φ25,5×45	2
31	Objímka na olympijskou činku	φ71×φ50×415	2
32	Dvojitý tahový kabel	φ5×7560mm	2
33	Řemenice	φ96	18
34	Kulový konec		2
35	Štít	995×490×83×1.2	2

36	Deska s nápisem	1210×420×250×1.2	1
37	Malá ochranná deska	590×263×3	4
38	Levý svařenec paralelní tyčové trubky		1
39	Paralelní tyčová trubka pravý svařenec		1
40	Olympijská tyč tréninkový stojan trubka 2 svařenec		1
41	Olympijská tyč tréninkový stojan trubka 1 svařenec		1
42	Pěnový podpůrný svařenec		1
43	Pěnový svařenec		1
44	Pěnová přepážka FOAM Lnner	φ64×φ25,5×10	2
45	Pěnový válec	φ95×φ22×180	2
46	Koncový kryt FOAM	φ64×φ14×12	2
47	Ochranná trubka rámu olympijské tyče vlevo svařenec		1
48	Ochranná trubka rámu olympijské tyče vpravo svařenec		1
49	Inverzní svařování pedálů		1
50	pružinové kolíky		8
51	Svařenec nožního pedálu		1
52	Svařenec spojovacího bloku Cantilevetr		2
53	Konzolový pravý svařenec		1
54	Levý konzolový svařenec		1
55	Rotační hřídel	φ25×M10×61	2
56	Svařenec konzolové rukojeti (chromovaný) pokovené)		2
57	Svařenec objímky činky Cantilevetr		2
58	Horní nosná trubka protizávaží		1
59	Háček	φ8	4
60	Spojovací svařenec tyče činky		1
61	Dlouhá rozpěrka	φ50×2×295	2
62	Krátká rozpěrka	φ50×2×210	4
63	Manipulace s thbe	φ25×1.5×380	1
64	Závěsný sloupek	φ25×M12×60	8
65	Koncový uzávěr trubky	φ50×φ18×11	6
66	Podlahová koncovka	φ129×18	4
67	Závěsný háček z elastického lana (chromovaný)	φ20×430×120	2
68	Ukončovací háková deska	230×30×5	4
69	Osa	φ25×30×M10	2
70	Kompetiční desky ojnice	φ32×φ22×67×5	2
71	Šrouby	φ25×φ15×34	2
72	Rotační hřídel	φ25×M10×45	2
73	Držadlo rukojeti	φ24×1145	1
74	Pěnové nosítko na rameni	φ100×φ42×450	1
75	Rukojeť kvinkunxu	M10×15	2
76	Základový šroub	M12×30	2
77	Držadlo rukojeti	φ34×φ25×132	6
78	Držadlo rukojeti	φ32×320	2
79	Koncový uzávěr	φ20×φ12×30	2
80	Rukojeť pro ponoření	φ23×160	4
81	Krycí víčko	φ33×φ26×18,8	4
82	Pojistný kroužek	φ33×φ26×10	4
83	Pouzdro	φ36×φ30×φ20×74	4
84	Pohyblivý čep zámku	M18×φ10	1
85	Pohyblivý čep zámku	M16×φ8	6
86	Pohyblivý čep zámku	M20×φ10	2
87	Vložka do stojanu	380×40×2	2
88	Vložka do stojanu	90×40×2	2
89	Řetěz s 10 klouby	φ5×10	2
90	Přizpůsobitelný svařenec spojovacího hřídele		1
91	Průvodce diapozitivy	□60×2×□50×80	4
92	Svařenec tažné tyče		1
93	Svařenec ojnice		1
94	Krycí deska z ocelového lana	66×35×25×4	4
95	Svařování trubek s objímkou Dropbar		1
96	Kolík pro výběr hmotnosti	φ10×90	2
97	Ložisko lineárního pohybu	φ40×φ25×59	6
98	Ložisko	62-28	4
99	Ložisko	6004	2
100	Ložisko	6005	4
101	Přezka	φ50	2
102	Pružinová spona	φ49	6
103	Čep horní desky	M10×70	2
104	Pouzdro	φ32×φ20×19	4
105	Pouzdro	φ30×φ26×φ20×16	2
106	Otvorový kroužek	d0=40	6
107	Otvorový kroužek	d0=58	4

108	Zátěžová deska Nálepka 100kg	5-100 KG	2
109	Pouzdro	φ38×φ34×φ27×26	2
110	Gumová zátka	φ38×φ7×15	4
111	Nylonový popruh Iso-Handle	L=245mm	2
112	Obdélníková koncovka	□70×□50	6
113	Obdélníková koncovka	□50	6
114	Koncový uzávěr	φ48	2
115	Koncový uzávěr	φ25	6
116	Šroub HEX	M12×20	8
117	Šrouby se šestihrannou hlavou	M14×35	2
118	Podložka	12	8
119	Podložka	12	8
120	Šroub HEX	M10×90	25
121	Šroub HEX	M10×70	24
122	Šroub HEX	M10×55	2
123	Šroub HEX	M10×45	16
124	Šroub HEX	M10×20	41
125	Šroub HEX	M8×16	20
126	Šroub s šestihrannou hlavou	M10×20	6
127	Šroub s šestihrannou hlavou	M8×20	2
128	Šroub s šestihrannou hlavou	M8×16	4
129	Matice	M10	77
130	Podložka	10	188
131	Podložka	φ30×φ10,5×2,5	9
132	Podložka	8	22
133	Matice	M8	2
134	Stavěcí šroub	M8×10	6
135	Stavěcí šroub	M5×4	16
136	Šestihranné matice	M12	2
137	Šroub HEX	M10×95	10
	imbusový klíč	12#	1
	imbusový klíč	6#	1
	imbusový klíč	5#	1
	imbusový klíč	4#	1
	imbusový klíč	3#	1
	Vidlicový klíč	13-16	1
	Vidlicový klíč	14-17	1

Magnetický trn

Klíč č.	Popis dílu	Spec	Množství
1	Píst na činky		1
2	Magnetická podložka	φ25×φ5×4	3
3	Zátka	Φ78xΦ47.5x13	1
4	Obdélníková koncovka	φ48	1
5	Pružinová spona	φ49	1
6	Šroub s křížovou zapuštěnou hlavou	M4×10	3

**

Upozorňujeme, že díly na obrázku A jsou předem smontovány. Před montáží je nutné demontovat díly znázorněné na obrázku A způsobem znázorněným na obrázku B a poté pokračovat v montáži.

VIGTIGE SIKKERHEDSANVISNINGER

FORHOLDSREGLER

Dette træningsudstyr er designet med henblik på optimal sikkerhed. Der er dog visse forholdsregler, der skal overholdes ved brug af . Læs hele brugsanvisningen, før du monterer eller bruger udstyret. Vær især opmærksom på følgende sikkerhedsforanstaltninger:

1. Hold børn og kæledyr væk fra enheden. Efterlad IKKE børn uden opsyn i samme rum som enheden.

2. Kun én person må bruge enheden ad gangen.

3. Hvis brugeren oplever svimmelhed, kvalme, brystsmerter eller andre usædvanlige symptomer, skal træningen straks stoppes. KONTAKT STRAKS EN LÆGE.

4. Apparatet skal placeres på en ren, plan overflade. Brug IKKE enheden i nærheden af vand eller udendørs.

5. Hold hænderne væk fra alle bevægelige dele.

6. Hav altid passende træningstøj på, når du træner. Brug IKKE badekåber eller andet tøj, der kan hænge fast i apparatet. Løbe- eller aerobicsko er også påkrævet, når du bruger enheden.

7. Apparatet må kun bruges til det formål, det er beregnet til, som beskrevet i denne vejledning. Brug IKKE tilbehør, der ikke er anbefalet af producenten.

8. Anbring ikke skarpe genstande omkring enheden.

9. Handicappede må ikke bruge enheden uden tilstedeværelse af en kvalificeret person eller læge.

10. Udfør altid strækøvelser for at varme ordentligt op, før du bruger træningsudstyret.

11. Brug aldrig enheden, hvis den ikke fungerer korrekt.

Antal	Beskrivelse af del	Spec.	Mængde
1	Nederste bøjningsrør (venstre svejsning)		1
2	Bundbøjningsrør (højre svejsning)		1
3	Justerbart fodrør til højre svejsning		1
4	Justerbart fodrør til venstre svejsning		1
5	Svejsning af styrestang	φ19×1775	4
6	Stopper af gummi	φ62×φ24,5×25	8
7	Vægtskive		38
8	Øverste vægtplade	325×90×24	2
9	Løftestang	φ25×620 (19+1)	2
10	Kuffert til remskive		2
11	Midterste stigrør (højre svejsning)		1
12	Midterste stigrør (venstre svejsning)		1
13	Modvægtens øverste støtterør		2
14 L	Øvre støtterør (venstre svejsning)		1
14 R	Øvre støtterør (højre svejsning)		1
15	Svejsning af bageste stigrør		2
16	Svejsning af bageste støtterør		2
17	Svejsning af hængende rør		1
18 L	Venstre justeringsrør i rustfrit stål	□50×1880	1
18 R	Højre justeringsrør i rustfrit stål	□50×1880	1
19	Svejsning af justeringsbøsningens rør		2
20	Svejsning af remskivestykke		2
21	Roterende aksel	φ20×80×M10	3
22	Krogplade (forkromet)	1530×110×5	2
23	Svejsning af øverste tværbjælkerør		1
24	U-formet svejsning til hængebolte		1
25-1	Olympisk stang	φ32×M12×2198	1
25-2	Svejsning af rør til vægtstang		4
26	Svejsning af olympisk stangkrog		2
27	Bærende stål	φ25×1850	2
28	Svejsning af lineær lejebøsning		2
29 R	Sikkerhedskrog Beslag R		1
29 L	Sikkerhedskrog Beslag L		1
30	Fastgørelsesbøsning til glidestang	φ40×φ25,5×45	2
31	Ærme til olympisk vægtstang	φ71×φ50×415	2
32	Dobbelt træk-kabel	φ5×7560mm	2
33	Remskive	φ96	18
34	Kugleende		2
35	Skjold	995×490×83×1.2	2
36	Skiltplade	1210×420×250×1.2	1
37	Lille beskyttelsesplade	590×263×3	4
38	Parallelt stangrør venstre svejsning		1
39	Parallelt stangrør højre svejsning		1
40	Olympisk stangtræningsstativ rør 2 svejsninger		1

41	Olympisk stang træningsstativ rør 1 svejsning		1
42	Svejsning af skumstøtte		1
43	Svejsning af skumrør		1
44	FOAM Lnner Baffle	φ64×φ25,5×10	2
45	Skumrulle	φ95×φ22×180	2
46	Endedæksel af FOAM	φ64×φ14×12	2
47	Olympisk stangbeskyttelsesramme rør venstre svejsning		1
48	Olympisk stangbeskyttelse ramme rør højre svejsning		1
49	Omvendt pedalsvejsning		1
50	Fjederstifter		8
51	Svejsning af fodpedal		1
52	Svejsning af Cantilevetr-forbindelsesblok		2
53	Cantilever højre svejsning		1
54	Cantilever venstre svejsning		1
55	Roterende aksel	φ25×M10×61	2
56	Svejsning af cantilever-håndtag (krom-) belagt)		2
57	Cantilevetr-rørsvejsning til vægtstang		2
58	Modvægtens øverste støtterør		1
59	Krog	φ8	4
60	Vægtstangens forbindelsesstykke til svejsning		1
61	Langt afstandsstykke	φ50×2×295	2
62	Kort afstandsstykke	φ50×2×210	4
63	Håndter det	φ25×1.5×380	1
64	Hængende stolpe	φ25×M12×60	8
65	Endehætte til rør	φ50×φ18×11	6
66	Endehætte til gulv	φ129×18	4
67	Ophængningskrog af elastisk reb (forkromet)	φ20×430×120	2
68	Afslutningskrogplade	230×30×5	4
69	Akse	φ25×30×M10	2
70	Forbindelsesplader til plejlstænger	φ32×φ22×67×5	2
71	Skruer	φ25×φ15×34	2
72	Roterende aksel	φ25×M10×45	2
73	Håndtagets greb	φ24×1145	1
74	Foam Carry på ens skulder	φ100×φ42×450	1
75	Quincunx-håndtag	M10×15	2
76	Fundamentbolt	M12×30	2
77	Håndtagets greb	φ34×φ25×132	6
78	Håndtagets greb	φ32×320	2
79	Endehætte	φ20×φ12×30	2
80	Dips-håndtag	φ23×160	4
81	Dækhætte	φ33×φ26×18,8	4
82	Fastgørelsesring	φ33×φ26×10	4
83	Bøsning	φ36×φ30×φ20×74	4
84	Bevægelig låsestift	M18×φ10	1
85	Bevægelig låsestift	M16×φ8	6
86	Bevægelig låsestift	M20×φ10	2
87	Stativforing	380×40×2	2
88	Stativforing	90×40×2	2
89	Kæde med 10 led	φ5×10	2
90	Tilpasningsbar svejsning af forbindelsesaksel		1
91	Slide-guide	□60×2×□50×80	4
92	Svejsning af trækstang		1
93	Svejsning af plejlstang		1
94	Dækplade af stålreb	66×35×25×4	4
95	Svejsning af faldstangsrør		1
96	Vægtvælgerbolt	φ10×90	2
97	Leje til lineær bevægelse	φ40×φ25×59	6
98	Leje	62-28	4
99	Leje	6004	2
100	Leje	6005	4
101	Spænde	φ50	2
102	Fjederklemme	φ49	6
103	Stift til topplade	M10×70	2
104	Bøsning	φ32×φ20×19	4
105	Bøsning	φ30×φ26×φ20×16	2
106	Hullets låsering	d0=40	6
107	Hullets låsering	d0=58	4
108	Klistermærke til vægtskive 100 kg	5-100 KG	2
109	Bøsning	φ38×φ34×φ27×26	2
110	Gummistopper	φ38×φ7×15	4
111	Iso-håndtag med nylonrem	L=245mm	2
112	Rektangulær endehætte	□70×□50	6
113	Rektangulær endehætte	□50	6
114	Endehætte	φ48	2
115	Endehætte	φ25	6
116	HEX-bolt	M12×20	8

117	Skruer med indvendig sekskant og knaphoved	M14×35	2
118	Vaskemaskine	12	8
119	Vaskemaskine	12	8
120	HEX-bolt	M10×90	25
121	HEX-bolt	M10×70	24
122	HEX-bolt	M10×55	2
123	HEX-bolt	M10×45	16
124	HEX-bolt	M10×20	41
125	HEX-bolt	M8×16	20
126	Skrue med sekskantet hoved	M10×20	6
127	Skrue med sekskantet hoved	M8×20	2
128	Skrue med sekskantet hoved	M8×16	4
129	Møtrik	M10	77
130	Vaskemaskine	10	188
131	Vaskemaskine	φ30×φ10,5×2,5	9
132	Vaskemaskine	8	22
133	Møtrik	M8	2
134	Indstillingsskrue	M8×10	6
135	Indstillingsskrue	M5×4	16
136	Sekskantmøtrikker	M12	2
137	HEX-bolt	M10×95	10
	Unbrakonøgle	12#	1
	Unbrakonøgle	6#	1
	Unbrakonøgle	5#	1
	Unbrakonøgle	4#	1
	Unbrakonøgle	3#	1
	Gaffelnøgle	13-16	1
	Gaffelnøgle	14-17	1

MAGNETISK PIN

Antal	Beskrivelse af del	Spec.	Mængde
1	Stempel til vægtstang		1
2	Magnetiske pakninger	φ25×φ5×4	3
3	Gummistopper	Φ78xΦ47.5x13	1
4	Rektangulær endehætte	φ48	1
5	Fjederklemme	φ49	1
6	Krydsede forsænkede skruer	M4×10	3

**

Bemærk, at delene på billede A er samlet på forhånd. Før montering skal du adskille delene på billede A som vist på billede B og derefter gå videre til næste monteringstrin.

WICHTIGE SICHERHEITSHINWEISE

VORSICHTSMASSNAHMEN

Dieses Trainingsgerät wurde für optimale Sicherheit entwickelt. Dennoch müssen bei der Benutzung des bestimmte Vorsichtsmaßnahmen beachtet werden. Lesen Sie die gesamte Gebrauchsanweisung, bevor Sie das zusammenbauen oder bedienen. Bitte beachten Sie insbesondere die folgenden Sicherheitsvorkehrungen:

1. Halten Sie Kinder und Haustiere stets vom Gerät fern. Lassen Sie Kinder NICHT unbeaufsichtigt in demselben Raum wie das Gerät.

2. Das Gerät darf jeweils nur von einer Person benutzt werden.

3. Bei Schwindel, Übelkeit, Brustschmerzen oder anderen ungewöhnlichen Symptomen das Training sofort abbrechen. KONSULTIEREN SIE SOFORT EINEN ARZT.

4. Das Gerät muss auf eine saubere, ebene Fläche gestellt werden. Verwenden Sie das Gerät NICHT in der Nähe von Wasser oder im Freien.

5. Halten Sie die Hände von allen beweglichen Teilen fern.

6. Tragen Sie beim immer angemessene Kleidung. Tragen Sie KEINE Bademäntel oder andere Kleidung, die sich im Gerät verfangen könnte. Bei der Verwendung des Geräts sind außerdem Lauf- oder Aerobic-Schuhe erforderlich.

7. Das Gerät darf nur für den in dieser beschriebenen Zweck verwendet werden. Verwenden Sie KEIN Zubehör, das nicht vom Hersteller empfohlen wird.

8. Legen Sie keine scharfen Gegenstände in der Nähe des Geräts ab.

9. Behinderte Personen sollten das Gerät nicht ohne die Anwesenheit einer qualifizierten Person oder eines Arztes benutzen.

10. Führen Sie vor der Benutzung des Trainingsgeräts immer Dehnungsübungen durch, um sich richtig aufzuwärmen.

11. Verwenden Sie das niemals, wenn es nicht ordnungsgemäß funktioniert.

Nummer	Beschreibung des Teils	Spezifikation	Menge
1	Unteres Biegerohr (Schweißen links)		1
2	Unteres Biegerohr (rechtes Schweißen)		1
3	Verstellbares Fußrohr rechts Schweißen		1
4	Verstellbares Fußrohr links Schweißen		1
5	Schweißstück für Führungsstange	φ19×1775	4
6	Gummistopfen	φ62×φ24,5×25	8
7	Hantelscheibe		38
8	Obere Gewichtsplatte	325×90×24	2
9	Hebestange	φ25×620 (19+1)	2
10	Riemenscheibengehäuse		2
11	Mittlerer Tragegurt (Schweißen rechts)		1
12	Mittlerer Speiser (linke Schweißnaht)		1
13	Oberes Stützrohr des Gegengewichts		2
14 L	Oberes Stützrohr (Schweißen links)		1
14 R	Oberes Stützrohr (rechtes Schweißen)		1
15	Schweißnaht am hinteren Tragegurt		2
16	Schweißnaht des hinteren Stützrohrs		2
17	Schweißnaht für hängendes Rohr		1
18 L	Verstellrohr aus Edelstahl links	□50×1880	1
18 R	Rechtes Einstellrohr aus rostfreiem Stahl	□50×1880	1
19	Verstellhülse Rohrschweißteil		2
20	Riemenscheibe Schweißteil		2
21	Rotierende Welle	φ20×80×M10	3
22	Hakenplatte (verchromt)	1530×110×5	2
23	Obere Querträgerrohr-Schweißnaht		1
24	U-förmige Aufhängebolzen-Schweißnaht		1
25-1	Olympiabar	φ32×M12×2198	1
25-2	Langhantelhülse Rohr Schweißstück		4
26	Olympische Stange Haken Schweißnaht		2
27	Lagernder Stahl	φ25×1850	2
28	Lineare Lagerhülsenschweißung		2
29 R	Sicherheitshaken Halterung R		1
29 L	Sicherheitshaken Halterung L		1
30	Gleitstangen-Befestigungshülse	φ40×φ25,5×45	2
31	Olympische Langhantelhülse	φ71×φ50×415	2
32	Doppelzugkabel	φ5×7560mm	2
33	Riemenscheibe	φ96	18
34	Kugelkopf		2
35	Schild	995×490×83×1.2	2
36	Schildtafel	1210×420×250×1.2	1
37	Kleines Schutzblech	590×263×3	4
38	Paralleles Stabrohr links Schweißstück		1
39	Paralleles Stabrohr rechts Schweißnaht		1
40	Olympische Stange Training Rack Rohr 2 Schweißnaht		1

41	Olympische Stange Trainingsgestell Rohr 1 Schweißstück		1
42	Schaumstoff-Stützschweißteil		1
43	Schaumstoffrohr-Schweißnaht		1
44	FOAM Lnner Baffle	φ64×φ25,5×10	2
45	Schaumstoffrolle	φ95×φ22×180	2
46	FOAM Endabdeckung	φ64×φ14×12	2
47	Olympischer Stangenschutz Rahmenrohr links Schweißnaht		1
48	Olympischer Stangenschutz Rahmenrohr rechts Schweißnaht		1
49	Inverse Pedalschweißung		1
50	Federstifte		8
51	Schweißnaht für das Fußpedal		1
52	Cantilevetr Verbindungsblock Schweißung		2
53	Freischwinger rechts Schweißnaht		1
54	Kragarm links Schweißstück		1
55	Rotierende Welle	φ25×M10×61	2
56	Freischwinger-Griffschweißung (Chrom-plattiert)		2
57	Cantilevetr Langhantelhülse Rohr Schweißstück		2
58	Oberes Stützrohr des Gegengewichts		1
59	Haken	φ8	4
60	Hantelstangenverbindungsschweißstück		1
61	Langer Abstandshalter	φ50×2×295	2
62	Kurzer Abstandshalter	φ50×2×210	4
63	Handle thbe	φ25×1.5×380	1
64	Hängesäule	φ25×M12×60	8
65	Rohr-Endkappe	φ50×φ18×11	6
66	Boden-Endkappe	φ129×18	4
67	Aufhängehaken aus elastischem Seil (verchromt)	φ20×430×120	2
68	Endhakenplatte	230×30×5	4
69	Achse	φ25×30×M10	2
70	Pleuelstangen-Ausgleichsplatten	φ32×φ22×67×5	2
71	Schrauben	φ25×φ15×34	2
72	Rotierende Welle	φ25×M10×45	2
73	Griff Grip	φ24×1145	1
74	Schaumstoff Tragen auf einer Schulter	φ100×φ42×450	1
75	Quincunx-Griff	M10×15	2
76	Fundamentschraube	M12×30	2
77	Griff Grip	φ34×φ25×132	6
78	Griff Grip	φ32×320	2
79	Endkappe	φ20×φ12×30	2
80	Dips-Griff	φ23×160	4
81	Abdeckkappe	φ33×φ26×18,8	4
82	Sicherungsring	φ33×φ26×10	4
83	Buchse	φ36×φ30×φ20×74	4
84	Beweglicher Sicherungsstift	M18×φ10	1
85	Beweglicher Sicherungsstift	M16×φ8	6
86	Beweglicher Sicherungsstift	M20×φ10	2
87	Rack Liner	380×40×2	2
88	Rack Liner	90×40×2	2
89	10-Gelenk-Kette	φ5×10	2
90	Anpassungsfähige Verbindungswellenschweißung		1
91	Dia-Führer	□60×2×□50×80	4
92	Schweißnaht der Zugstange		1
93	Pleuelstangenschweißteil		1
94	Stahlseil-Abdeckplatte	66×35×25×4	4
95	Schweißen von Fallstabmuffenrohren		1
96	Gewicht Selektorstift	φ10×90	2
97	Lager für lineare Bewegungen	φ40×φ25×59	6
98	Lager	62-28	4
99	Lager	6004	2
100	Lager	6005	4
101	Schnalle	φ50	2
102	Federklemme	φ49	6
103	Stift der oberen Platte	M10×70	2
104	Buchse	φ32×φ20×19	4
105	Buchse	φ30×φ26×φ20×16	2
106	Sicherungsring mit Loch	d0=40	6
107	Sicherungsring mit Loch	d0=58	4
108	Hantelscheibenaufkleber 100kg	5-100 KG	2
109	Buchse	φ38×φ34×φ27×26	2
110	Gummistopfen	φ38×φ7×15	4
111	Nylon-Riemen Iso-Griff	L=245mm	2
112	Rechteckige Endkappe	□70×□50	6
113	Rechteckige Endkappe	□50	6
114	Endkappe	φ48	2
115	Endkappe	φ25	6
116	HEX-Schraube	M12×20	8

117	Innensechskant-Knopfschrauben	M14×35	2
118	Waschmaschine	12	8
119	Waschmaschine	12	8
120	HEX-Schraube	M10×90	25
121	HEX-Schraube	M10×70	24
122	HEX-Schraube	M10×55	2
123	HEX-Schraube	M10×45	16
124	HEX-Schraube	M10×20	41
125	HEX-Schraube	M8×16	20
126	Sechskantschraube	M10×20	6
127	Sechskantschraube	M8×20	2
128	Sechskantschraube	M8×16	4
129	Nuss	M10	77
130	Waschmaschine	10	188
131	Waschmaschine	φ30×φ10,5×2,5	9
132	Waschmaschine	8	22
133	Nuss	M8	2
134	Stellschraube	M8×10	6
135	Stellschraube	M5×4	16
136	Sechskantmuttern	M12	2
137	HEX-Schraube	M10×95	10
	Inbusschlüssel	12#	1
	Inbusschlüssel	6#	1
	Inbusschlüssel	5#	1
	Inbusschlüssel	4#	1
	Inbusschlüssel	3#	1
	Gabelzange	13-16	1
	Gabelzange	14-17	1

MAGNETSTIFT

Nummer	Beschreibung des Teils	Spezifikation	Menge
1	Hantelstößel		1
2	Magnetische Dichtungen	φ25×φ5×4	3
3	Gummistopfen	Φ78xΦ47.5x13	1
4	Rechteckige Endkappe	φ48	1
5	Federklemme	φ49	1
6	Senkkopfschrauben mit Kreuzschlitz	M4×10	3

**

Bitte beachten Sie, dass die Teile in Bild A vormontiert sind. Demontieren Sie vor der Montage die in Bild A gezeigten Teile wie in Bild B dargestellt und fahren Sie dann mit dem nächsten Montageschritt fort.

NOTAS DE SEGURIDAD IMPORTANTES MEDIDAS

DE PRECAUCIÓN

Este equipo de ejercicio ha sido diseñado para una seguridad óptima. No obstante, deben observarse ciertas precauciones al utilizar el equipo de ejercicio. Lea todo el manual de instrucciones antes de montar o utilizar el . En particularobserve las siguientes precauciones de seguridad:

1. Mantenga a los niños y a los animales domésticos alejados del aparato en todo momento. NO deje a los niños solos en la misma habitación que el .

2. Sólo una persona puede utilizar el dispositivo a la vez.

3. Si el usuario experimenta mareos, náuseas, dolor en el pecho u otros síntomas inusuales, interrumpa inmediatamente el entrenamiento. CONSULTE INMEDIATAMENTE A UN MÉDICO.

4. El aparato debe colocarse sobre una superficie limpia y nivelada. NO utilice el aparato cerca del agua o al aire libre.

5. Mantenga las manos alejadas de todas las piezas móviles.

6. Lleve siempre ropa de entrenamiento adecuada cuando haga ejercicio. NO lleve albornoces ni otras prendas que puedan engancharse en el dispositivo. También se requieren zapatillas para correr o aeróbicas al utilizar el dispositivo.

7. El aparato sólo debe utilizarse para los fines previstos descritos en este manual. NO utilice accesorios no recomendados por el fabricante.

8. No coloque objetos afilados alrededor del aparato.

9. Las personas discapacitadas no deben utilizar el aparato sin la presencia de una persona cualificada o un médico.

10. Realice siempre ejercicios de estiramiento para calentar adecuadamente antes de utilizar el aparato de ejercicios.

11. No utilice nunca el aparato si no funciona correctamente.

Número	Descripción de la pieza	Espec	Cantidad
1	Tubo curvado inferior (soldadura izquierda)		1
2	Tubo curvado inferior (soldadura derecha)		1
3	Tubo de pie ajustable soldadura derecha		1
4	Tubo de pie ajustable soldadura izquierda		1
5	Soldadura de la varilla guía	φ19×1775	4
6	Tapón de goma	φ62×φ24,5×25	8
7	Plato de pesas		38
8	Plato de lastre superior	325×90×24	2
9	Barra de elevación	φ25×620 (19+1)	2
10	Caja de poleas		2
11	Contrahuella central (soldadura derecha)		1
12	Contrahuella central (soldadura izquierda)		1
13	Tubo de soporte superior del contrapeso		2
14 L	Tubo de soporte superior (soldadura izquierda)		1
14 R	Tubo de soporte superior (soldadura derecha)		1
15	Soldadura de la contrahuella trasera		2
16	Soldadura del tubo de soporte trasero		2
17	Soldadura de tubo colgante		1
18 L	Tubo de ajuste izquierdo de acero inoxidable	□50×1880	1
18 R	Tubo de ajuste derecho de acero inoxidable	□50×1880	1
19	Soldadura del tubo del manguito de ajuste		2
20	Pieza de polea soldada		2
21	Eje giratorio	φ20×80×M10	3
22	Placa de gancho (cromada)	1530×110×5	2
23	Soldadura del tubo superior de la viga transversal		1
24	Soldadura de perno colgante en forma de U		1
25-1	Barra olímpica	φ32×M12×2198	1
25-2	Soldadura del tubo del manguito de la barra		4
26	Soldadura de gancho de caña olímpica		2
27	Acero para rodamientos	φ25×1850	2
28	Soldadura del casquillo del cojinete lineal		2
29 R	Gancho de seguridad Soporte R		1
29 L	Gancho de seguridad Soporte L		1
30	Manguito de fijación de la barra deslizante	φ40×φ25,5×45	2
31	Manguito para barra olímpica	φ71×φ50×415	2
32	Cable de doble tracción	φ5×7560mm	2
33	Polea	φ96	18
34	Punta esférica		2
35	Escudo	995×490×83×1.2	2
36	Placa de letrero	1210×420×250×1.2	1
37	Placa de protección pequeña	590×263×3	4
38	Tubo de barra paralela soldadura izquierda		1
39	Tubo de barra paralela soldadura derecha		1
40	Barra olímpica tubo 2 soldadura		1
41	Barra olímpica tubo 1 soldadura		1

42	Soldadura de soporte de espuma		1
43	Soldadura del tubo de espuma		1
44	deflector de espuma	φ64×φ25,5×10	2
45	Rodillo de espuma	φ95×φ22×180	2
46	Tapa de espuma	φ64×φ14×12	2
47	Soldadura izquierda del tubo del bastidor de protección de la barra olímpica		1
48	Soldadura derecha del tubo del bastidor de protección de la barra olímpica		1
49	Soldadura inversa del pedal		1
50	pasadores elásticos		8
51	Soldadura del pedal		1
52	Soldadura del bloque de unión Cantilevetr		2
53	Soldadura derecha en voladizo		1
54	Soldadura izquierda en voladizo		1
55	Eje giratorio	φ25×M10×61	2
56	Soldadura de la empuñadura en voladizo (cromada)		2
57	Soldadura de tubo de manguito de barra Cantilevetr		2
58	Tubo de soporte superior del contrapeso		1
59	Gancho	φ8	4
60	Soldadura de unión de bielas		1
61	Espaciador largo	φ50×2×295	2
62	Espaciador corto	φ50×2×210	4
63	Manejar el	φ25×1.5×380	1
64	Poste colgante	φ25×M12×60	8
65	Tapón de tubo	φ50×φ18×11	6
66	Tapa de suelo	φ129×18	4
67	Gancho para colgar de cuerda elástica (cromado)	φ20×430×120	2
68	Placa de gancho de terminación	230×30×5	4
69	Eje	φ25×30×M10	2
70	Placas de conexión de bielas	φ32×φ22×67×5	2
71	Tornillos	φ25×φ15×34	2
72	Eje giratorio	φ25×M10×45	2
73	Empuñadura	φ24×1145	1
74	Foam Carry on one 's shoulder	φ100×φ42×450	1
75	Mango Quincunx	M10×15	2
76	Perno de cimentación	M12×30	2
77	Empuñadura	φ34×φ25×132	6
78	Empuñadura	φ32×320	2
79	Tapa	φ20×φ12×30	2
80	Asa de inmersión	φ23×160	4
81	Tapa	φ33×φ26×18,8	4
82	Anillo de retención	φ33×φ26×10	4
83	Casquillo	φ36×φ30×φ20×74	4
84	Pasador de bloqueo móvil	M18×φ10	1
85	Pasador de bloqueo móvil	M16×φ8	6
86	Pasador de bloqueo móvil	M20×φ10	2
87	Revestimiento de estanterías	380×40×2	2
88	Revestimiento de estanterías	90×40×2	2
89	Cadena de 10 articulaciones	φ5×10	2
90	Soldadura del eje de conexión adaptable		1
91	Guía de diapositivas	□60×2×□50×80	4
92	Barra de tracción soldada		1
93	Soldadura de la biela		1
94	Placa de cubierta de cable de acero	66×35×25×4	4
95	Soldadura de tubos con manguito		1
96	Pasador selector de peso	φ10×90	2
97	Rodamientos de movimiento lineal	φ40×φ25×59	6
98	Rodamiento	62-28	4
99	Rodamiento	6004	2
100	Rodamiento	6005	4
101	Hebilla	φ50	2
102	Clip de muelle	φ49	6
103	Pasador de la placa superior	M10×70	2
104	Casquillo	φ32×φ20×19	4
105	Casquillo	φ30×φ26×φ20×16	2
106	Orificio circlip	d0=40	6
107	Orificio circlip	d0=58	4
108	Pegatina Plato 100kg	5-100 KG	2
109	Casquillo	φ38×φ34×φ27×26	2
110	Tapón de goma	φ38×φ7×15	4
111	Correa de nylon Iso-Handle	L=245mm	2
112	Tapa rectangular	□70×□50	6
113	Tapa rectangular	□50	6
114	Tapa	φ48	2
115	Tapa	φ25	6
116	Perno HEX	M12×20	8
117	Tornillos de cabeza cilíndrica hexagonal	M14×35	2
118	Lavadora	12	8

119	Lavadora	12	8
120	Perno HEX	M10×90	25
121	Perno HEX	M10×70	24
122	Perno HEX	M10×55	2
123	Perno HEX	M10×45	16
124	Perno HEX	M10×20	41
125	Perno HEX	M8×16	20
126	Tornillo de cabeza hexagonal	M10×20	6
127	Tornillo de cabeza hexagonal	M8×20	2
128	Tornillo de cabeza hexagonal	M8×16	4
129	Tuerca	M10	77
130	Lavadora	10	188
131	Lavadora	φ30×φ10,5×2,5	9
132	Lavadora	8	22
133	Tuerca	M8	2
134	Tornillo prisionero	M8×10	6
135	Tornillo prisionero	M5×4	16
136	Tuercas hexagonales	M12	2
137	Perno HEX	M10×95	10
	Llave Allen	12#	1
	Llave Allen	6#	1
	Llave Allen	5#	1
	Llave Allen	4#	1
	Llave Allen	3#	1
	Llave de horquilla	13-16	1
	Llave de horquilla	14-17	1

PIN MAGNÉTICO

Número	Descripción de la pieza	Espec	Cantidad
1	Desatascador de barra		1
2	Juntas magnéticas	φ25×φ5×4	3
3	Tapón de goma	Φ78xΦ47.5x13	1
4	Tapa rectangular	φ48	1
5	Clip de muelle	φ49	1
6	Tornillos avellanados de ranura en cruz	M4×10	3

**

Tenga en cuenta que las piezas de la imagen A han sido premontadas. Antes del montaje, desmonte las piezas que aparecen en la imagen A tal como se muestra en la imagen B y, a continuación, continúe con el siguiente paso de montaje.

OLULISED OHUTUSALASED MÄRKUSED

ETTEVAATUSABINÕUD

Need treeningseadmed on loodud optimaalse ohutuse tagamiseks. Siiski tuleb treeningseadmete kasutamisel järgida teatud ettevaatusabinõusid. Enne seadme kokkupanekut või kasutamist lugege kogu kasutusjuhend läbi. Eelkõige järgige järgmisi ettevaatusabinõusid:

1. Hoidke lapsed ja lemmikloomad seadmest eemal. ÄRGE jätke lapsi järelevalveta seadmega samasse ruumi.

2. Seadet võib korraga kasutada ainult üks inimene.

3. Kui kasutajal tekib pearinglus, iiveldus, valu rinnus või muud ebatavalised sümptomid, lõpetage kohe treening. PÖÖRDUGE VIIVITAMATULT ARSTI .

4. Seade tuleb asetada puhtale ja tasasele pinnale. ÄRGE kasutage seadet vee lähedal või välitingimustes.

5. Hoidke käed eemal kõigist liikuvatest osadest.

6. Kandke treeningu ajal alati sobivaid treeningriideid. ÄRGE kandke hommikumantleid või muid riideid, mis võivad seadmesse kinni jääda. Seadme kasutamisel on nõutavad ka jooksu- või aeroobikajalanõud.

7. Seadet tohib kasutada ainult ettenähtud otstarbel, nagu on kirjeldatud käesolevas kasutusjuhendis. ÄRGE kasutage lisaseadmeid, mida tootja ei ole soovitanud.

8. Ärge asetage seadme ümber teravaid esemeid.

9. Puudega inimesed ei tohiks seadet kasutada ilma kvalifitseeritud isiku või arsti juuresolekuta.

10. Enne treeningseadme kasutamist tehke alati venitusharjutusi, et end korralikult soojendada.

11. Ärge kunagi kasutage seadet, kui see ei tööta korralikult.

Number	Osa kirjeldus	Spetsifikaat	Kogus
1	Alumine painutus toru (vasakpoolne keevitus)		1
2	Alumine painutus toru (õige keevitus)		1
3	Reguleeritav jalgade toru õige keevitus		1
4	Reguleeritav jalgade toru vasakpoolne keevitus		1
5	Juhtvarraste keevitusdetail	φ19×1775	4
6	Kummist stopper	φ62×φ24,5×25	8
7	Kaaluplaat		38
8	Ülemine kaaluplaat	325×90×24	2
9	Tõstevarda	φ25×620 (19+1)	2
10	Pulley Case		2
11	Keskmine tõusuosa (keevitus paremal)		1
12	Keskmine tõusuosa (vasakpoolne keevitus)		1
13	Vastukaalu ülemine tugitoru		2
14 L	Ülemine tugitoru (vasakpoolne keevitus)		1
14 R	Ülemine tugitoru (õige keevitus)		1
15	Tagumise tõusu keevitusdetail		2
16	Tagumise tugitoru keevitusdetail		2
17	Riputava toru keevitusdetail		1
18 L	Roostevabast terasest vasakpoolne reguleerimistoru	□50×1880	1
18 R	Roostevabast terasest parempoolne reguleerimistoru	□50×1880	1
19	Hülssi toru keevitusosa reguleerimine		2
20	Rattarattaosa keevitusdetail		2
21	Pöörlev võlli	φ20×80×M10	3
22	Konksu plaat (kroomitud)	1530×110×5	2
23	Ülemine risttala toru keevitusosa		1
24	U-kujuline riputuspoltide keevitusdetail		1
25-1	Olympic Bar	φ32×M12×2198	1
25-2	Hantlihülsi toru keevitusosa		4
26	Olympic rod konksu keevitus		2
27	Laagriteras	φ25×1850	2
28	Lineaarne laagrihülsi keevitusosa		2
29 R	Turvakonksu klamber R		1
29 L	Turvakonksu kinnitus L		1
30	Liugvarraste kinnitushülss	φ40×φ25,5×45	2
31	Olympic barbell varrukas	φ71×φ50×415	2
32	Kahepoolne tõmbekaabel	φ5×7560mm	2
33	Pulley	φ96	18
34	Ball End		2
35	Kilp	995×490×83×1.2	2
36	Märgistusplaat plaat	1210×420×250×1.2	1
37	Väike kaitseplaat	590×263×3	4
38	Paralleelraudtee toru vasakpoolne keevisliide		1
39	Paralleelselt riba toru parempoolne keevitusosa		1
40	Olympic rod treeningu hammasratta toru 2 keevitusdetail		1

41	Olympic rod treeningraami toru 1 keevitusosa		1
42	Vahutoe keevisliide		1
43	Vahutoru keevisliitmik		1
44	FOAM Lnner Baffle	φ64×φ25,5×10	2
45	Vahurull	φ95×φ22×180	2
46	FOAM End Cover	φ64×φ14×12	2
47	Olympic rod kaitse raami toru vasakpoolne keevitusosa		1
48	Olympic rod kaitse raami toru parema keevitusosa		1
49	Pedaalide pöördkeevitus		1
50	vedrunõelad		8
51	Jalgpedaali keevitusosa		1
52	Cantilevetr ühendusbloki keevitusdetail		2
53	Paremal asuv keevitusosa		1
54	Vasakpoolne keevitusosa		1
55	Pöörlev võlli	φ25×M10×61	2
56	Käepideme keevitusosa (kroomitud)		2
57	Cantilevetr hantlihülsi toru keevitusosa		2
58	Vastukaalu ülemine tugitoru		1
59	Konks	φ8	4
60	Harkvarras ühendav tuhe keevisliitmik		1
61	Pikk vahekaugus	φ50×2×295	2
62	Lühike vahekaugus	φ50×2×210	4
63	Käsitle thbe	φ25×1.5×380	1
64	Riputatav post	φ25×M12×60	8
65	Toru otsakork	φ50×φ18×11	6
66	Põrandakate	φ129×18	4
67	Elastne trossi riputuskonks (kroomitud)	φ20×430×120	2
68	Lõpetamise konksu plaat	230×30×5	4
69	Telg	φ25×30×M10	2
70	Ühendusvarraste ühendusplaadid	φ32×φ22×67×5	2
71	Kruvid	φ25×φ15×34	2
72	Pöörlev võlli	φ25×M10×45	2
73	Käepideme käepide	φ24×1145	1
74	Vahtkandjad õlal	φ100×φ42×450	1
75	Quincunx käepide	M10×15	2
76	Vundamendipolt	M12×30	2
77	Käepideme käepide	φ34×φ25×132	6
78	Käepideme käepide	φ32×320	2
79	Lõppkork	φ20×φ12×30	2
80	Dips käepide	φ23×160	4
81	Kaanekate	φ33×φ26×18,8	4
82	Kinnitusrõngas	φ33×φ26×10	4
83	Pukside	φ36×φ30×φ20×ph74	4
84	Liikuv lukustusnõel	M18×φ10	1
85	Liikuv lukustusnõel	M16×φ8	6
86	Liikuv lukustusnõel	M20×φ10	2
87	Rack Liner	380×40×2	2
88	Rack Liner	90×40×2	2
89	10-kohaline kett	φ5×10	2
90	Adapteeritav ühendusvõlli keevitusdetail		1
91	Slaidijuhend	□60×2×□50×80	4
92	Tõmbevarda keevitusdetail		1
93	Ühendusvarraste keevitusosa		1
94	Terastrossi katteplaat	66×35×25×4	4
95	Dropbar muhvi toru keevitamine		1
96	Kaalu valimisnupp	φ10×90	2
97	Lineaarliikumise laager	φ40×φ25×59	6
98	Laager	62-28	4
99	Laager	6004	2
100	Laager	6005	4
101	Lukk	φ50	2
102	Kevadklamber	φ49	6
103	Ülemise plaadi tihvt	M10×70	2
104	Pukside	φ32×φ20×19	4
105	Pukside	φ30×φ26×φ20×φ16	2
106	Auku kinnitusrõngas	d0=40	6
107	Auku kinnitusrõngas	d0=58	4
108	Kaaluplaadi kleebis 100kg	5-100 KG	2
109	Pukside	φ38×φ34×φ27×26	2
110	Kummist stopper	φ38×φ7×15	4
111	Nailon rihm Iso-käepide	L=245mm	2
112	Ristkülikukujuline otsakork	□70×□50	6
113	Ristkülikukujuline otsakork	□50	6
114	Lõppkork	φ48	2
115	Lõppkork	φ25	6
116	HEX poldi	M12×20	8
117	Kuuekantmuhviga nupukruvid	M14×35	2
118	Pesumasin	12	8
119	Pesumasin	12	8

120	HEX poldi	M10×90	25
121	HEX poldi	M10×70	24
122	HEX poldi	M10×55	2
123	HEX poldi	M10×45	16
124	HEX poldi	M10×20	41
125	HEX poldi	M8×16	20
126	Kuuekantpea kruvi	M10×20	6
127	Kuuekantpea kruvi	M8×20	2
128	Kuuekantpea kruvi	M8×16	4
129	Pähklid	M10	77
130	Pesumasin	10	188
131	Pesumasin	φ30×φ10,5×2,5	9
132	Pesumasin	8	22
133	Pähklid	M8	2
134	Seadekruvi	M8×10	6
135	Seadekruvi	M5×4	16
136	Kuuskantmutrid	M12	2
137	HEX poldi	M10×95	10
	Inglise mutrivõti	12#	1
	Inglise mutrivõti	6#	1
	Inglise mutrivõti	5#	1
	Inglise mutrivõti	4#	1
	Inglise mutrivõti	3#	1
	Kahvlivõti	13-16	1
	Kahvlivõti	14-17	1

MAGNEETNE PIN-KOOD

Number	Osa kirjeldus	Spetsifikaat	Kogus
1	Barbell pistoda		1
2	Magnetilised tihendid	φ25×φ5×4	3
3	Kummist stopper	Φ78xΦ47.5x13	1
4	Ristkülikukujuline otsakork	φ48	1
5	Kevadklamber	φ49	1
6	Ristlõikega süvistatud kruvid	M4×10	3

**

Pange tähele, et pildil A olevad osad on eelnevalt kokku pandud. Enne kokkupanekut monteerige pildil A kujutatud osad lahti, nagu on näidatud pildil B, seejärel jätkake järgmise kokkupanekuga.

NOTES DE SÉCURITÉ IMPORTANTES MESURES DE

PRÉCAUTION

Cet appareil d'exercice a été conçu pour offrir une sécurité optimale. Cependant, certaines précautions doivent être observées lors de l'utilisation de l'équipement d'exercice. Lisez l'intégralité du manuel d'instructions avant d'assembler ou d'utiliser l'appareil. En particulier, veuillez respecter les mesures de sécurité suivantes :

1. Tenez les enfants et les animaux domestiques éloignés de l'appareil à tout . Ne laissez pas les enfants sans surveillance dans la même pièce que l'appareil.

2. Une seule personne peut utiliser l'appareil à la .

3. Si l'utilisateur ressent des vertiges, des nausées, des douleurs thoraciques ou d'autres symptômes inhabituels, arrêtez immédiatement l'entraînement. CONSULTER IMMÉDIATEMENT UN MÉDECIN.

4. L'appareil doit être placé sur une surface propre et plane. NE PAS utiliser l'appareil à proximité de l'eau ou à l'extérieur.

5. Tenir les mains à l'écart de toutes les pièces mobiles.

6. Portez toujours des vêtements d'entraînement appropriés lorsque vous faites de l'exercice. NE PAS porter de peignoir ou d'autres vêtements qui pourraient se coincer dans l'appareil. Des chaussures de course ou d'aérobic sont également nécessaires lors de l'utilisation de l'appareil.

7. L'appareil ne doit être utilisé que pour l'usage auquel il est destiné, tel qu'il est décrit dans le présent manuel. N'utilisez PAS d'accessoires non recommandés par le fabricant.

8. Ne placez pas d'objets pointus autour de l'appareil.

9. Les personnes handicapées ne doivent pas utiliser l'appareil sans la présence d'une personne qualifiée ou d'un médecin.

10. Effectuez toujours des exercices d'étirement pour vous échauffer correctement avant d'utiliser l'appareil d'exercice.

11. N'utilisez jamais l'appareil s'il ne fonctionne pas correctement.

Nombre	Description de la pièce	Spec	Quantité
1	Tube de cintrage inférieur (soudure gauche)		1
2	Tube de cintrage inférieur (soudure droite)		1
3	Tube de pied réglable soudure droite		1
4	Tube de pied réglable soudure gauche		1
5	Soudure de la tige de guidage	φ19×1775	4
6	Bouchon en caoutchouc	φ62×φ24,5×25	8
7	Plaque de poids		38
8	Plaque de poids supérieure	325×90×24	2
9	Tige de levage	φ25×620 (19+1)	2
10	Boîtier de poulie		2
11	Elévateur intermédiaire (soudure droite)		1
12	Elévateur intermédiaire (soudure gauche)		1
13	Tube de support supérieur du contrepoids		2
14 L	Tube de support supérieur (soudure gauche)		1
14 R	Tube de support supérieur (soudure droite)		1
15	Soudure de l'élévateur arrière		2
16	Soudure du tube de support arrière		2
17	Tube de suspension soudé		1
18 L	Tube de réglage gauche en acier inoxydable	□50×1880	1
18 R	Tube de réglage droit en acier inoxydable	□50×1880	1
19	Manchon de réglage tube soudé		2
20	Pièce à souder de la poulie		2
21	Arbre de rotation	φ20×80×M10	3
22	Plaque de crochet (chromée)	1530×110×5	2
23	Soudure du tube de la traverse supérieure		1
24	Soudure du boulon de suspension en forme de U		1
25-1	Barre olympique	φ32×M12×2198	1
25-2	Soudure du tube du manchon d'haltère		4
26	Soudure du crochet de la canne olympique		2
27	Acier à roulements	φ25×1850	2
28	Manchon à souder pour palier linéaire		2
29 R	Crochet de sécurité Support R		1
29 L	Crochet de sécurité Support L		1
30	Douille de fixation de la tige coulissante	φ40×φ25,5×45	2
31	Manchon d'haltères olympiques	φ71×φ50×415	2
32	Câble à double traction	φ5×7560mm	2
33	Poulie	φ96	18
34	Extrémité sphérique		2
35	Bouclier	995×490×83×1.2	2
36	Plaque de signalisation	1210×420×250×1.2	1
37	Petite plaque de protection	590×263×3	4
38	Tube à barre parallèle soudé à gauche		1
39	Tube à barres parallèles soudé à droite		1
40	Tige olympique tube d'entraînement 2 soudure		1

41	Tige olympique Tube de support d'entraînement 1 pièce à souder		1
42	Soudure du support de mousse		1
43	Soudure du tube de mousse		1
44	Déflecteur en FOAM	φ64×φ25,5×10	2
45	Rouleau en mousse	φ95×φ22×180	2
46	Couvercle d'extrémité en FOAM	φ64×φ14×12	2
47	Protection de la tige olympique Tube du cadre soudé à gauche		1
48	Protection de la tige olympique tube du cadre soudure droite		1
49	Soudure inversée de la pédale		1
50	goupilles à ressort		8
51	Soudure de la pédale		1
52	Soudure du bloc de connexion Cantilevetr		2
53	Soudure droite en porte-à-faux		1
54	Soudure gauche en porte-à-faux		1
55	Arbre de rotation	φ25×M10×61	2
56	Soudure de la poignée en porte-à-faux (chromée)		2
57	Manchon d'haltère Cantilevetr tube à souder		2
58	Tube de support supérieur du contrepoids		1
59	Crochet	φ8	4
60	Tige d'haltère, raccord de soudure		1
61	Entretoise longue	φ50×2×295	2
62	Entretoise courte	φ50×2×210	4
63	Manipuler les	φ25×1.5×380	1
64	Poteau suspendu	φ25×M12×60	8
65	Capuchon d'extrémité de tube	φ50×φ18×11	6
66	Embout de sol	φ129×18	4
67	Crochet de suspension en corde élastique (chromé)	φ20×430×120	2
68	Plaque de crochet de terminaison	230×30×5	4
69	Axe	φ25×30×M10	2
70	Plaques d'assemblage des bielles	φ32×φ22×67×5	2
71	Vis	φ25×φ15×34	2
72	Arbre de rotation	φ25×M10×45	2
73	Poignée	φ24×1145	1
74	Mousse Portage sur l'épaule	φ100×φ42×450	1
75	Poignée de quinconce	M10×15	2
76	Boulon de fondation	M12×30	2
77	Poignée	φ34×φ25×132	6
78	Poignée	φ32×320	2
79	Capuchon d'extrémité	φ20×φ12×30	2
80	Poignée d'immersion	φ23×160	4
81	Capuchon de couverture	φ33×φ26×18,8	4
82	Anneau de retenue	φ33×φ26×10	4
83	Douille	φ36×φ30×φ20×74	4
84	Goupille de verrouillage mobile	M18×φ10	1
85	Goupille de verrouillage mobile	M16×φ8	6
86	Goupille de verrouillage mobile	M20×φ10	2
87	Doublure de rack	380×40×2	2
88	Doublure de rack	90×40×2	2
89	Chaîne à 10 articulations	φ5×10	2
90	Soudure adaptable de l'arbre de liaison		1
91	Guide des diapositives	□60×2×□50×80	4
92	Soudure de la barre de traction		1
93	Soudure de la bielle		1
94	Plaque de recouvrement du câble en acier	66×35×25×4	4
95	Soudage d'un tube à manchon à goutte d'eau		1
96	Goupille de sélection du poids	φ10×90	2
97	Palier de mouvement linéaire	φ40×φ25×59	6
98	Palier	62-28	4
99	Palier	6004	2
100	Palier	6005	4
101	Boucle	φ50	2
102	Clip à ressort	φ49	6
103	Goupille de la plaque supérieure	M10×70	2
104	Douille	φ32×φ20×19	4
105	Douille	φ30×φ26×φ20×16	2
106	Circlip à trou	d0=40	6
107	Circlip à trou	d0=58	4
108	Autocollant pour plaque de poids 100kg	5-100 KG	2
109	Douille	φ38×φ34×φ27×26	2
110	Bouchon en caoutchouc	φ38×φ7×15	4
111	Poignée en nylon Iso-Handle	L=245mm	2
112	Embout rectangulaire	□70×□50	6
113	Embout rectangulaire	□50	6
114	Capuchon d'extrémité	φ48	2
115	Capuchon d'extrémité	φ25	6
116	Boulon HEX	M12×20	8
117	Vis à tête cylindrique à six pans creux	M14×35	2
118	Laveuse	12	8
119	Laveuse	12	8

120	Boulon HEX	M10×90	25
121	Boulon HEX	M10×70	24
122	Boulon HEX	M10×55	2
123	Boulon HEX	M10×45	16
124	Boulon HEX	M10×20	41
125	Boulon HEX	M8×16	20
126	Vis à tête hexagonale	M10×20	6
127	Vis à tête hexagonale	M8×20	2
128	Vis à tête hexagonale	M8×16	4
129	Écrou	M10	77
130	Laveuse	10	188
131	Laveuse	φ30×φ10,5×2,5	9
132	Laveuse	8	22
133	Écrou	M8	2
134	Vis de réglage	M8×10	6
135	Vis de réglage	M5×4	16
136	Ecrous hexagonaux	M12	2
137	Boulon HEX	M10×95	10
	Clé Allen	12#	1
	Clé Allen	6#	1
	Clé Allen	5#	1
	Clé Allen	4#	1
	Clé Allen	3#	1
	Clé à fourche	13-16	1
	Clé à fourche	14-17	1

PIN MAGNETIQUE

Nombre	Description de la pièce	Spec	Quantité
1	Piston pour haltères		1
2	Joints magnétiques	φ25×φ5×4	3
3	Bouchon en caoutchouc	Φ78xΦ47.5x13	1
4	Embout rectangulaire	φ48	1
5	Clip à ressort	φ49	1
6	Vis à tête fraisée cruciforme	M4×10	3

**

Veuillez noter que les pièces de l'image A ont été pré-assemblées. Avant l'assemblage, démontez les pièces de l'image A comme indiqué dans l'image B, puis passez à l'étape d'assemblage suivante.

FONTOS BIZTONSÁGI MEGJEGYZÉSEK

ELŐVIGYÁZATOSSÁGI INTÉZKEDÉSEK

Ezt az edzőkészüléket az optimális biztonság érdekében tervezték. Az edzőkészülék használata során azonban bizonyos óvintézkedéseket be kell tartani. A berendezés összeszerelése vagy működtetése előtt olvassa el a teljes használati útmutatót. Különösen a következő biztonsági óvintézkedéseket tartsa be:

1. Gyermekeket és háziállatokat tartsa távol a készüléktől. NE hagyjon gyerekeket felügyelet nélkül a készülékkel egy helyiségben.

2. Egyszerre csak egy személy használhatja a készüléket.

3. Ha a felhasználó szédülést, hányingert, mellkasi fájdalmat vagy egyéb szokatlan tüneteket tapasztal, azonnal hagyja abba az edzést. AZONNAL FORDULJON ORVOSHOZ.

4. A készüléket tiszta, sík felületre kell helyezni. NE használja a készüléket víz közelében vagy a szabadban.

5. Tartsa távol a kezét minden mozgó alkatrésztől.

6. Edzés közben mindig viseljen megfelelő edzőruhát. NE viseljen fürdőköpenyt vagy más olyan ruházatot, amely beakadhat a készülékbe. A készülék használatakor futó- vagy aerobiccipő is szükséges.

7. A készüléket csak a jelen kézikönyvben leírt rendeltetésszerű használatra szabad használni. NE használjon a gyártó által nem ajánlott tartozékokat.

8. Ne helyezzen éles tárgyakat a készülék köré.

9. Fogyatékkal élő személyek nem használhatják a készüléket szakképzett személy vagy orvos jelenléte nélkül.

10. Mindig végezzen nyújtógyakorlatokat a megfelelő bemelegítés érdekében, mielőtt használná az edzőeszközt.

11. Soha ne használja a készüléket, ha az nem működik megfelelően.

Szám	Alkatrész leírása	Spec	Mennyiség
1	Alsó hajlítócső (bal oldali hegesztés)		1
2	Alsó hajlítócső (jobb oldali hegesztés)		1
3	Állítható lábcső jobb oldali hegesztés		1
4	Állítható lábcső bal oldali hegesztés		1
5	Vezető rúd hegesztési elem	φ19×1775	4
6	Gumi dugó	φ62×φ24,5×25	8
7	Súlytányér		38
8	Felső súlylemez	325×90×24	2
9	Emelőrúd	φ25×620 (19+1)	2
10	Csigakerék tok		2
11	Középső felszállócső (jobb oldali hegesztés)		1
12	Középső felszállóegység (bal oldali hegesztés)		1
13	Ellensúly felső tartócső		2
14 L	Felső tartócső (bal oldali hegesztés)		1
14 R	Felső tartócső (jobb oldali hegesztés)		1
15	Hátsó emelkedő hegesztési elem		2
16	Hátsó tartócső hegesztés		2
17	Függesztett csőhegesztés		1
18 L	Rozsdamentes acélból készült bal oldali állítócső	□50×1880	1
18 R	Rozsdamentes acélból készült jobb oldali állítócső	□50×1880	1
19	Beállító hüvely csőhegesztés		2
20	Csigadarab hegesztés		2
21	Forgó tengely	φ20×80×M10	3
22	Kampólemez (krómozott)	1530×110×5	2
23	Felső keresztgerenda csőhegesztés		1
24	U-alakú függesztőcsavar hegesztés		1
25-1	Olimpiai rúd	φ32×M12×2198	1
25-2	Hoszlop hüvely csőhegesztés		4
26	Olimpiai rúdhorog hegesztés		2
27	Csapágyazott acél	φ25×1850	2
28	Lineáris csapágyhüvely hegesztési varrat		2
29 R	Biztonsági horog Konzol R		1
29 L	Biztonsági horog Konzol L		1
30	Csúszó rúd rögzítő hüvely	φ40×φ25,5×45	2
31	Olimpiai súlyzó hüvely	φ71×φ50×415	2
32	Dupla húzókábel	φ5×7560mm	2
33	Csigakerék	φ96	18
34	Gömbvég		2
35	Pajzs	995×490×83×1.2	2
36	Jelzőtábla lemez	1210×420×250×1.2	1
37	Kis védőlemez	590×263×3	4
38	Párhuzamos rúdcső bal oldali hegesztési elem		1
39	Párhuzamos rúdcső jobb oldali hegesztés		1
40	Olimpiai rúd edzőállvány cső 2 hegesztési cső		1

41	Olimpiai rúd edzőállvány cső 1 hegesztés		1
42	Habtartó hegesztési varrat		1
43	Habcső hegesztés		1
44	FOAM Lnner Baffle	φ64×φ25,5×10	2
45	Foam Roll	φ95×φ22×180	2
46	FOAM végfedél	φ64×φ14×12	2
47	Olimpiai rúdvédő vázcső bal oldali hegesztés		1
48	Olimpiai rúdvédő vázcső jobb oldali hegesztés		1
49	Inverz pedál hegesztés		1
50	rugós csapok		8
51	Lábpedál hegesztés		1
52	Cantilevetr csatlakozó blokk hegesztési elem		2
53	Jobb oldali konzolos hegesztési elem		1
54	Cantilever bal oldali hegesztési elem		1
55	Forgó tengely	φ25×M10×61	2
56	Konzolos fogantyú hegesztési elem (krómozott)		2
57	Cantilevetr súlyzóhüvely csőhegesztés		2
58	Ellensúly felső tartócső		1
59	Hook	φ8	4
60	Húzó rúd csatlakozó hegesztőelem		1
61	Hosszú távtartó	φ50×2×295	2
62	Rövid távtartó	φ50×2×210	4
63	Kezelje a	φ25×1.5×380	1
64	Függőoszlop	φ25×M12×60	8
65	Cső végzáró sapka	φ50×φ18×11	6
66	Padlós végzáró sapka	φ129×18	4
67	Elasztikus kötél akasztó (krómozott)	φ20×430×120	2
68	Végződési horoglemez	230×30×5	4
69	Tengely	φ25×30×M10	2
70	Összekötőrúd-összekötő lemezek	φ32×φ22×67×5	2
71	Csavarok	φ25×φ15×34	2
72	Forgó tengely	φ25×M10×45	2
73	Fogantyú markolat	φ24×1145	1
74	Foam Carry az egyik vállán	φ100×φ42×450	1
75	Quincunx fogantyú	M10×15	2
76	Alapítványi csavar	M12×30	2
77	Fogantyú markolat	φ34×φ25×132	6
78	Fogantyú markolat	φ32×320	2
79	Végzáró sapka	φ20×φ12×30	2
80	Dips fogantyú	φ23×160	4
81	Fedélsapka	φ33×φ26×18,8	4
82	Tartógyűrű	φ33×φ26×10	4
83	Hüvelyek	φ36×φ30×φ20×74	4
84	Mozgó zárócsap	M18×φ10	1
85	Mozgó zárócsap	M16×φ8	6
86	Mozgó zárócsap	M20×φ10	2
87	Rack bélés	380×40×2	2
88	Rack bélés	90×40×2	2
89	10 csuklós lánc	φ5×10	2
90	Adaptálható csatlakozótengely hegesztés		1
91	Dia útmutató	□60×2×□50×80	4
92	Húzó rúd hegesztés		1
93	Összekötőrúd hegesztési varrat		1
94	Acélkötél fedőlap	66×35×25×4	4
95	Dropbar hüvely csőhegesztés		1
96	Súly választó csap	φ10×90	2
97	Lineáris mozgás csapágy	φ40×φ25×59	6
98	Csapágyazás	62-28	4
99	Csapágyazás	6004	2
100	Csapágyazás	6005	4
101	Csat	φ50	2
102	Tavaszi klipsz	φ49	6
103	Felső lemezcsap	M10×70	2
104	Hüvelyek	φ32×φ20×19	4
105	Hüvelyek	φ30×φ26×φ20×16	2
106	Furat biztosítókarika	d0=40	6
107	Furat biztosítókarika	d0=58	4
108	Súlytányér matrica 100kg	5-100 KG	2
109	Hüvelyek	φ38×φ34×φ27×26	2
110	Gumi dugó	φ38×φ7×15	4
111	Nylon heveder Iso-markolat	L=245mm	2
112	Téglalap alakú végzáró sapka	□70×□50	6
113	Téglalap alakú végzáró sapka	□50	6
114	Végzáró sapka	φ48	2
115	Végzáró sapka	φ25	6
116	HEX csavar	M12×20	8
117	Hatszögletes aljzatú gombfejű csavarok	M14×35	2
118	Mosógép	12	8
119	Mosógép	12	8

120	HEX csavar	M10×90	25
121	HEX csavar	M10×70	24
122	HEX csavar	M10×55	2
123	HEX csavar	M10×45	16
124	HEX csavar	M10×20	41
125	HEX csavar	M8×16	20
126	Hatszögletű csavar	M10×20	6
127	Hatszögletű csavar	M8×20	2
128	Hatszögletű csavar	M8×16	4
129	Dió	M10	77
130	Mosógép	10	188
131	Mosógép	φ30×φ10,5×2,5	9
132	Mosógép	8	22
133	Dió	M8	2
134	Állítócsavar	M8×10	6
135	Állítócsavar	M5×4	16
136	Hatszögletes anyák	M12	2
137	HEX csavar	M10×95	10
	imbuszkulcs	12#	1
	imbuszkulcs	6#	1
	imbuszkulcs	5#	1
	imbuszkulcs	4#	1
	imbuszkulcs	3#	1
	Villáskulcs	13-16	1
	Villáskulcs	14-17	1

MÁGNETIKUS PIN-KÓD

Szám	Alkatrész leírása	Spec	Mennyiség
1	Súlyzó dugattyú		1
2	Mágneses tömítések	φ25×φ5×4	3
3	Gumi dugó	Φ78xΦ47.5x13	1
4	Téglalap alakú végzáró sapka	φ48	1
5	Tavaszi klipsz	φ49	1
6	Kereszthornyos süllyesztett csavarok	M4×10	3

**

Kérjük, vegye figyelembe, hogy az A képen látható alkatrészek már előre össze vannak szerelve. Összeszerelés előtt szerelje szét az A képen látható alkatrészeket a B képen látható módon, majd folytassa a következő összeszerelési lépéssel.

NOTE IMPORTANTI SULLA SICUREZZA MISURE

PRECAUZIONALI

Questo attrezzo è stato progettato per garantire una sicurezza ottimale. Tuttavia, è necessario osservare alcune precauzioni quando si utilizza l'attrezzo. Prima di montare o utilizzare l'attrezzo, leggere attentamente le istruzioni per l'uso. In particolareosservare le seguenti precauzioni di sicurezza:

1. Tenere lontani dal dispositivo i bambini e gli animali domestici. NON lasciare bambini incustoditi nella stessa stanza del dispositivo.

2. Il dispositivo può essere utilizzato da una sola persona alla volta.

3. Se l'utente avverte vertigini, nausea, dolore al petto o altri sintomi insoliti, interrompere immediatamente l'allenamento. CONSULTARE IMMEDIATAMENTE UN MEDICO.

4. Il dispositivo deve essere collocato su una superficie pulita e piana. NON utilizzare il dispositivo in prossimità di acqua o all'aperto.

5. Tenere le mani lontane da tutte le parti in movimento.

6. Durante l', indossare sempre un abbigliamento adeguato. NON indossare accappatoi o altri indumenti che potrebbero impigliarsi nel dispositivo. Quando si utilizza il dispositivo è necessario indossare scarpe da corsa o da aerobica.

7. Il dispositivo deve essere utilizzato esclusivamente per lo scopo previsto, come descritto nel presente manuale. NON utilizzare accessori non raccomandati dal produttore.

8. Non collocare oggetti appuntiti intorno al dispositivo.

9. Le persone disabili non devono utilizzare il dispositivo senza la presenza di una persona qualificata o di un medico.

10. Eseguire sempre esercizi di stretching per riscaldarsi adeguatamente prima di utilizzare il dispositivo di allenamento.

11. Non utilizzare mai il dispositivo se non funziona correttamente.

Numero	Descrizione del pezzo	Spec	Quantità
1	Tubo di curvatura inferiore (saldatura a sinistra)		1
2	Tubo di curvatura inferiore (saldatura a destra)		1
3	Saldatura a destra del tubo del piede regolabile		1
4	Saldatura a sinistra del tubo del piede regolabile		1
5	Saldatura dell'asta di guida	φ19×1775	4
6	Tappo in gomma	φ62×φ24,5×25	8
7	Piastra di peso		38
8	Piastra di peso superiore	325×90×24	2
9	Asta di sollevamento	φ25×620 (19+1)	2
10	Cassa della puleggia		2
11	Riser centrale (saldatura a destra)		1
12	Riser centrale (saldatura a sinistra)		1
13	Tubo di supporto superiore del contrappeso		2
14 L	Tubo di supporto superiore (saldatura sinistra)		1
14 R	Tubo di supporto superiore (saldatura a destra)		1
15	Saldatura del montante posteriore		2
16	Saldatura del tubo di supporto posteriore		2
17	Saldatura del tubo di sospensione		1
18 L	Tubo di regolazione sinistro in acciaio inox	□50×1880	1
18 R	Tubo di regolazione destro in acciaio inox	□50×1880	1
19	Saldatura del tubo del manicotto di regolazione		2
20	Saldatura del pezzo di puleggia		2
21	Albero rotante	φ20×80×M10	3
22	Piastra di aggancio ()	1530×110×5	2
23	Saldatura del tubo trasversale superiore		1
24	Saldatura del bullone di sospensione a U		1
25-1	Barra olimpica	φ32×M12×2198	1
25-2	Saldatura del tubo del manicotto del bilanciere		4
26	Saldatura del gancio dell'asta olimpica		2
27	Acciaio per cuscinetti	φ25×1850	2
28	Saldatura del manicotto del cuscinetto lineare		2
29 R	Gancio di sicurezza Staffa R		1
29 L	Gancio di sicurezza Staffa L		1
30	Manicotto di fissaggio dell'asta di scorrimento	φ40×φ25,5×45	2
31	Manicotto per bilanciere olimpico	φ71×φ50×415	2
32	Cavo a doppia trazione	φ5×7560 mm	2
33	Puleggia	φ96	18
34	Estremità a sfera		2
35	Scudo	995×490×83×1.2	2
36	Piastra per insegne	1210×420×250×1.2	1
37	Piastra di protezione piccola	590×263×3	4
38	Tubo a barre parallele saldato a sinistra		1
39	Saldatura destra del tubo a barre parallele		1
40	Asta olimpica per l'allenamento tubo 2 saldato		1
41	Tubo olimpico per rack di allenamento 1 saldatura		1

42	Saldatura del supporto in schiuma		1
43	Saldatura del tubo di schiuma		1
44	Paraurti in schiuma	φ64×φ25,5×10	2
45	Rotolo di schiuma	φ95×φ22×180	2
46	Coperchio terminale in gommapiuma	φ64×φ14×12	2
47	Protezione asta olimpica tubo telaio saldato a sinistra		1
48	Saldatura destra del tubo di protezione dell'asta olimpica		1
49	Saldatura inversa del pedale		1
50	perni a molla		8
51	Saldatura del pedale		1
52	Saldatura del blocco di collegamento Cantilevetr		2
53	Saldatura destra a sbalzo		1
54	Saldatura a sbalzo a sinistra		1
55	Albero rotante	φ25×M10×61	2
56	Saldatura della maniglia a sbalzo (cromata)		2
57	Saldatura del tubo del bilanciere di Cantilevetr		2
58	Tubo di supporto superiore del contrappeso		1
59	Gancio	φ8	4
60	Saldatura del tuhe di collegamento dell'asta del bilanciere		1
61	Distanziatore lungo	φ50×2×295	2
62	Distanziatore corto	φ50×2×210	4
63	Gestire il	φ25×1.5×380	1
64	Palo sospeso	φ25×M12×60	8
65	Tappo terminale del tubo	φ50×φ18×11	6
66	Tappo di chiusura del pavimento	φ129×18	4
67	Gancio per appendere la corda elastica (cromato)	φ20×430×120	2
68	Piastra con gancio di terminazione	230×30×5	4
69	Asse	φ25×30×M10	2
70	Piastre di commutazione della biella	φ32×φ22×67×5	2
71	Viti	φ25×φ15×34	2
72	Albero rotante	φ25×M10×45	2
73	Impugnatura della maniglia	φ24×1145	1
74	Schiuma Portate in spalla	φ100×φ42×450	1
75	Maniglia a quinconce	M10×15	2
76	Bullone di fondazione	M12×30	2
77	Impugnatura della maniglia	φ34×φ25×132	6
78	Impugnatura della maniglia	φ32×320	2
79	Tappo terminale	φ20×φ12×30	2
80	Maniglia per immersioni	φ23×160	4
81	Cappuccio di copertura	φ33×φ26×18,8	4
82	Anello di sicurezza	φ33×φ26×10	4
83	Boccola	φ36×φ30×φ20×74	4
84	Perno di bloccaggio mobile	M18×φ10	1
85	Perno di bloccaggio mobile	M16×φ8	6
86	Perno di bloccaggio mobile	M20×φ10	2
87	Fodera per cremagliera	380×40×2	2
88	Fodera per cremagliera	90×40×2	2
89	Catena a 10 snodi	φ5×10	2
90	Saldatura dell'albero di collegamento adattabile		1
91	Guida alle diapositive	□60×2×□50×80	4
92	Saldatura della barra di trazione		1
93	Saldatura della biella		1
94	Piastra di copertura della fune in acciaio	66×35×25×4	4
95	Saldatura del tubo con manicotto dropbar		1
96	Pin di selezione del peso	φ10×90	2
97	Cuscinetti per il movimento lineare	φ40×φ25×59	6
98	Cuscinetto	62-28	4
99	Cuscinetto	6004	2
100	Cuscinetto	6005	4
101	Fibbia	φ50	2
102	Clip a molla	φ49	6
103	Perno della piastra superiore	M10×70	2
104	Boccola	φ32×φ20×19	4
105	Boccola	φ30×φ26×φ20×16	2
106	Anello di sicurezza del foro	d0=40	6
107	Anello di sicurezza del foro	d0=58	4
108	Adesivo per piastra di peso 100 kg	5-100 KG	2
109	Boccola	φ38×φ34×φ27×26	2
110	Tappo in gomma	φ38×φ7×15	4
111	Cinghia in nylon Iso-Handle	L=245 mm	2
112	Tappo terminale rettangolare	□70×□50	6
113	Tappo terminale rettangolare	□50	6
114	Tappo terminale	φ48	2
115	Tappo terminale	φ25	6
116	Bullone HEX	M12×20	8
117	Viti a testa cilindrica con esagono incassato	M14×35	2
118	Lavatrice	12	8
119	Lavatrice	12	8
120	Bullone HEX	M10×90	25

121	Bullone HEX	M10×70	24
122	Bullone HEX	M10×55	2
123	Bullone HEX	M10×45	16
124	Bullone HEX	M10×20	41
125	Bullone HEX	M8×16	20
126	Vite a testa esagonale	M10×20	6
127	Vite a testa esagonale	M8×20	2
128	Vite a testa esagonale	M8×16	4
129	Dado	M10	77
130	Lavatrice	10	188
131	Lavatrice	φ30×φ10,5×2,5	9
132	Lavatrice	8	22
133	Dado	M8	2
134	Vite di arresto	M8×10	6
135	Vite di arresto	M5×4	16
136	Dadi esagonali	M12	2
137	Bullone HEX	M10×95	10
	Chiave a brugola	12#	1
	Chiave a brugola	6#	1
	Chiave a brugola	5#	1
	Chiave a brugola	4#	1
	Chiave a brugola	3#	1
	Chiave a forchetta	13-16	1
	Chiave a forchetta	14-17	1

PIN MAGNETICO

Numero	Descrizione del pezzo	Spec	Quantità
1	Stantuffo per bilancieri		1
2	Guarnizioni magnetiche	φ25×φ5×4	3
3	Tappo in gomma	Φ78xΦ47,5x13	1
4	Tappo terminale rettangolare	φ48	1
5	Clip a molla	φ49	1
6	Viti a testa svasata con scanalatura a croce	M4×10	3

**

Si noti che le parti dell'immagine A sono state preassemblate. Prima di procedere al montaggio, smontare le parti mostrate nell'immagine A come mostrato nell'immagine B, quindi procedere alla fase successiva di montaggio.

SVARBŪS SAUGOS NURODYMAI ATSARGUMO

PRIEMONĖS

Ši treniruoklių įranga sukurta siekiant užtikrinti optimalią saugą. Tačiau naudojant treniruoklį būtina laikytis tam tikrų atsargumo priemonių. Prieš surinkdami arba naudodami treniruoklį perskaitykite visą naudojimo instrukciją. laikykitės toliau nurodytų saugos priemonių:

1. Laikykite vaikus ir naminius gyvūnus nuo prietaiso. NEpalikite vaikų be priežiūros tame pačiame kambaryje, kuriame yra prietaisas.

2. Vienu metu prietaisu gali naudotis tik vienas asmuo.

3. Jei naudotojas jaučia galvos svaigimą, pykinimą, krūtinės skausmą ar kitus neįprastus simptomus, nedelsdamas nutraukite treniruotę. NEDELSDAMI Į GYDYTOJĄ.

4. Prietaisas turi būti pastatytas ant švaraus, lygaus paviršiaus. NENAUDOKITE prietaiso prie vandens ar lauke.

5. Laikykite rankas atokiau nuo visų judančių dalių.

6. Visada dėvėkite tinkamus drabužius. NEDĖVĖKITE chalatų ar kitų drabužių, kurie gali įsipainioti į prietaisą. Naudojant prietaisą taip pat būtina avėti bėgimo arba aerobikos batelius.

7. Prietaisas turi būti naudojamas tik pagal paskirtį, kaip aprašyta šiame vadove. NENAUDOKITE gamintojo priedų.

8. Nedėkite aplink prietaisą jokių aštrių daiktų.

9. Neįgalieji neturėtų naudotis prietaisu be kvalifikuoto asmens arba gydytojo.

10. Prieš naudodami treniruoklį visada atlikite tempimo pratimus, kad tinkamai apšiltumėte.

11. Niekada nenaudokite prietaiso, jei jis veikia netinkamai.

Numeris	Dalies aprašymas	Spec	Kiekis
1	Apatinis lenkimo vamzdis (kairysis suvirinimas)		1
2	Apatinis lenkimo vamzdis (dešinysis suvirinimas)		1
3	Reguliuojamas kojos vamzdis dešinėje suvirinimo		1
4	Reguliuojamas kojos vamzdis kairėje suvirinimo		1
5	Kreipiančiojo strypo suvirinimo detalė	φ19×1775	4
6	Guminis kamštis	φ62×φ24,5×25	8
7	Svorio plokštė		38
8	Viršutinė svorio plokštė	325×90×24	2
9	Kėlimo strypas	φ25×620 (19+1)	2
10	Skriemulio dėklas		2
11	Vidurinis stovas (dešinysis suvirinimas)		1
12	Vidurinis stovas (kairysis suvirinimas)		1
13	Atsvaro viršutinė atraminė dalis		2
14 L	Viršutinis atraminis vamzdis (kairysis suvirinimas)		1
14 R	Viršutinis atraminis vamzdis (dešinysis suvirinimas)		1
15	Galinio stovelio suvirinimo detalė		2
16	Galinio atraminio vamzdžio suvirinimas		2
17	Pakabinamas vamzdžio suvirinimo elementas		1
18 L	Nerūdijančio plieno kairysis reguliavimo vamzdelis	□50×1880	1
18 R	Nerūdijančio plieno dešinysis reguliavimo vamzdelis	□50×1880	1
19	Reguliavimo įvorės vamzdžio suvirinimas		2
20	Skriemulio detalės suvirinimo detalė		2
21	Besisukantis velenas	φ20×80×M10	3
22	Kablio plokštelė (chromuota)	1530×110×5	2
23	Viršutinės skersinės sijos vamzdžio suvirinimas		1
24	U formos kabinimo varžtų suvirinimo detalė		1
25-1	Olimpinis baras	φ32×M12×2198	1
25-2	Štangos įvorės vamzdžio suvirinimas		4
26	"Olympic" strypo kablio suvirinimo detalė		2
27	Guolių plienas	φ25×1850	2
28	Linijinio guolio įvorės suvirinimas		2
29 R	Apsauginis kablys Kronšteinas R		1
29 L	Apsauginis kablys Kronšteinas L		1
30	Slankiojančio strypo tvirtinimo įvorė	φ40×φ25,5×45	2
31	Olimpinės štangos įvorė	φ71×φ50×415	2
32	Dvigubas traukimo kabelis	φ5×7560 mm	2
33	Skriemulys	φ96	18
34	Rutulinis galas		2
35	Skydas	995×490×83×1.2	2
36	Ženklinimo lentos plokštė	1210×420×250×1.2	1
37	Maža apsauginė plokštelė	590×263×3	4
38	Lygiagretaus strypo vamzdžio kairioji suvirinimo detalė		1
39	Lygiagretaus strypo vamzdžio dešinysis suvirinimo elementas		1
40	Olimpinių strypų treniruočių stovo vamzdis 2 suvirinimo elementas		1
41	Olimpinių strypų treniruočių stovo vamzdis 1 suvirinimo detalė		1
42	Putų atraminis suvirinimo elementas		1

43	Putų vamzdžio suvirinimo detalė		1
44	FOAM Lnner pertvara	φ64×φ25,5×10	2
45	Putų ritinys	φ95×φ22×180	2
46	FOAM galinis dangtelis	φ64×φ14×12	2
47	"Olympic" strypų apsaugos rėmo vamzdžio kairioji suvirinimo detalė		1
48	"Olympic" strypų apsaugos rėmo vamzdžio dešinysis suvirinimo elementas		1
49	Atvirkštinis pedalo suvirinimas		1
50	spyruokliniai kaiščiai		8
51	Kojinio pedalo suvirinimo detalė		1
52	Cantilevetr jungiamojo bloko suvirinimo detalė		2
53	Konsolinė dešinioji suvirinimo detalė		1
54	Konsolinė kairioji suvirinimo detalė		1
55	Besisukantis velenas	φ25×M10×61	2
56	Konsolinės rankenos suvirinimo įtaisas (chromuotas)		2
57	Cantilevetr štangos įvorės vamzdžio suvirinimas		2
58	Atsvaro viršutinė atraminė dalis		1
59	Kabliukas	φ8	4
60	Strypo strypo jungiamoji detalė		1
61	Ilga tarpinė	φ50×2×295	2
62	Trumpa tarpinė	φ50×2×210	4
63	Tvarkykite thbe	φ25×1.5×380	1
64	Pakabinamas stulpas	φ25×M12×60	8
65	Vamzdžio galinis dangtelis	φ50×φ18×11	6
66	Grindų galinis dangtelis	φ129×18	4
67	Elastinės virvės kablys (chromuotas)	φ20×430×120	2
68	Užbaigimo kablio plokštelė	230×30×5	4
69	Ašis	φ25×30×M10	2
70	Jungiamosios traukės komutacinės plokštelės	φ32×φ22×67×5	2
71	Varžtai	φ25×φ15×34	2
72	Besisukantis velenas	φ25×M10×45	2
73	Rankenos rankena	φ24×1145	1
74	Putų vežimas ant peties	φ100×φ42×450	1
75	Kvinkuno rankena	M10×15	2
76	Pamato varžtas	M12×30	2
77	Rankenos rankena	φ34×φ25×132	6
78	Rankenos rankena	φ32×320	2
79	Galinis dangtelis	φ20×φ12×30	2
80	Dipsų rankena	φ23×160	4
81	Dangtelis dangtelis	φ33×φ26×18,8	4
82	Prilaikomasis žiedas	φ33×φ26×10	4
83	Įvorė	φ36×φ30×φ20×74	4
84	Judantis užrakto kaištis	M18×φ10	1
85	Judantis užrakto kaištis	M16×φ8	6
86	Judantis užrakto kaištis	M20×φ10	2
87	Stovo įdėklas	380×40×2	2
88	Stovo įdėklas	90×40×2	2
89	10 jungčių grandinė	φ5×10	2
90	Pritaikoma jungiamojo veleno suvirinimo detalė		1
91	Skaidrių vadovas	□60×2×□50×80	4
92	Traukimo strypo suvirinimo detalė		1
93	Jungiamojo strypo suvirinimo detalė		1
94	Plieninio lyno dangčio plokštė	66×35×25×4	4
95	Dropbar rankovės vamzdžio suvirinimas		1
96	Svorio pasirinkimo kaištis	φ10×90	2
97	Linijinio judėjimo guolis	φ40×φ25×59	6
98	Guolis	62-28	4
99	Guolis	6004	2
100	Guolis	6005	4
101	Sagtis	φ50	2
102	Spyruoklinis spaustukas	φ49	6
103	Viršutinės plokštės kaištis	M10×70	2
104	Įvorė	φ32×φ20×19	4
105	Įvorė	φ30×φ26×φ20×16	2
106	Skylės žiedinis žiedas	d0=40	6
107	Skylės žiedinis žiedas	d0=58	4
108	Svorio plokštės lipdukas 100 kg	5-100 KG	2
109	Įvorė	φ38×φ34×φ27×26	2
110	Guminis kamštis	φ38×φ7×15	4
111	Nailono dirželis Izo rankena	L=245 mm	2
112	Stačiakampio formos galinis dangtelis	□70×□50	6
113	Stačiakampio formos galinis dangtelis	□50	6
114	Galinis dangtelis	φ48	2
115	Galinis dangtelis	φ25	6
116	HEX varžtas	M12×20	8
117	Varžtai su šešiakampėmis galvutėmis	M14×35	2
118	Skalbimo mašina	12	8
119	Skalbimo mašina	12	8
120	HEX varžtas	M10×90	25

121	HEX varžtas	M10×70	24
122	HEX varžtas	M10×55	2
123	HEX varžtas	M10×45	16
124	HEX varžtas	M10×20	41
125	HEX varžtas	M8×16	20
126	Varžtas su šešiakampe galvute	M10×20	6
127	Varžtas su šešiakampe galvute	M8×20	2
128	Varžtas su šešiakampe galvute	M8×16	4
129	Riešutai	M10	77
130	Skalbimo mašina	10	188
131	Skalbimo mašina	φ30×φ10,5×2,5	9
132	Skalbimo mašina	8	22
133	Riešutai	M8	2
134	Nustatomasis varžtas	M8×10	6
135	Nustatomasis varžtas	M5×4	16
136	Šešiabriaunės veržlės	M12	2
137	HEX varžtas	M10×95	10
	Alleninis veržliaraktis	12#	1
	Alleninis veržliaraktis	6#	1
	Alleninis veržliaraktis	5#	1
	Alleninis veržliaraktis	4#	1
	Alleninis veržliaraktis	3#	1
	Šakių veržliaraktis	13-16	1
	Šakių veržliaraktis	14-17	1

MAGNETINIS PIN

Numeris	Dalies aprašymas	Spec	Kiekis
1	Štangos stūmoklis		1
2	Magnetinės tarpinės	φ25×φ5×4	3
3	Guminis kamštis	Φ78xΦ47,5x13	1
4	Stačiakampio formos galinis dangtelis	φ48	1
5	Spyruoklinis spaustukas	φ49	1
6	Kryžminio įdubimo varžtai	M4×10	3

**

Atkreipkite dėmesį, kad A paveikslėlyje pavaizduotos dalys yra iš anksto surinktos. Prieš montuodami išardykite A paveikslėlyje pavaizduotas dalis taip, kaip parodyta B paveikslėlyje, tada pereikite prie kito montavimo etapo.

SVARĪGAS DROŠĪBAS NORĀDES PIESARDZĪBAS

PASĀKUMI

Šis trenažieris ir izstrādāts, lai nodrošinātu optimālu drošību. Tomēr, lietojot trenažieri, jāievēro daži piesardzības pasākumi. Pirms iekārtas montāžas vai lietošanas izlasiet visu lietošanas instrukciju. Īpaši ievērojiet šādus drošības pasākumus:

1. turiet no ierīces tālāk bērnus un mājdzīvniekus. Neatstājiet bērnus bez uzraudzības vienā telpā ar ierīci.

2. Vienlaikus ierīci drīkst izmantot tikai viena persona.

3. Ja lietotājam rodas reibonis, slikta dūša, sāpes krūtīs vai citi neparasti simptomi, nekavējoties pārtrauciet treniņu. NEKAVĒJOTIES AR ĀRSTU.

4. Ierīce jānovieto uz tīras, līdzenas virsmas. Neizmantojiet ierīci ūdens tuvumā vai ārpus telpām.

5. Rokas turiet tālāk no visām kustīgajām daļām.

6. Nodarbību laikā vienmēr valkājiet piemērotu treniņu apģērbu. NENOLIEDZIET peldmēteļus vai citus apģērbus, kas varētu ierīcē. Lietojot ierīci, ir nepieciešami arī skriešanas vai aerobikas apavi.

7. Ierīci drīkst izmantot tikai paredzētajam mērķim, kā aprakstīts šajā rokasgrāmatā. NEIZMANTO izmantot piederumus, kurus nav ieteicis ražotājs.

8. Nenovietojiet nekādus asus priekšmetus ap ierīci.

9. Personas ar invaliditāti nedrīkst lietot ierīci bez kvalificētas personas vai ārsta klātbūtnes.

10. Pirms trenažiera lietošanas vienmēr veiciet stiepšanās vingrinājumus, lai pareizi iesildītos.

11. Nekad nelietojiet ierīci, ja tā nedarbojas pareizi.

Numurs	Daļas apraksts	Spec	Daudzums
1	Apakšējā liekšanas caurule (kreisā metināšana)		1
2	Apakšējā liekšanas caurule (laba metināšana)		1
3	Regulējama kāju caurule labās puses metināšanai		1
4	Regulējama kāju caurule kreisā metināšana		1
5	Vadošā stieņa metinājums	φ19×1775	4
6	Gumijas aizbāzni	φ62×φ24,5×25	8
7	Svara plāksne		38
8	Augšējā svara plāksne	325×90×24	2
9	Pacelšanas stienis	φ25×620 (19+1)	2
10	Skrūvju korpuss		2
11	Vidējais stāvvads (metināšana pa labi)		1
12	Vidējais stāvvads (kreisā metināšana)		1
13	Pretsvara augšējā atbalsta caurule		2
14 L	Augšējā atbalsta caurule (kreisā metināšana)		1
14 R	Augšējā atbalsta caurule (metināšana pa labi)		1
15	Aizmugurējā stāvvada metinājums		2
16	Aizmugurējās atbalsta caurules metinājums		2
17	Piekaramais cauruļu metinājums		1
18 L	Nerūsējošā tērauda kreisā regulēšanas caurule	□50×1880	1
18 R	Nerūsējošā tērauda labā regulēšanas caurule	□50×1880	1
19	Regulēšanas uzmavas caurules metinājums		2
20	Rullīša daļas metinājuma šuve		2
21	Rotējošā vārpsta	φ20×80×M10	3
22	K āķa plāksne (hromēta)	1530×110×5	2
23	Augšējā šķērsstieņa caurules metinājums		1
24	U-veida piekārto skrūvju metinājuma šuve		1
25-1	Olimpiskais stienis	φ32×M12×2198	1
25-2	Stieņa uzmavas caurules metinājums		4
26	Olimpisko stieņu āķa metinājuma šuve		2
27	Gultņu tērauds	φ25×1850	2
28	Lineārā gultņa uzmavas metinājums		2
29 R	Drošības āķa kronšteins R		1
29 L	Drošības āķa kronšteins L		1
30	Bīdāmā stieņa stiprinājuma uzmava	φ40×φ25,5×45	2
31	Olimpisko svaru stieņa uzmava	φ71×φ50×415	2
32	Dubultās vilkšanas kabelis	φ5×7560 mm	2
33	Skrūvgriezis	φ96	18
34	Lodītes gals		2
35	Vairogs	995×490×83×1.2	2
36	Izkārtnes plāksne	1210×420×250×1.2	1
37	Mazā aizsargplāksne	590×263×3	4
38	Paralēlā stieņa caurules kreisais metinājums		1
39	Paralēlā stieņa caurules labā metinājuma daļa		1
40	Olimpisko stieņu treniņu statīva caurule 2 metinājuma šuves		1
41	Olimpisko stieņu treniņu statīva caurule 1 metinājuma šuve		1
42	Putu atbalsta metinājums		1

43	Putu caurules metinājums		1
44	FOAM Lnner Baffle	φ64×φ25,5×10	2
45	Foam Roll	φ95×φ22×180	2
46	FOAM gala vāks	φ64×φ14×12	2
47	Olimpisko stieņu aizsardzības rāmja caurules kreisā metinājuma daļa		1
48	Olimpisko stieņu aizsardzības rāmja caurules labās puses metinājums		1
49	Pedāļa apgrieztais metinājums		1
50	atsperu tapas		8
51	Kājas pedāļa metinājums		1
52	Cantilevetr savienojošā bloka metinājums		2
53	Konsoles labās puses metinājums		1
54	Konsoles kreisais metinājuma elements		1
55	Rotējošā vārpsta	φ25×M10×61	2
56	Konsoles roktura metinājums (ar hromētu pārklājumu)		2
57	Cantilevetr stieņa uzmavas caurules šuves metinājums		2
58	Pretsvara augšējā atbalsta caurule		1
59	Āķis	φ8	4
60	Stiegras stieņa savienojošais šuves šuves metinājums		1
61	Garais starplikas atdalītājs	φ50×2×295	2
62	Īss starplikas izmērs	φ50×2×210	4
63	Rokturis thbe	φ25×1.5×380	1
64	Piekaramais stabs	φ25×M12×60	8
65	Caurules gala vāciņš	φ50×φ18×11	6
66	Grīdas gala vāciņš	φ129×18	4
67	Elastīgas virves āķis (hromēts)	φ20×430×120	2
68	Nobeiguma āķa plāksne	230×30×5	4
69	Axis	φ25×30×M10	2
70	Savienotājstieņa savienojuma plāksnes	φ32×φ22×67×5	2
71	Skrūves	φ25×φ15×34	2
72	Rotējošā vārpsta	φ25×M10×45	2
73	Roktura rokturis	φ24×1145	1
74	Putu nēsāt uz pleca	φ100×φ42×450	1
75	Kvinkuna rokturis	M10×15	2
76	Pamatu skrūve	M12×30	2
77	Roktura rokturis	φ34×φ25×132	6
78	Roktura rokturis	φ32×320	2
79	Gala vāciņš	φ20×φ12×30	2
80	Dips rokturis	φ23×160	4
81	Vāka vāciņš	φ33×φ26×18,8	4
82	Stiprinājuma gredzens	φ33×φ26×10	4
83	Ieliktņi	φ36×φ30×φ20×74	4
84	Bloķēšanas tapas pārvietošana	M18×φ10	1
85	Bloķēšanas tapas pārvietošana	M16×φ8	6
86	Bloķēšanas tapas pārvietošana	M20×φ10	2
87	Statīva oderējums	380×40×2	2
88	Statīva oderējums	90×40×2	2
89	10 savienojumu ķēde	φ5×10	2
90	Pielāgojama savienotājvārpstas metinājuma šuve		1
91	Slaidu ceļvedis	□60×2×□50×80	4
92	Velkošā stieņa metinājums		1
93	Savienotājstieņa metinājuma šuve		1
94	Tērauda virves vāka plāksne	66×35×25×4	4
95	Dropbar uzmavas caurules metināšana		1
96	Svara atlases tapa	φ10×90	2
97	Lineārās kustības gultnis	φ40×φ25×59	6
98	Gultnis	62-28	4
99	Gultnis	6004	2
100	Gultnis	6005	4
101	Aizdare	φ50	2
102	Atsperu klips	φ49	6
103	Augšējās plāksnes tapa	M10×70	2
104	Ieliktņi	φ32×φ20×19	4
105	Ieliktņi	φ30×φ26×φ20×16	2
106	Cauruma cilpa	d0=40	6
107	Cauruma cilpa	d0=58	4
108	Svara plāksnes uzlīme 100kg	5-100 KG	2
109	Ieliktņi	φ38×φ34×φ27×26	2
110	Gumijas aizbāzni	φ38×φ7×15	4
111	Neilona siksna Iso-Handle	L=245 mm	2
112	Taisnstūra gala vāciņš	□70×□50	6
113	Taisnstūra gala vāciņš	□50	6
114	Gala vāciņš	φ48	2
115	Gala vāciņš	φ25	6
116	HEX skrūve	M12×20	8
117	Skrūves ar sešstūra muciņu un pogu galviņu	M14×35	2
118	Veļas mazgātājs	12	8
119	Veļas mazgātājs	12	8
120	HEX skrūve	M10×90	25
121	HEX skrūve	M10×70	24

122	HEX skrūve	M10×55	2
123	HEX skrūve	M10×45	16
124	HEX skrūve	M10×20	41
125	HEX skrūve	M8×16	20
126	Skrūve ar sešstūra galvu	M10×20	6
127	Skrūve ar sešstūra galvu	M8×20	2
128	Skrūve ar sešstūra galvu	M8×16	4
129	Rieksti	M10	77
130	Veļas mazgātājs	10	188
131	Veļas mazgātājs	φ30×φ10,5×2,5	9
132	Veļas mazgātājs	8	22
133	Rieksti	M8	2
134	Regulēšanas skrūve	M8×10	6
135	Regulēšanas skrūve	M5×4	16
136	Sešstūra uzgriežņi	M12	2
137	HEX skrūve	M10×95	10
	Heļdzīslas uzgriežņu atslēga	12#	1
	Heļdzīslas uzgriežņu atslēga	6#	1
	Heļdzīslas uzgriežņu atslēga	5#	1
	Heļdzīslas uzgriežņu atslēga	4#	1
	Heļdzīslas uzgriežņu atslēga	3#	1
	Dakšu atslēga	13-16	1
	Dakšu atslēga	14-17	1

MAGNETISKAIS PIN

Numurs	Daļas apraksts	Spec	Daudzums
1	Stieņa virzule		1
2	Magnētiskās blīves	φ25×φ5×4	3
3	Gumijas aizbāzni	Φ78xΦ47,5x13	1
4	Taisnstūra gala vāciņš	φ48	1
5	Atsperu klips	φ49	1
6	Krusteniski iegrieztās skrūves ar iegremdētām rievām	M4×10	3

**

Lūdzu, ņemiet vērā, ka A attēlā redzamās detaļas ir iepriekš samontētas. Pirms montāžas izjauciet A attēlā redzamās detaļas, kā parādīts B attēlā, un pēc tam sāciet nākamo montāžas soli.

BELANGRIJKE VEILIGHEIDSAANWIJZINGEN

VOORZORGSMAATREGELEN

Deze trainingsapparatuur is ontworpen voor optimale veiligheid. Toch moeten bepaalde voorzorgsmaatregelen in acht worden genomen bij het gebruik van de trainingsapparatuur. Lees de gehele gebruiksaanwijzing voordat u de apparatuur in elkaar zet of bedient. Neem in het bijzonder de volgende veiligheidsmaatregelen in acht:

1. Houd kinderen en huisdieren altijd uit de buurt van het apparaat. Laat kinderen NIET zonder toezicht in dezelfde ruimte als het apparaat.

2. Slechts één persoon mag het apparaat tegelijkertijd gebruiken.

3. Als de gebruiker duizeligheid, misselijkheid, pijn op de borst of andere ongewone symptomen ervaart, stop dan onmiddellijk met trainen. RAADPLEEG ONMIDDELLIJK EEN ARTS.

4. Het apparaat moet op een schone, vlakke ondergrond worden geplaatst. Gebruik het apparaat NIET in de buurt van water of buitenshuis.

5. Houd uw handen uit de buurt van alle bewegende onderdelen.

6. Draag altijd geschikte trainingskleding tijdens het trainen. Draag GEEN badjassen of andere kleding waarin het apparaat verstrikt kan raken. Hardloop- of gymnastiekschoenen zijn ook vereist als je het apparaat gebruikt.

7. Het apparaat mag alleen worden gebruikt waarvoor het bedoeld is, zoals beschreven in deze handleiding. Gebruik GEEN accessoires die niet worden aanbevolen door de fabrikant.

8. Plaats geen scherpe voorwerpen rond het apparaat.

9. Personen met een handicap mogen het apparaat niet gebruiken zonder de aanwezigheid van een gekwalificeerd persoon of arts.

10. Doe altijd rekoefeningen om goed op te warmen voordat u het trainingsapparaat gebruikt.

11. Gebruik het apparaat nooit als het niet goed werkt.

Aantal	Beschrijving	Spec	Hoeveelheid
1	Onderste buigbuis (links lassen)		1
2	Onderste buigbuis (rechts lassen)		1
3	Verstelbare voetbuis rechts lassen		1
4	Verstelbare voetbuis links lassen		1
5	Lasnaad voor geleidestang	φ19×1775	4
6	Rubberen stop	φ62×φ24,5×25	8
7	Gewicht Plaat		38
8	Bovenste gewichtsplaat	325×90×24	2
9	Hefstang	φ25×620 (19+1)	2
10	Katrolbehuizing		2
11	Middelste stijger (rechts lassen)		1
12	Middelste stijger (links lassen)		1
13	Bovenste draagbuis voor tegengewicht		2
14 L	Bovenste steunbuis (links lassen)		1
14 R	Bovenste steunbuis (rechts lassen)		1
15	Achterste riser lasnaad		2
16	Lasnaad voor achterste steunbuis		2
17	Lasnaad voor ophangbuis		1
18 L	Roestvrijstalen linker verstelbuis	□50×1880	1
18 R	Roestvrijstalen rechter verstelbuis	□50×1880	1
19	Aanpassing huls buis lasnaad		2
20	Gelast katrolstuk		2
21	Roterende as	φ20×80×M10	3
22	Haakplaat ()	1530×110×5	2
23	Bovenste dwarsbalk buis lasnaad		1
24	U-vormige ophangbout		1
25-1	Olympische Bar	φ32×M12×2198	1
25-2	Lasnaad voor barbellhulsbuis		4
26	Olympische stanghaak lasnaad		2
27	Lager staal	φ25×1850	2
28	Lineaire lagerbus lasnaad		2
29 R	Veiligheidshaak Beugel R		1
29 L	Veiligheidshaak Beugel L		1
30	Bevestigingshuls voor schuifstang	φ40×φ25,5×45	2
31	Olympische halter huls	φ71×φ50×415	2
32	Dubbele trekkabel	φ5×7560mm	2
33	Katrol	φ96	18
34	Kogeluiteinde		2
35	Schild	995×490×83×1.2	2
36	Bord bord	1210×420×250×1.2	1
37	Kleine beschermplaat	590×263×3	4
38	Parallel buis links gelast		1
39	Parallel buis rechts gelast		1
40	Olympische stang trainingsrek buis 2 lasnaad		1
41	Olympische stang trainingsrek buis 1 lasnaad		1

42	Schuimsteunlasnaad		1
43	Schuimrubberen buis		1
44	FOAM Lnner Baffle	φ64×φ25,5×10	2
45	Foam Roll	φ95×φ22×180	2
46	Eindafdekking van schuim	φ64×φ14×12	2
47	Olympische stang bescherming frame buis links lasnaad		1
48	Olympische stang bescherming frame buis rechts lasnaad		1
49	Omgekeerd pedaal lassen		1
50	veerpennen		8
51	Voetpedaal lasnaad		1
52	Cantilevetr verbindingsblok lasnaad		2
53	Slede rechts gelast		1
54	Slede links gelast		1
55	Roterende as	φ25×M10×61	2
56	Sledegelast handvat (verchroomd)		2
57	Cantilevetr gelaste huls buis		2
58	Bovenste draagbuis voor tegengewicht		1
59	Haak	φ8	4
60	Stangenslot		1
61	Lang afstandsstuk	φ50×2×295	2
62	Korte afstandhouder	φ50×2×210	4
63	Behandel de	φ25×1.5×380	1
64	Hangpaal	φ25×M12×60	8
65	Buis Eindkap	φ50×φ18×11	6
66	Eindkap vloer	φ129×18	4
67	Elastisch touw ophanghaakje (verchroomd)	φ20×430×120	2
68	Eindhaakplaat	230×30×5	4
69	As	φ25×30×M10	2
70	Drijfstangcompensatieplaten	φ32×φ22×67×5	2
71	Schroeven	φ25×φ15×34	2
72	Roterende as	φ25×M10×45	2
73	Handgreep	φ24×1145	1
74	Schuimrubberen draagzak op de schouder	φ100×φ42×450	1
75	Quincunx handvat	M10×15	2
76	Funderingsbout	M12×30	2
77	Handgreep	φ34×φ25×132	6
78	Handgreep	φ32×320	2
79	Eindkap	φ20×φ12×30	2
80	Dips Handvat	φ23×160	4
81	Afdekkap	φ33×φ26×18,8	4
82	Borgring	φ33×φ26×10	4
83	Bus	φ36×φ30×φ20×74	4
84	Bewegende borgpen	M18×φ10	1
85	Bewegende borgpen	M16×φ8	6
86	Bewegende borgpen	M20×φ10	2
87	Rek Voering	380×40×2	2
88	Rek Voering	90×40×2	2
89	10-punts ketting	φ5×10	2
90	Aanpasbare lasnaad voor verbindingsas		1
91	Handleiding voor dia's	□60×2×□50×80	4
92	Trekstang lasnaad		1
93	Lasnaad drijfstang		1
94	Stalen kabelafdekplaat	66×35×25×4	4
95	Dropbar huls buis lassen		1
96	Gewichtskeuzepen	φ10×90	2
97	Lineair bewegingslager	φ40×φ25×59	6
98	Lager	62-28	4
99	Lager	6004	2
100	Lager	6005	4
101	Gesp	φ50	2
102	Veerklem	φ49	6
103	Bovenplaat pin	M10×70	2
104	Bus	φ32×φ20×19	4
105	Bus	φ30×φ26×φ20×16	2
106	Gat borgring	d0=40	6
107	Gat borgring	d0=58	4
108	Gewicht Plaat Sticker 100kg	5-100 KG	2
109	Bus	φ38×φ34×φ27×26	2
110	Rubberen stop	φ38×φ7×15	4
111	Nylon riem iso-handgreep	L=245mm	2
112	Rechthoekige eindkap	□70×□50	6
113	Rechthoekige eindkap	□50	6
114	Eindkap	φ48	2
115	Eindkap	φ25	6
116	HEX Bout	M12×20	8
117	Knoopschroeven met binnenzeskant	M14×35	2
118	Wasmachine	12	8
119	Wasmachine	12	8
120	HEX Bout	M10×90	25

121	HEX Bout	M10×70	24
122	HEX Bout	M10×55	2
123	HEX Bout	M10×45	16
124	HEX Bout	M10×20	41
125	HEX Bout	M8×16	20
126	Zeskantbout	M10×20	6
127	Zeskantbout	M8×20	2
128	Zeskantbout	M8×16	4
129	Moer	M10	77
130	Wasmachine	10	188
131	Wasmachine	φ30×φ10,5×2,5	9
132	Wasmachine	8	22
133	Moer	M8	2
134	Stelschroef	M8×10	6
135	Stelschroef	M5×4	16
136	Zeskantmoeren	M12	2
137	HEX Bout	M10×95	10
	Inbussleutel	12#	1
	Inbussleutel	6#	1
	Inbussleutel	5#	1
	Inbussleutel	4#	1
	Inbussleutel	3#	1
	Vorksleutel	13-16	1
	Vorksleutel	14-17	1

MAGNETISCHE PIN

Aantal	Beschrijving	Spec	Hoeveelheid
1	Barbell ontstopper		1
2	Magnetische pakkingen	φ25×φ5×4	3
3	Rubberen stop	Φ78xΦ47.5x13	1
4	Rechthoekige eindkap	φ48	1
5	Veerklem	φ49	1
6	Verzonken schroeven met kruisgleuf	M4×10	3

**

Let op: de onderdelen in afbeelding A zijn voorgemonteerd. Haal voor de montage de onderdelen van afbeelding A uit elkaar zoals weergegeven in afbeelding B en ga dan verder met de volgende montagestap.

NOTAS DE SEGURANÇA IMPORTANTES

MEDIDAS DE PRECAUÇÃO

Este equipamento de exercício foi concebido para uma segurança óptima. No entanto, devem ser observadas determinadas precauções aquando da utilização do equipamento de exercício. Leia o manual de instruções na íntegra antes de montar ou utilizar o equipamento. Em particularobserve as seguintes precauções de segurança:

1. Mantenha as crianças e os animais de estimação afastados do aparelho. NÃO deixar crianças sem vigilância na mesma divisão que o aparelho.

2. Apenas uma pessoa pode utilizar o dispositivo de cada vez.

3. Se o utilizador sentir tonturas, náuseas, dores no peito ou outros sintomas invulgares, interromper imediatamente o treino. CONSULTAR IMEDIATAMENTE UM MÉDICO.

4. O aparelho deve ser colocado numa superfície limpa e nivelada. NÃO utilizar o aparelho perto de água ou ao ar livre.

5. Manter as mãos afastadas de todas as peças móveis.

6. Use sempre vestuário de treino adequado quando estiver a fazer exercício. NÃO use roupões de banho ou outro vestuário que possa ficar preso no dispositivo. Também é necessário usar sapatos de corrida ou aeróbica quando utilizar o dispositivo.

7. O aparelho só deve ser utilizado para o fim a que se destina, tal como descrito neste manual. NÃO utilizar acessórios não recomendados pelo fabricante.

8. Não coloque objectos afiados à volta do aparelho.

9. As pessoas com deficiência não devem utilizar o aparelho sem a presença de uma pessoa qualificada ou de um médico.

10. Efetuar sempre exercícios de alongamento para aquecer adequadamente antes de utilizar o aparelho de exercício.

11. Nunca utilize o aparelho se este não estiver a funcionar corretamente.

Número	Descrição da peça	Espécie	Quantidade
1	Tubo de curvatura inferior (soldadura à esquerda)		1
2	Tubo de curvatura inferior (soldadura direita)		1
3	Tubo de pé ajustável para soldadura à direita		1
4	Tubo de pé ajustável para soldadura à esquerda		1
5	Soldadura de haste de guia	φ19×1775	4
6	Tampa de borracha	φ62×φ24,5×25	8
7	Placa de pesos		38
8	Placa de pesagem superior	325×90×24	2
9	Haste de elevação	φ25×620 (19+1)	2
10	Caixa da polia		2
11	Tubo intermédio (soldadura à direita)		1
12	Tubo intermédio (soldadura à esquerda)		1
13	Tubo de suporte superior do contrapeso		2
14 L	Tubo de apoio superior (soldadura à esquerda)		1
14 R	Tubo de apoio superior (soldadura à direita)		1
15	Soldadura do tirante traseiro		2
16	Soldadura do tubo de suporte traseiro		2
17	Soldadura do tubo de suspensão		1
18 L	Tubo de regulação esquerdo em aço inoxidável	□50×1880	1
18 R	Tubo de regulação direita em aço inoxidável	□50×1880	1
19	Soldadura do tubo da manga de regulação		2
20	Soldadura da peça da polia		2
21	Eixo rotativo	φ20×80×M10	3
22	Placa de gancho (cromada)	1530×110×5	2
23	Soldadura do tubo da viga transversal superior		1
24	Soldadura de parafuso de suspensão em forma de U		1
25-1	Barra olímpica	φ32×M12×2198	1
25-2	Soldadura do tubo da manga da barra		4
26	Soldadura do gancho da vara olímpica		2
27	Aço para rolamentos	φ25×1850	2
28	Soldadura da manga de rolamento linear		2
29 R	Gancho de segurança Suporte R		1
29 L	Gancho de segurança Suporte L		1
30	Manga de fixação da barra deslizante	φ40×φ25,5×45	2
31	Manga de barra olímpica	φ71×φ50×415	2
32	Cabo de tração dupla	φ5×7560mm	2
33	Polia	φ96	18
34	Extremidade esférica		2
35	Escudo	995×490×83×1.2	2
36	Placa de sinalização	1210×420×250×1.2	1
37	Placa de proteção pequena	590×263×3	4
38	Soldadura esquerda do tubo da barra paralela		1
39	Soldadura direita do tubo da barra paralela		1
40	Tubo 2 de soldadura da cremalheira de treino de varas olímpicas		1

41	Tubo de cremalheira para treino de varas olímpicas 1 soldadura		1
42	Soldadura de suporte de espuma		1
43	Soldadura do tubo de espuma		1
44	Abafador de canto em espuma	φ64×φ25,5×10	2
45	Rolo de espuma	φ95×φ22×180	2
46	Tampa da extremidade em espuma	φ64×φ14×12	2
47	Proteção da haste olímpica soldadura esquerda do tubo da armação		1
48	Proteção da haste olímpica soldadura direita do tubo da armação		1
49	Soldadura inversa do pedal		1
50	pinos de mola		8
51	Soldadura do pedal		1
52	Soldadura do bloco de ligação Cantilevetr		2
53	Soldadura direita em consola		1
54	Soldadura esquerda em consola		1
55	Eixo rotativo	φ25×M10×61	2
56	Soldadura do punho em cantilever (cromada)		2
57	Soldadura de tubo de manga de barra Cantilevetr		2
58	Tubo de suporte superior do contrapeso		1
59	Gancho	φ8	4
60	Soldadura de ligação do tirante		1
61	Espaçador longo	φ50×2×295	2
62	Espaçador curto	φ50×2×210	4
63	Manusear o	φ25×1.5×380	1
64	Poste suspenso	φ25×M12×60	8
65	Tampa da extremidade do tubo	φ50×φ18×11	6
66	Tampa da extremidade do pavimento	φ129×18	4
67	Gancho para pendurar corda elástica (cromado)	φ20×430×120	2
68	Placa de gancho de terminação	230×30×5	4
69	Eixo	φ25×30×M10	2
70	Placas de ligação da biela	φ32×φ22×67×5	2
71	Parafusos	φ25×φ15×34	2
72	Eixo rotativo	φ25×M10×45	2
73	Punho da pega	φ24×1145	1
74	Espuma Transportar ao ombro	φ100×φ42×450	1
75	Punho do Quincunce	M10×15	2
76	Parafuso de fundação	M12×30	2
77	Punho da pega	φ34×φ25×132	6
78	Punho da pega	φ32×320	2
79	Tampa da extremidade	φ20×φ12×30	2
80	Punho de mergulho	φ23×160	4
81	Tampa da tampa	φ33×φ26×18,8	4
82	Anel de retenção	φ33×φ26×10	4
83	Bucha	φ36×φ30×φ20×74	4
84	Pino de bloqueio móvel	M18×φ10	1
85	Pino de bloqueio móvel	M16×φ8	6
86	Pino de bloqueio móvel	M20×φ10	2
87	Revestimento de bastidor	380×40×2	2
88	Revestimento de bastidor	90×40×2	2
89	Corrente de 10 pontos	φ5×10	2
90	Soldadura adaptável do veio de ligação		1
91	Guia de diapositivos	□60×2×□50×80	4
92	Soldadura da barra de tração		1
93	Soldadura da biela		1
94	Placa de cobertura do cabo de aço	66×35×25×4	4
95	Soldadura de tubos de manga Dropbar		1
96	Pino seletor de peso	φ10×90	2
97	Rolamento de movimento linear	φ40×φ25×59	6
98	Rolamento	62-28	4
99	Rolamento	6004	2
100	Rolamento	6005	4
101	Fivela	φ50	2
102	Clipe de mola	φ49	6
103	Pino da placa superior	M10×70	2
104	Bucha	φ32×φ20×19	4
105	Bucha	φ30×φ26×φ20×16	2
106	Anel de retenção do furo	d0=40	6
107	Anel de retenção do furo	d0=58	4
108	Autocolante para placa de pesos 100kg	5-100 KG	2
109	Bucha	φ38×φ34×φ27×26	2
110	Tampão de borracha	φ38×φ7×15	4
111	Alça de nylon Iso-Handle	L=245mm	2
112	Tampa de extremidade retangular	□70×□50	6
113	Tampa de extremidade retangular	□50	6
114	Tampa da extremidade	φ48	2
115	Tampa da extremidade	φ25	6
116	Parafuso HEX	M12×20	8
117	Parafusos hexagonais de cabeça de botão	M14×35	2
118	Máquina de lavar roupa	12	8
119	Máquina de lavar roupa	12	8

120	Parafuso HEX	M10×90	25
121	Parafuso HEX	M10×70	24
122	Parafuso HEX	M10×55	2
123	Parafuso HEX	M10×45	16
124	Parafuso HEX	M10×20	41
125	Parafuso HEX	M8×16	20
126	Parafuso hexagonal	M10×20	6
127	Parafuso hexagonal	M8×20	2
128	Parafuso hexagonal	M8×16	4
129	Porca	M10	77
130	Máquina de lavar roupa	10	188
131	Máquina de lavar roupa	φ30×φ10,5×2,5	9
132	Máquina de lavar roupa	8	22
133	Porca	M8	2
134	Parafuso de ajuste	M8×10	6
135	Parafuso de ajuste	M5×4	16
136	Porcas hexagonais	M12	2
137	Parafuso HEX	M10×95	10
	Chave Allen	12#	1
	Chave Allen	6#	1
	Chave Allen	5#	1
	Chave Allen	4#	1
	Chave Allen	3#	1
	Chave de forquilha	13-16	1
	Chave de forquilha	14-17	1

PIN MAGNÉTICO

Número	Descrição da peça	Espécie	Quantidade
1	Desentupidor de barra		1
2	Juntas magnéticas	φ25×φ5×4	3
3	Tampão de borracha	Φ78xΦ47.5x13	1
4	Tampa de extremidade retangular	φ48	1
5	Grampo de mola	φ49	1
6	Parafusos de cabeça escareada com ranhuras cruzadas	M4×10	3

**

Tenha em atenção que as peças da imagem A foram pré-montadas. Antes da montagem, desmontar as peças apresentadas na imagem A como indicado na imagem B e, em seguida, passar à etapa de montagem seguinte.

NOTE IMPORTANTE PRIVIND SIGURANȚA MĂSURI

DE PRECAUȚIE

Acest echipament de exerciții a fost proiectat pentru o siguranță optimă. Cu toate acestea, trebuie respectate anumite precauții atunci când utilizați de exerciții fizice. Citiți întregul manual de instrucțiuni înainte de a asambla sau utiliza echipamentul. În special, vă rugăm să respectați următoarele măsuri de siguranță:

1. Țineți copiii și animalele de companie departe de dispozitiv în orice moment. NU lăsați copiii nesupravegheați în aceeași cameră cu dispozitivul.

2. O singură persoană poate utiliza dispozitivul în același timp.

3. Dacă utilizatorul prezintă amețeli, greață, dureri în piept sau alte simptome neobișnuite, opriți imediat antrenamentul. CONSULTAȚI IMEDIAT UN MEDIC.

4. Dispozitivul trebuie așezat pe o suprafață curată, plană. NU utilizați dispozitivul în apropierea apei sau în aer liber.

5. Țineți mâinile departe de toate piesele în mișcare.

6. Purtați întotdeauna îmbrăcăminte adecvată pentru antrenament atunci când faceți exerciții fizice. NU purtați halate de baie sau alte haine care ar putea fi prinse în dispozitiv. Pantofii de alergare sau aerobic sunt, de asemenea, necesari atunci când utilizați dispozitivul.

7. Dispozitivul trebuie utilizat numai în scopul pentru care a fost conceput, așa cum este descris în acest manual. NU utilizați accesorii care nu sunt recomandate de producător.

8. Nu amplasați obiecte ascuțite în jurul dispozitivului.

9. Persoanele cu handicap nu trebuie să utilizeze dispozitivul fără prezența unei persoane calificate sau a unui medic.

10. Efectuați întotdeauna exerciții de întindere pentru a vă încălzi corespunzător înainte de a utiliza dispozitivul de exerciții.

11. Nu utilizați niciodată dispozitivul dacă acesta nu funcționează corect.

Număr	Descrierea piesei	Spec	Cantitate
1	Tub de îndoire inferior (sudură stânga)		1
2	Tub de îndoire inferioară (sudură dreaptă)		1
3	Tub picior reglabil sudură dreapta		1
4	Tub de picior reglabil pentru sudură stânga		1
5	Sudura tijei de ghidare	φ19×1775	4
6	Dop de cauciuc	φ62×φ24,5×25	8
7	Placă de greutate		38
8	Placă de greutate superioară	325×90×24	2
9	Tijă de ridicare	φ25×620 (19+1)	2
10	Carcasa scripeților		2
11	Coloană de mijloc (sudură dreapta)		1
12	Coloană de mijloc (sudură stânga)		1
13	Tub de susținere superioară a contragreutății		2
14 L	Tub de susținere superior (sudură stânga)		1
14 R	Tub de susținere superior (sudură dreaptă)		1
15	Sudura de ridicare spate		2
16	Sudură tub suport spate		2
17	Sudura tubului de suspendare		1
18 L	Tub de reglare stânga din oțel inoxidabil	□50×1880	1
18 R	Tub de reglare dreapta din oțel inoxidabil	□50×1880	1
19	Manșon de reglare sudură tub		2
20	Sudura piesei poleiului		2
21	Arbore rotativ	φ20×80×M10	3
22	Placă cârlig ()	1530×110×5	2
23	Sudură superioară a barei transversale		1
24	Sudură în formă de U a șurubului de agățare		1
25-1	Bară olimpică	φ32×M12×2198	1
25-2	Sudura tubului manșonului pentru bară		4
26	Sudură pentru cârligul tijei olimpice		2
27	Oțel pentru rulmenți	φ25×1850	2
28	Sudura manșonului rulmentului liniar		2
29 R	Cârlig de siguranță Suport R		1
29 L	Cârlig de siguranță Suport L		1
30	Manșon de fixare a tijei culisante	φ40×φ25,5×45	2
31	Manșon de barbell olimpic	φ71×φ50×415	2
32	Cablu dublu de tracțiune	φ5×7560mm	2
33	Polei	φ96	18
34	Capătul cu bilă		2
35	Scut	995×490×83×1.2	2
36	Placă panou de semnalizare	1210×420×250×1.2	1
37	Placă de protecție mică	590×263×3	4
38	Tub de bară paralelă sudură stânga		1
39	Bară paralelă tub sudură dreapta		1

40	tijă olimpică de formare rack tub 2 sudură		1
41	Bară olimpică de antrenament tub rack 1 sudură		1
42	Sudura de susținere a spumei		1
43	Sudura tubului de spumă		1
44	FOAM Lnner Baffle	φ64×φ25,5×10	2
45	Rolă de spumă	φ95×φ22×180	2
46	FOAM Capac de capăt	φ64×φ14×12	2
47	Tub de protecție a tijei olimpice sudură stânga a cadrului		1
48	Tub de protecție a tijei olimpice sudură dreaptă a cadrului		1
49	Sudură inversă a pedalei		1
50	știfturi cu arc		8
51	Sudura pedalei		1
52	Sudura blocului de conectare Cantilevetr		2
53	Sudura dreaptă în consolă		1
54	Sudura stânga în consolă		1
55	Arbore rotativ	φ25×M10×61	2
56	Sudura mânerului cantilever (cromată)		2
57	Cantilevetr barbell manșon tub sudură		2
58	Tub de susținere superioară a contragreutății		1
59	Cârlig	φ8	4
60	Sudură de conectare a tijei Barbell Tuhe		1
61	Distanțier lung	φ50×2×295	2
62	Distanțier scurt	φ50×2×210	4
63	Manipulați thbe	φ25×1.5×380	1
64	Stâlp suspendat	φ25×M12×60	8
65	Capac de capăt al tubului	φ50×φ18×11	6
66	Capac de capăt pentru podea	φ129×18	4
67	Cârlig de agățat cu frânghie elastică (cromat)	φ20×430×120	2
68	Placă cu cârlig de terminare	230×30×5	4
69	Axa	φ25×30×M10	2
70	Plăci de comutare a bielei	φ32×φ22×67×5	2
71	Șuruburi	φ25×φ15×34	2
72	Arbore rotativ	φ25×M10×45	2
73	Mâner Grip	φ24×1145	1
74	Spumă Carry pe umărul cuiva	φ100×φ42×450	1
75	Mâner Quincunx	M10×15	2
76	Șurub de fundație	M12×30	2
77	Mâner Grip	φ34×φ25×132	6
78	Mâner Grip	φ32×320	2
79	Capac de capăt	φ20×φ12×30	2
80	Mâner de baie	φ23×160	4
81	Capac de acoperire	φ33×φ26×18,8	4
82	Inel de reținere	φ33×φ26×10	4
83	Bucșă	φ36×φ30×φ20×74	4
84	Pin de blocare în mișcare	M18×φ10	1
85	Pin de blocare în mișcare	M16×φ8	6
86	Pin de blocare în mișcare	M20×φ10	2
87	Rack Liner	380×40×2	2
88	Rack Liner	90×40×2	2
89	Lanț cu 10 articulații	φ5×10	2
90	Sudură adaptabilă a arborelui colector		1
91	Ghid de diapozitive	□60×2×□50×80	4
92	Sudură pentru bara de tracțiune		1
93	Sudură de bielă		1
94	Placă de acoperire cu cablu de oțel	66×35×25×4	4
95	Sudura tubului cu manșon Dropbar		1
96	Pin selector de greutate	φ10×90	2
97	Rulment pentru mișcare liniară	φ40×φ25×59	6
98	Rulment	62-28	4
99	Rulment	6004	2
100	Rulment	6005	4
101	Cataramă	φ50	2
102	Clemă cu arc	φ49	6
103	Pinul plăcii superioare	M10×70	2
104	Bucșă	φ32×φ20×19	4
105	Bucșă	φ30×φ26×φ20×16	2
106	Gaură circlip	d0=40	6
107	Gaură circlip	d0=58	4
108	Placa de greutate autocolant 100kg	5-100 KG	2
109	Bucșă	φ38×φ34×φ27×26	2
110	Dop de cauciuc	φ38×φ7×15	4
111	Nylon curea Iso-Handle	L=245mm	2
112	Capac de capăt dreptunghiular	□70×□50	6
113	Capac de capăt dreptunghiular	□50	6
114	Capac de capăt	φ48	2
115	Capac de capăt	φ25	6
116	Bolț HEX	M12×20	8
117	Șuruburi hexagonale cu cap cu buton	M14×35	2
118	Mașină de spălat	12	8

119	Mașină de spălat	12	8
120	Bolț HEX	M10×90	25
121	Bolț HEX	M10×70	24
122	Bolț HEX	M10×55	2
123	Bolț HEX	M10×45	16
124	Bolț HEX	M10×20	41
125	Bolț HEX	M8×16	20
126	Șurub cu cap hexagonal	M10×20	6
127	Șurub cu cap hexagonal	M8×20	2
128	Șurub cu cap hexagonal	M8×16	4
129	Piuliță	M10	77
130	Mașină de spălat	10	188
131	Mașină de spălat	φ30×φ10,5×2,5	9
132	Mașină de spălat	8	22
133	Piuliță	M8	2
134	Șurub de fixare	M8×10	6
135	Șurub de fixare	M5×4	16
136	Piulițe hexagonale	M12	2
137	Bolț HEX	M10×95	10
	Cheie Allen	12#	1
	Cheie Allen	6#	1
	Cheie Allen	5#	1
	Cheie Allen	4#	1
	Cheie Allen	3#	1
	Cheie pentru furcă	13-16	1
	Cheie pentru furcă	14-17	1

PIN MAGNETIC

Număr	Descrierea piesei	Spec	Cantitate
1	Plunger pentru haltere		1
2	Garnituri magnetice	φ25×φ5×4	3
3	Dop de cauciuc	Φ78xΦ47.5x13	1
4	Capac de capăt dreptunghiular	φ48	1
5	Clemă cu arc	φ49	1
6	Șuruburi cu scobitură încrucișată	M4×10	3

**

Vă rugăm să rețineți că piesele din imaginea A au fost preasamblate. Înainte de asamblare, dezasamblați piesele prezentate în imaginea A conform imaginii B, apoi treceți la următorul pas de asamblare.

DÔLEŽITÉ BEZPEČNOSTNÉ POKYNY

BEZPEČNOSTNÉ OPATRENIA

Toto cvičebné zariadenie bolo navrhnuté pre optimálnu bezpečnosť. Pri používaní cvičebného zariadenia je však potrebné dodržiavať určité bezpečnostné opatrenia. Pred zostavením alebo prevádzkou zariadenia si prečítajte celý návod na obsluhu. Dodržiavajte najmä nasledujúce bezpečnostné opatrenia:

1. udržujte deti a domáce zvieratá mimo dosahu zariadenia. NECHÁVAJTE deti bez dozoru v tej istej miestnosti ako zariadenie.

2. Zariadenie môže naraz používať len jedna osoba.

3. Ak používateľ pocíti závraty, nevoľnosť, bolesť na hrudníku alebo iné nezvyčajné príznaky, okamžite prestaňte trénovať. IHNEĎ SA PORAĎTE S LEKÁROM.

4. Zariadenie musí byť umiestnené na čistom, rovnom povrchu. Zariadenie NEPOUŽÍVAJTE v blízkosti vody alebo vo vonkajšom prostredí.

5. Držte ruky mimo dosahu všetkých pohyblivých častí.

6. Pri cvičení vždy noste vhodné oblečenie na cvičenie. NENOSTE župany ani iné oblečenie, ktoré by sa mohlo zachytiť do zariadenia. Pri používaní zariadenia sa vyžaduje aj bežecká alebo aeróbna obuv.

7. Zariadenie sa musí používať len na určený účel, ako je opísané v tomto návode. NEPOUŽÍVAJTE príslušenstvo, ktoré nie je odporúčané výrobcom.

8. V okolí zariadenia neumiestňujte žiadne ostré predmety.

9. Osoby so zdravotným postihnutím by nemali používať zariadenie bez prítomnosti kvalifikovanej osoby alebo lekára.

10. Pred použitím cvičebného zariadenia vždy vykonajte strečingové cvičenia na správne zahriatie.

11. Nikdy nepoužívajte zariadenie, ak nefunguje správne.

Číslo	Popis časti	Špecifikácia	Množstvo
1	Spodné ohýbanie rúrky (ľavé zváranie)		1
2	Spodné ohýbanie rúrky (pravé zváranie)		1
3	Nastaviteľná noha trubice pravé zváranie		1
4	Nastaviteľná nožná rúrka na zváranie vľavo		1
5	Zvar vodiacej tyče	φ19×1775	4
6	Gumová zátka	φ62×φ24,5×25	8
7	Záťažová doska		38
8	Horná záťažová doska	325×90×24	2
9	Zdvíhacia tyč	φ25×620 (19+1)	2
10	Puzdro s remenicou		2
11	Stredná stúpačka (pravé zváranie)		1
12	Stredná stúpačka (zváranie vľavo)		1
13	Horná nosná rúrka protiváhy		2
14 L	Horná podporná rúrka (ľavé zváranie)		1
14 R	Horná podporná rúrka (pravé zváranie)		1
15	Zvarenie zadnej stúpačky		2
16	Zvarenie zadnej nosnej rúrky		2
17	Závesný rúrkový zvar		1
18 L	Ľavá nastavovacia rúrka z nehrdzavejúcej ocele	□50×1880	1
18 R	Pravá nastavovacia rúrka z nehrdzavejúcej ocele	□50×1880	1
19	Nastavenie objímky rúrkového zvaru		2
20	Zvárací prvok remenice		2
21	Rotačný hriadeľ	φ20×80×M10	3
22	Háčiková doska (pochrómovaná)	1530×110×5	2
23	Zvar hornej priečnej rúrky nosníka		1
24	Zvar v tvare U na závesnú skrutku		1
25-1	Olympijská tyč	φ32×M12×2198	1
25-2	Zvar rúrky objímky činky		4
26	Zváranie háčika olympijskej tyče		2
27	Ložisková oceľ	φ25×1850	2
28	Zvar objímky lineárneho ložiska		2
29 R	Bezpečnostný hák Držiak R		1
29 L	Bezpečnostný hák Držiak L		1
30	Upevňovacia objímka posuvnej tyče	φ40×φ25,5×45	2
31	Olympijská objímka na činku	φ71×φ50×415	2
32	Dvojitý ťahací kábel	φ5×7560mm	2
33	Kladka	φ96	18
34	Guľový koniec		2
35	Štít	995×490×83×1.2	2
36	Tabuľka s nápisom	1210×420×250×1.2	1
37	Malá ochranná doska	590×263×3	4
38	Paralelná tyčová rúrka ľavý zvar		1
39	Paralelná tyčová rúrka pravý zvar		1
40	Olympijská tyč tréningový stojan rúrka 2 zvar		1
41	Olympijská tyč tréningový stojan rúrka 1 zvar		1

42	Podporný penový zvar		1
43	Zvar z penovej rúrky		1
44	FOAM Lnner Baffle	φ64×φ25,5×10	2
45	Penový valec	φ95×φ22×180	2
46	Koncový kryt FOAM	φ64×φ14×12	2
47	Olympijská ochrana tyče rámová rúrka ľavý zvar		1
48	Olympijská ochrana tyče rámová rúrka pravý zvar		1
49	Inverzný zvar pedálu		1
50	pružinové kolíky		8
51	Zvar nožného pedálu		1
52	Spojovací blok Cantilevetr		2
53	Konzolový pravý zvarenec		1
54	Konzolový zvar vľavo		1
55	Rotačný hriadeľ	φ25×M10×61	2
56	Zvar konzolovej rukoväte (pochrómovaný)		2
57	Zvar rúrky s objímkou na činku Cantilevetr		2
58	Horná nosná rúrka protiváhy		1
59	Háčik	φ8	4
60	Spojovací zvar tyče činky		1
61	Dlhá rozpera	φ50×2×295	2
62	Krátka rozpera	φ50×2×210	4
63	Manipulujte s thbe	φ25×1.5×380	1
64	Závesný stĺpik	φ25×M12×60	8
65	Koncový uzáver rúrky	φ50×φ18×11	6
66	Koncový uzáver podlahy	φ129×18	4
67	Háčik na zavesenie z elastického lana (pochrómovaný)	φ20×430×120	2
68	Ukončovacia háčiková doska	230×30×5	4
69	Os	φ25×30×M10	2
70	Kompetičné dosky spojovacej tyče	φ32×φ22×67×5	2
71	Skrutky	φ25×φ15×34	2
72	Rotačný hriadeľ	φ25×M10×45	2
73	Držadlo rukoväte	φ24×1145	1
74	Pena na ramene	φ100×φ42×450	1
75	Rukoväť kvinkunxu	M10×15	2
76	Základová skrutka	M12×30	2
77	Držadlo rukoväte	φ34×φ25×132	6
78	Držadlo rukoväte	φ32×320	2
79	Koncový uzáver	φ20×φ12×30	2
80	Rukoväť na ponorenie	φ23×160	4
81	Krycia čiapka	φ33×φ26×18,8	4
82	Upevňovací krúžok	φ33×φ26×10	4
83	Puzdro	φ36×φ30×φ20×74	4
84	Pohyblivý kolík zámku	M18 × φ10	1
85	Pohyblivý kolík zámku	M16 × φ8	6
86	Pohyblivý kolík zámku	M20 × φ10	2
87	Obloženie stojana	380×40×2	2
88	Obloženie stojana	90×40×2	2
89	Reťaz s 10 kĺbmi	φ5×10	2
90	Prispôsobiteľný zvar spojovacieho hriadeľa		1
91	Sprievodca snímkami	□60×2×□50×80	4
92	Zváracia lišta na ťahanie		1
93	Zvar spojovacej tyče		1
94	Krycia doska z oceľového lana	66×35×25×4	4
95	Zváranie rúrok s objímkou Dropbar		1
96	Kolík na výber hmotnosti	φ10×90	2
97	Lineárne ložisko pohybu	φ40×φ25×59	6
98	Ložisko	62-28	4
99	Ložisko	6004	2
100	Ložisko	6005	4
101	Pracka	φ50	2
102	Pružinová spona	φ49	6
103	Kolík hornej dosky	M10×70	2
104	Puzdro	φ32×φ20×19	4
105	Puzdro	φ30×φ26×φ20×16	2
106	Otvorový krúžok	d0=40	6
107	Otvorový krúžok	d0=58	4
108	Nálepka s hmotnosťou 100 kg	5-100 KG	2
109	Puzdro	φ38×φ34×φ27×26	2
110	Gumová zátka	φ38×φ7×15	4
111	Nylonový popruh Iso-Handle	L=245mm	2
112	Obdĺžniková koncovka	□70×□50	6
113	Obdĺžniková koncovka	□50	6
114	Koncový uzáver	φ48	2
115	Koncový uzáver	φ25	6
116	Skrutka HEX	M12×20	8
117	Šesťhranné skrutky s gombíkovou hlavou	M14×35	2
118	Podložka	12	8
119	Podložka	12	8
120	Skrutka HEX	M10×90	25

121	Skrutka HEX	M10×70	24
122	Skrutka HEX	M10×55	2
123	Skrutka HEX	M10×45	16
124	Skrutka HEX	M10×20	41
125	Skrutka HEX	M8×16	20
126	Skrutka so šesťhrannou hlavou	M10×20	6
127	Skrutka so šesťhrannou hlavou	M8×20	2
128	Skrutka so šesťhrannou hlavou	M8×16	4
129	Orech	M10	77
130	Podložka	10	188
131	Podložka	φ30×φ10,5×2,5	9
132	Podložka	8	22
133	Orech	M8	2
134	Nastavovacia skrutka	M8×10	6
135	Nastavovacia skrutka	M5×4	16
136	Šesťhranné matice	M12	2
137	Skrutka HEX	M10×95	10
	imbusový kľúč	12#	1
	imbusový kľúč	6#	1
	imbusový kľúč	5#	1
	imbusový kľúč	4#	1
	imbusový kľúč	3#	1
	Vidlicový kľúč	13-16	1
	Vidlicový kľúč	14-17	1

MAGNETICKÝ PIN

Číslo	Popis časti	Špecifikácia	Množstvo
1	Hrazda s piestom		1
2	Magnetické tesnenia	φ25×φ5×4	3
3	Gumová zátka	Φ78xΦ47,5x13	1
4	Obdĺžniková koncovka	φ48	1
5	Pružinová spona	φ49	1
6	Skrutky so zápustnou drážkou	M4×10	3

**

Upozorňujeme, že diely na obrázku A boli vopred zmontované. Pred montážou demontujte diely zobrazené na obrázku A podľa obrázka B a potom prejdite na ďalší krok montáže.

POMEMBNA VARNOSTNA OPOZORILA

PREVIDNOSTNI UKREPI

Ta vadbena oprema je zasnovana za optimalno varnost. Kljub temu je treba pri uporabi vadbene opreme upoštevati nekatere previdnostne ukrepe. Pred sestavljanjem ali uporabo opreme preberite celotna navodila za uporabo. upoštevajte naslednje varnostne ukrepe:

1. Otrokom in hišnim ljubljenčkom preprečite dostop do naprave. Otrok NE puščajte brez nadzora v istem prostoru kot napravo.

2. Napravo lahko hkrati uporablja le ena oseba.

3. Če uporabnik občuti omotico, slabost, bolečine v prsih ali druge nenavadne simptome, nemudoma preneha z vadbo. TAKOJ SE POSVETUJTE Z ZDRAVNIKOM.

4. Napravo je treba postaviti na čisto in ravno površino. Naprave NE uporabljajte v bližini vode ali na prostem.

5. Ne približujte rok vsem gibljivim delom.

6. Med vadbo vedno nosite primerna oblačila za vadbo. NE nosite kopalnih plaščev ali drugih oblačil, ki bi se lahko ujela v napravo. Pri uporabi naprave so potrebni tudi čevlji za tek ali aerobiko.

7. Napravo je dovoljeno uporabljati le za predvideni namen, kot je opisan v tem priročniku. NE uporabljajte dodatkov, ki jih proizvajalec ne priporoča.

8. Okoli naprave ne postavljajte ostrih predmetov.

9. Invalidi naprave ne smejo uporabljati brez prisotnosti usposobljene osebe ali zdravnika.

10. Pred uporabo naprave za vadbo vedno izvajajte raztezne vaje, da se ustrezno ogrejete.

11. Naprave nikoli ne uporabljajte, če ne deluje pravilno.

Številka	Opis dela	Spec	Količina
1	Spodnja upogibna cev (levo varjenje)		1
2	Spodnja upogibna cev (desno varjenje)		1
3	Nastavljiva noga cev desno varjenje		1
4	Nastavljiva cev za noge levo varjenje		1
5	Zvar vodilne palice	φ19×1775	4
6	Gumijasti zamašek	φ62×φ24,5×25	8
7	Plošča za uteži		38
8	Zgornja plošča za uteži	325×90×24	2
9	Dvižna palica	φ25×620 (19+1)	2
10	Ohišje jermenice		2
11	Srednji stolpič (desno varjenje)		1
12	Srednji stolpič (levo varjenje)		1
13	Zgornja nosilna cev protiuteži		2
14 L	Zgornja podporna cev (levo varjenje)		1
14 R	Zgornja podporna cev (desno varjenje)		1
15	Varjenje zadnjega dvižnega stebrička		2
16	Zadnja podporna cev		2
17	Varjenje viseče cevi		1
18 L	Leva nastavitvena cev iz nerjavečega jekla	□50×1880	1
18 R	Desna nastavitvena cev iz nerjavečega jekla	□50×1880	1
19	Nastavitveni cevni zvar za tuljavo		2
20	Zvarjenec jermenice		2
21	Vrtljiva gred	φ20×80×M10	3
22	Kljukasta plošča (kromirana)	1530×110×5	2
23	Zvar zgornjega prečnega nosilca		1
24	Zvar v obliki črke U za viseče vijake		1
25-1	Olimpijska palica	φ32×M12×2198	1
25-2	Varjenje cevi za rokav za uteži		4
26	Zvar za kavelj olimpijske palice		2
27	Ležajno jeklo	φ25×1850	2
28	Varjenje tuljave linearnega ležaja		2
29 R	Varnostna kljuka Nosilec R		1
29 L	Varnostna kljuka Nosilec L		1
30	Drsna palica za pritrditev rokava	φ40×φ25,5×45	2
31	Olimpijski rokav za uteži	φ71×φ50×415	2
32	Dvojni potegnite kabel	φ5×7560mm	2
33	jermenica	φ96	18
34	Krogličnі konec		2
35	Ščit	995×490×83×1.2	2
36	Plošča za označevalno tablo	1210×420×250×1.2	1
37	Majhna zaščitna plošča	590×263×3	4
38	Vzporedna cev levi zvar		1
39	Vzporedna cev desnega varjenja		1
40	Olimpijska palica za usposabljanje stojalo cev 2 varjenje		1

41	Olimpijska palica za trening stojala cev 1 zvar		1
42	Podporni zvar za peno		1
43	Varjenje cevi iz pene		1
44	PENOVI Lnner Baffle	φ64×φ25,5×10	2
45	Foam Roll	φ95×φ22×180	2
46	Končni pokrov iz pene FOAM	φ64×φ14×12	2
47	Olimpijska zaščita palice okvirja cevi levi zvar		1
48	Olimpijska zaščita palice okvirja cev desno varjenje		1
49	Inverzni zvar pedala		1
50	vzmetni zatiči		8
51	Zvar za nožni pedal		1
52	Varjenje povezovalnega bloka Cantilevetr		2
53	Konzolni desni zvar		1
54	Levi konzolni zvar		1
55	Vrtljiva gred	φ25×M10×61	2
56	Varjenje konzolnega ročaja (kromirano)		2
57	Cantilevetr cevni zvar s tulcem za uteži		2
58	Zgornja nosilna cev protiuteži		1
59	Kljuka	φ8	4
60	Povezovalna palica z drogom		1
61	Dolgi distančnik	φ50×2×295	2
62	Kratek distančnik	φ50×2×210	4
63	Ročaj thbe	φ25×1.5×380	1
64	Viseči steber	φ25×M12×60	8
65	Končni pokrov cevi	φ50×φ18×11	6
66	Končni pokrov tal	φ129×18	4
67	Kavelj za obešanje na elastično vrv (kromiran)	φ20×430×120	2
68	Zaključna plošča s kavljem	230×30×5	4
69	Os	φ25×30×M10	2
70	Kompeticijske plošče za povezovalno palico	φ32×φ22×67×5	2
71	Vijaki	φ25×φ15×34	2
72	Vrtljiva gred	φ25×M10×45	2
73	Ročaj ročaja	φ24×1145	1
74	Pena Nositi na rami	φ100×φ42×450	1
75	Ročaj kvinkunksa	M10×15	2
76	Temeljni vijak	M12×30	2
77	Ročaj ročaja	φ34×φ25×132	6
78	Ročaj ročaja	φ32×320	2
79	Končni pokrovček	φ20×φ12×30	2
80	Ročaj za potopitve	φ23×160	4
81	Pokrovni pokrovček	φ33×φ26×18,8	4
82	Oporni obroč	φ33×φ26×10	4
83	Vpenjalna puša	φ36×φ30×φ20×74	4
84	Premikanje zaklepnega zatiča	M18×φ10	1
85	Premikanje zaklepnega zatiča	M16×φ8	6
86	Premikanje zaklepnega zatiča	M20×φ10	2
87	Obloga za vrečko	380×40×2	2
88	Obloga za vrečko	90×40×2	2
89	Veriga z 10 stiki	φ5×10	2
90	Prilagodljiv zvar priključne gredi		1
91	Vodnik za diapozitive	□60×2×□50×80	4
92	Zvar za vlečno palico		1
93	Varjenje priključne palice		1
94	Pokrovna plošča iz jeklene vrvi	66×35×25×4	4
95	Varjenje cevi s puščičnim tulcem		1
96	Čep za izbiranje teže	φ10×90	2
97	Ležaj za linearno gibanje	φ40×φ25×59	6
98	Ložišče	62-28	4
99	Ložišče	6004	2
100	Ložišče	6005	4
101	Zaponka	φ50	2
102	Sprimek z vzmetjo	φ49	6
103	Čep zgornje plošče	M10×70	2
104	Vpenjalna puša	φ32×φ20×19	4
105	Vpenjalna puša	φ30×φ26×φ20×16	2
106	Obročni vložek za luknje	d0=40	6
107	Obročni vložek za luknje	d0=58	4
108	Teža Plate nalepka 100kg	5-100 KG	2
109	Vpenjalna puša	φ38×φ34×φ27×26	2
110	Gumijasti zamašek	φ38×φ7×15	4
111	Najlonski trak Iso-Handle	L=245mm	2
112	Pravokotni končni pokrovček	□70×□50	6
113	Pravokotni končni pokrovček	□50	6
114	Končni pokrovček	φ48	2
115	Končni pokrovček	φ25	6
116	Vijak HEX	M12×20	8
117	Vijaki s šestkotno vdolbino z gumbno glavo	M14×35	2
118	Pralni stroj	12	8
119	Pralni stroj	12	8

120	Vijak HEX	M10×90	25
121	Vijak HEX	M10×70	24
122	Vijak HEX	M10×55	2
123	Vijak HEX	M10×45	16
124	Vijak HEX	M10×20	41
125	Vijak HEX	M8×16	20
126	Vijak s šestkotno glavo	M10×20	6
127	Vijak s šestkotno glavo	M8×20	2
128	Vijak s šestkotno glavo	M8×16	4
129	Oreh	M10	77
130	Pralni stroj	10	188
131	Pralni stroj	φ30×φ10,5×2,5	9
132	Pralni stroj	8	22
133	Oreh	M8	2
134	Nastavitveni vijak	M8×10	6
135	Nastavitveni vijak	M5×4	16
136	Šestilajne matice	M12	2
137	Vijak HEX	M10×95	10
	Allenov ključ	12#	1
	Allenov ključ	6#	1
	Allenov ključ	5#	1
	Allenov ključ	4#	1
	Allenov ključ	3#	1
	Ključ za vilice	13-16	1
	Ključ za vilice	14-17	1

MAGNETNI PIN

Številka	Opis dela	Spec	Količina
1	Potiskalnik za uteži		1
2	Magnetna tesnila	φ25×φ5×4	3
3	Gumijasti zamašek	Φ78xΦ47,5x13	1
4	Pravokotni končni pokrovček	φ48	1
5	Vzmetna sponka	φ49	1
6	Vijaki s poglobljenim navzkrižnim žlebom	M4×10	3

**

Upoštevajte, da so deli na sliki A predhodno sestavljeni. Pred sestavljanjem razstavite dele na sliki A, kot je prikazano na sliki B, nato pa nadaljujte z naslednjim korakom sestavljanja.

VIKTIGA SÄKERHETSANVISNINGAR

FÖRSIKTIGHETSÅTGÄRDER

Denna träningsutrustning har utformats för optimal säkerhet. Vissa försiktighetsåtgärder måste dock iakttas vid användning av träningsutrustningen. Läs hela bruksanvisningen innan du monterar eller använder utrustningen. Observera särskilt följande säkerhetsföreskrifter:

1. Håll barn och husdjur borta från enheten hela tiden. Lämna INTE barn utan uppsikt i samma rum som enheten.

2. Endast en person åt gången får använda enheten.

3. Om användaren upplever yrsel, illamående, bröstsmärtor eller andra ovanliga symtom ska träningen omedelbart avbrytas. OMEDELBART LÄKARE.

4. Apparaten måste placeras på en ren och jämn yta. Använd INTE enheten i närheten av vatten eller utomhus.

5. Håll händerna borta från alla rörliga delar.

6. Bär alltid lämpliga träningskläder när du tränar. Bär INTE badrockar eller andra kläder som kan fastna i enheten. Löpar- eller aerobicskor krävs också när du använder enheten.

7. Apparaten får endast användas för det avsedda ändamålet enligt beskrivningen i denna bruksanvisning. Använd INTE tillbehör som inte rekommenderas av tillverkaren.

8. Placera inga vassa föremål runt enheten.

9. Personer med funktionshinder får inte använda enheten utan att en kvalificerad person eller läkare är närvarande.

10. Utför alltid stretchövningar för att värma upp ordentligt innan du använder träningsredskapet.

11. Använd aldrig apparaten om den inte fungerar som den ska.

Antal	Delbeskrivning	Spec	Kvantitet
1	Bottenbockningsrör (vänster svetsning)		1
2	Bottenböjning av rör (höger svetsning)		1
3	Justerbart fotrör höger svets		1
4	Justerbart fotrör vänster svetsning		1
5	Styrstångssvetsning	φ19×1775	4
6	Gummistoppare	φ62×φ24,5×25	8
7	Viktplatta		38
8	Övre viktplatta	325×90×24	2
9	Lyftstång	φ25×620 (19+1)	2
10	Hölje för remskiva		2
11	Mittre stigarrör (höger svetsning)		1
12	Mittre stigarrör (vänster svetsning)		1
13	Motviktens övre stödrör		2
14 L	Övre stödrör (vänster svetsning)		1
14 R	Övre stödrör (högersvetsning)		1
15	Svetsning för bakre stigarrör		2
16	Svetsfäste för bakre stödrör		2
17	Svetsning av hängande rör		1
18 L	Vänster justeringsrör i rostfritt stål	□50×1880	1
18 R	Höger justeringsrör i rostfritt stål	□50×1880	1
19	Svetsning av rör för justeringshylsa		2
20	Svetsning av remskivans del		2
21	Roterande axel	φ20×80×M10	3
22	Krokplatta (förkromad)	1530×110×5	2
23	Svetsning av övre tvärbalkens rör		1
24	U-formad svetsning för hängande bult		1
25-1	Olympisk barr	φ32×M12×2198	1
25-2	Svetsning av rör för skivstångsrör		4
26	Svetsfäste för krok för olympisk stång		2
27	Lager i stål	φ25×1850	2
28	Svetsning av linjärlagerhylsa		2
29 R	Säkerhetskrok Fäste R		1
29 L	Säkerhetskrok Fäste L		1
30	Skjutstångens fästhylsa	φ40×φ25,5×45	2
31	Hylsa för olympisk skivstång	φ71×φ50×415	2
32	Dubbel dragkabel	φ5×7560mm	2
33	Remskiva	φ96	18
34	Kulans ände		2
35	Sköld	995×490×83×1.2	2
36	Skyltplatta	1210×420×250×1.2	1
37	Liten skyddsplåt	590×263×3	4
38	Parallellstångsrör vänster svets		1
39	Parallellstångsrör höger svetsning		1
40	Olympisk stång träningsställ rör 2 svetsning		1

41	Olympisk stång träningsställ rör 1 svetsning		1
42	Svetsning för skumstöd		1
43	Svetsning av skumrör		1
44	FOAM Lnner Baffle	φ64×φ25,5×10	2
45	Skumrulle	φ95×φ22×180	2
46	FOAM Ändlock	φ64×φ14×12	2
47	Olympisk stångskydd ramrör vänster svets		1
48	Olympisk stångskydd ramrör höger svets		1
49	Invers pedalsvetsning		1
50	fjädersprintar		8
51	Fotpedalens svetsfäste		1
52	Svetsning av anslutningsblock för Cantilevetr		2
53	Utkragande höger svetsning		1
54	Utkragande vänster svets		1
55	Roterande axel	φ25×M10×61	2
56	Svetsfäste för utskjutande handtag (förkromat)		2
57	Cantilevetr svetsning av rörhylsa för skivstång		2
58	Motviktens övre stödrör		1
59	Krok	φ8	4
60	Skivstångsanslutning för tuhe-svetsning		1
61	Långt distansstycke	φ50×2×295	2
62	Kort distansbricka	φ50×2×210	4
63	Handtag thbe	φ25×1.5×380	1
64	Hängande stolpe	φ25×M12×60	8
65	Rörets ändlock	φ50×φ18×11	6
66	Golv ändlock	φ129×18	4
67	Upphängningskrok av elastiskt rep (förkromad)	φ20×430×120	2
68	Platta för termineringskrok	230×30×5	4
69	Axis	φ25×30×M10	2
70	Kopplingsplattor för vevstakar	φ32×φ22×67×5	2
71	Skruvar	φ25×φ15×34	2
72	Roterande axel	φ25×M10×45	2
73	Handtag Grepp	φ24×1145	1
74	Skum bära på axeln	φ100×φ42×450	1
75	Quincunx-handtag	M10×15	2
76	Fundamentbult	M12×30	2
77	Handtag Grepp	φ34×φ25×132	6
78	Handtag Grepp	φ32×320	2
79	Ändlock	φ20×φ12×30	2
80	Dips Handtag	φ23×160	4
81	Täcklock	φ33×φ26×18,8	4
82	Hållarring	φ33×φ26×10	4
83	Bussning	φ36×φ30×φ20×74	4
84	Rörlig låsstift	M18×φ10	1
85	Rörlig låsstift	M16×φ8	6
86	Rörlig låsstift	M20×φ10	2
87	Rack Liner	380×40×2	2
88	Rack Liner	90×40×2	2
89	10-ledad kedja	φ5×10	2
90	Anpassningsbar svetsning av anslutningsaxel		1
91	Bildguide	□60×2×□50×80	4
92	Svetsning av dragstång		1
93	Svetsning av vevstake		1
94	Täckplatta av stålrep	66×35×25×4	4
95	Svetsning av rör med droppstångsmuff		1
96	Viktväljarstift	φ10×90	2
97	Lager för linjär rörelse	φ40×φ25×59	6
98	Lager	62-28	4
99	Lager	6004	2
100	Lager	6005	4
101	Spänne	φ50	2
102	Fjäderklämma	φ49	6
103	Stift för topplatta	M10×70	2
104	Bussning	φ32×φ20×19	4
105	Bussning	φ30×φ26×φ20×16	2
106	Hål låsring	d0=40	6
107	Hål låsring	d0=58	4
108	Viktplatta Sticker 100kg	5-100 KG	2
109	Bussning	φ38×φ34×φ27×26	2
110	Gummistoppare	φ38×φ7×15	4
111	Nylonrem Iso-Handtag	L=245 mm	2
112	Rektangulärt ändlock	□70×□50	6
113	Rektangulärt ändlock	□50	6
114	Ändlock	φ48	2
115	Ändlock	φ25	6
116	HEX-bult	M12×20	8
117	Sexkantsskruvar med knapphuvuden	M14×35	2
118	Tvättmaskin	12	8
119	Tvättmaskin	12	8

120	HEX-bult	M10×90	25
121	HEX-bult	M10×70	24
122	HEX-bult	M10×55	2
123	HEX-bult	M10×45	16
124	HEX-bult	M10×20	41
125	HEX-bult	M8×16	20
126	Skruv med sexkantshuvud	M10×20	6
127	Skruv med sexkantshuvud	M8×20	2
128	Skruv med sexkantshuvud	M8×16	4
129	Mutter	M10	77
130	Tvättmaskin	10	188
131	Tvättmaskin	φ30×φ10,5×2,5	9
132	Tvättmaskin	8	22
133	Mutter	M8	2
134	Ställskruv	M8×10	6
135	Ställskruv	M5×4	16
136	Sexkantsmuttrar	M12	2
137	HEX-bult	M10×95	10
	Insexnyckel	12#	1
	Insexnyckel	6#	1
	Insexnyckel	5#	1
	Insexnyckel	4#	1
	Insexnyckel	3#	1
	Gaffelnyckel	13-16	1
	Gaffelnyckel	14-17	1

MAGNETISK PIN-KOD

Antal	Delbeskrivning	Spec	Kvantitet
1	Skivstångskolv		1
2	Magnetiska packningar	φ25×φ5×4	3
3	Gummistoppare	Φ78xΦ47.5x13	1
4	Rektangulärt ändlock	φ48	1
5	Fjäderklämma	φ49	1
6	Kryssade spårförsänkta skruvar	M4×10	3

**

Observera att delarna i bild A är förmonterade. Före monteringen ska du demontera delarna i bild A enligt bild B och sedan fortsätta till nästa monteringssteg.

ВАЖЛИВІ ВКАЗІВКИ З ТЕХНІКИ БЕЗПЕКИ

ЗАПОБІЖНІ ЗАХОДИ

Цей тренажер розроблено з урахуванням вимог оптимальної безпеки. Однак при використанні необхідно дотримуватися певних запобіжних заходів. Перед складанням або експлуатацією прочитайте всю інструкцію з експлуатації. Зокрема, будь ласка, дотримуйтесь наступних заходів безпеки:

1. дітей і домашніх тварин подалі від пристрою. Не залишайте дітей без нагляду в одному приміщенні з пристроєм.

2. Одночасно пристроєм може лише одна особа.

3. Якщо користувач відчуває запаморочення, нудоту, біль у грудях або інші незвичні симптоми, негайно припиніть тренування. НЕГАЙНО ЗВЕРНІТЬСЯ ДО ЛІКАРЯ.

4. Пристрій повинен бути розміщений на чистій, рівній поверхні. НЕ використовуйте пристрій поблизу води або на відкритому повітрі.

5. Тримайте руки подалі від усіх рухомих частин.

6. Завжди одягайте відповідний спортивний одяг під час . НЕ носіть халати або інший одяг, який може потрапити в тренажер. Під час використання пристрою також необхідне взуття для бігу або аеробіки.

7. Пристрій повинен використовуватися тільки за призначенням, як описано в цьому посібнику. НЕ використовуйте аксесуари, не рекомендовані виробником.

8. Не кладіть гострі предмети біля пристрою.

9. Інваліди не повинні користуватися пристроєм без присутності кваліфікованого фахівця або лікаря.

10. Завжди виконуйте вправи на розтяжку, щоб як слід розігрітися перед використанням тренажера.

11. Ніколи не використовуйте пристрій, якщо він не працює належним чином.

Номер	Опис деталі	Spec	Кількість
1	Труба для нижнього згинання (ліве зварювання)		1
2	Труба для нижнього згинання (праве зварювання)		1
3	Регульована труба для ніг з правим приварюванням		1
4	Регульована труба для ніг зліва приварювання		1
5	Зварювання напрямних стрижнів	φ19×1775	4
6	Гумова пробка	φ62×φ24,5×25	8
7	Гиря		38
8	Верхня вагова пластина	325×90×24	2
9	Підйомна штанга	φ25×620 (19+1)	2
10	Корпус шківа		2
11	Середній стояк (праве зварювання)		1
12	Середній стояк (ліве зварювання)		1
13	Противага верхня опорна труба		2
14 L	Верхня опорна труба (ліве зварювання)		1
14 R	Верхня опорна труба (праве зварювання)		1
15	Приварювання заднього стояка		2
16	Зварювання задньої несучої труби		2
17	Зварювання підвісних труб		1
18 L	Ліва регулювальна трубка з нержавіючої сталі	□50×1880	1
18 R	Права регулювальна трубка з нержавіючої сталі	□50×1880	1
19	Налагодження зварювання втулкових труб		2
20	Зварювання шківів		2
21	Обертовий вал	φ20×80×M10	3
22	Пластина гака (хромована)	1530×110×5	2
23	Зварювання труб верхньої поперечної балки		1
24	Зварювання U-подібних підвісних болтів		1
25-1	Олімпійський бар	φ32×M12×2198	1
25-2	Зварювання втулки штанги з трубою		4
26	Зварювання гачка олімпійської штанги		2
27	Підшипникова сталь	φ25×1850	2
28	Зварювання втулок лінійних підшипників		2
29 R	Страхувальний гак Кронштейн R		1
29 L	Страхувальний гак Кронштейн L		1
30	Фіксуюча втулка для розсувних штоків	φ40×φ25,5×45	2
31	Олімпійський рукав для штанги	φ71×φ50×415	2
32	Подвійний тяговий трос	φ5×7560мм	2
33	Шків.	φ96	18
34	Кульовий кінець		2
35	Щит	995×490×83×1.2	2
36	Табличка для вивіски	1210×420×250×1.2	1
37	Мала захисна пластина	590×263×3	4
38	Паралельна труба з лівим зварним швом		1
39	Паралельна труба з правим зварювальним швом		1
40	Олімпійська штанга тренувальна стійка труба 2 зварювання		1

41	Стійка для тренування олімпійської штанги 1 зварювальний шов		1
42	Зварювання пінопластових опор		1
43	Зварювання пінопластових труб		1
44	Перегородка з пінопласту	φ64×φ25,5×10	2
45	Пінопластовий рулон	φ95×φ22×180	2
46	Торцева кришка FOAM	φ64×φ14×12	2
47	Олімпійська захисна труба рами штанги, ліве зварювальне з'єднання		1
48	Олімпійська захисна труба рами штанги, праве зварювання		1
49	Зворотне зварювання педалей		1
50	пружинні штифти		8
51	Приварювання ножної педалі		1
52	Зварювання з'єднувальних блоків Cantilevetr		2
53	Консольне праве зварювання		1
54	Консольне ліве зварювання		1
55	Обертовий вал	φ25×M10×61	2
56	Приварювання консольної ручки (хромоване)		2
57	Зварювання трубної втулки штанги Cantilevetr		2
58	Противага верхня опорна труба		1
59	Гак.	φ8	4
60	З'єднання штанги зі зварювальним швом		1
61	Довга розпірка	φ50×2×295	2
62	Коротка розпірка	φ50×2×210	4
63	Візьмися за це.	φ25×1.5×380	1
64	Підвісна стійка	φ25×M12×60	8
65	Кінцева заглушка для трубки	φ50×φ18×11	6
66	Торцева заглушка для підлоги	φ129×18	4
67	Еластичний мотузковий гачок для підвішування (хромований)	φ20×430×120	2
68	Пластина кінцевого гачка	230×30×5	4
69	Вісь	φ25×30×M10	2
70	Шатунні пластини	φ32×φ22×67×5	2
71	Гвинти	φ25×φ15×34	2
72	Обертовий вал	φ25×M10×45	2
73	Зчеплення з ручкою	φ24×1145	1
74	Пінопластовий мішок на плечі	φ100×φ42×450	1
75	Ручка Quincunx	M10×15	2
76	Фундаментний болт	M12×30	2
77	Зчеплення з ручкою	φ34×φ25×132	6
78	Зчеплення з ручкою	φ32×320	2
79	Торцева заглушка	φ20×φ12×30	2
80	Ручка для занурення	φ23×160	4
81	Обкладинка Кришка	φ33×φ26×18,8	4
82	Стопорне кільце	φ33×φ26×10	4
83	Втулка	φ36×φ30×φ20×74	4
84	Рухомий стопорний штифт	M18×φ10	1
85	Рухомий стопорний штифт	M16×φ8	6
86	Рухомий стопорний штифт	M20×φ10	2
87	Вкладиш для стійки	380×40×2	2
88	Вкладиш для стійки	90×40×2	2
89	10-шарнірний ланцюг	φ5×10	2
90	Адаптивне зварювання з'єднувального валу		1
91	Посібник зі слайдами	□60×2×□50×80	4
92	Зварювання тягової штанги		1
93	Зварювання шатунів		1
94	Захисна пластина зі сталевого канату	66×35×25×4	4
95	Зварювання втулкових труб дропаутів		1
96	Штифт перемикача ваги	φ10×90	2
97	Підшипник лінійного переміщення	φ40×φ25×59	6
98	Підшипник	62-28	4
99	Підшипник	6004	2
100	Підшипник	6005	4
101	Пряжка.	φ50	2
102	Пружинний затискач	φ49	6
103	Штифт верхньої пластини	M10×70	2
104	Втулка	φ32×φ20×19	4
105	Втулка	φ30×φ26×φ20×16	2
106	Стопорне кільце для отвору	d0=40	6
107	Стопорне кільце для отвору	d0=58	4
108	Наклейка на гирю 100 кг	5-100 КГ	2
109	Втулка	φ38×φ34×φ27×26	2
110	Гумова пробка	φ38×φ7×15	4
111	Нейлоновий ремінець Iso-Handle	L=245мм	2
112	Прямокутна торцева заглушка	□70×□50	6
113	Прямокутна торцева заглушка	□50	6
114	Торцева заглушка	φ48	2
115	Торцева заглушка	φ25	6
116	Болт з шестигранною головкою	M12×20	8
117	Гвинти з шестигранним гніздом і головкою під кнопку	M14×35	2
118	Пральна машина	12	8
119	Пральна машина	12	8

120	Болт з шестигранною головкою	M10×90	25
121	Болт з шестигранною головкою	M10×70	24
122	Болт з шестигранною головкою	M10×55	2
123	Болт з шестигранною головкою	M10×45	16
124	Болт з шестигранною головкою	M10×20	41
125	Болт з шестигранною головкою	M8×16	20
126	Гвинт із шестигранною головкою	M10×20	6
127	Гвинт із шестигранною головкою	M8×20	2
128	Гвинт із шестигранною головкою	M8×16	4
129	Горіх	M10	77
130	Пральна машина	10	188
131	Пральна машина	φ30×φ10,5×2,5	9
132	Пральна машина	8	22
133	Горіх	M8	2
134	Установчий гвинт	M8×10	6
135	Установчий гвинт	M5×4	16
136	Шестигранні гайки	M12	2
137	Болт з шестигранною головкою	M10×95	10
	Шестигранний ключ	12#	1
	Шестигранний ключ	6#	1
	Шестигранний ключ	5#	1
	Шестигранний ключ	4#	1
	Шестигранний ключ	3#	1
	Вилочний ключ	13-16	1
	Вилочний ключ	14-17	1

МАГНІТНИЙ ПІН

Номер	Опис деталі	Spec	Кількість
1	Плунжер штанги		1
2	Магнітні прокладки	φ25×φ5×4	3
3	Гумова пробка	Φ78xΦ47.5x13	1
4	Прямокутна торцева заглушка	φ48	1
5	Пружинний затискач	φ49	1
6	Поперечні потайні гвинти з потайною головкою	M4×10	3

**

Зверніть увагу, що деталі на зображенні A були попередньо зібрані. Перед складанням розберіть деталі, показані на зображенні A, як показано на зображенні B, а потім перейдіть до наступного етапу складання.

Abisal Sp. z o.o.
ul. Pyskowicka 17
41-807 Zabrze
www.abisal.pl

GUARANTEE CARD

Article name:…….
EAN code:……
Date of sale: ……..

GUARANTEE TERMS:

1. The Seller, on behalf of the Guarantor, provides a guarantee in the territory of the Republic of Poland for a period of 24 months from the date of sale.
2. The guarantee will be honoured by the shop or service centre upon presentation by the customer:
- a legibly and correctly completed warranty card with the sales stamp and the seller's signature,
- a valid proof of purchase of the equipment with the date of sale / receipt, the goods claimed.
3. Any defects and damage discovered during the warranty period will be repaired free of charge within a maximum of 21 days from the date of delivery of the goods to the service.
4. In the case of the necessity to import parts, the repair period may be extended by the time necessary for their import, but not longer than 90 days.
5. The warranty does not cover:
- mechanical damage and defects caused by them,
- damages and defects resulting from improper use and storage,
- improper assembly and maintenance,
- damage and wear of components such as cables, straps, rubber parts, pedals, sponge grips, wheels, bearings, etc.
6. The warranty is void in the event of:
- expiry date,
- self-repair,
- failure to observe the rules of correct operation.
7. Product returned for repair should be complete and clean. In the case of defects the service has the right to refuse acceptance for repair. If the product is delivered dirty, the service centre may refuse to accept it or clean it at the customer's expense with his written consent.
8. The warranty does not cover installation and maintenance work, which, according to the user manual, must be carried out by the user himself.
9. The guarantor also informs that it provides post-warranty service.
10. The goods should be protected for shipping.
11. In order to make use of the warranty, please follow the procedure on the website: https://serwis.abisal.pl/.

In case of non-conformity of the sold thing with the contract, the buyer is entitled by law to legal remedies from and at the expense of the seller. The guarantee does not affect such remedies.

THE EQUIPMENT IS NOT INTENDED FOR REHABILITATION AND THERAPY

NOTES ON THE COURSE OF REPAIRS

Item	Date of notification	Date of provision	Course of repairs	Signature of the recipient (shop, owner)

Abisal Sp. z o.o.
ul. Pyskowicka 17
41-807 Zabrze
www.abisal.pl

KARTA GWARANCYJNA

Nazwa artykułu:……
Kod EAN:…….
Data sprzedaży:…….

WARUNKI GWARANCJI:

1. Sprzedawca w imieniu Gwaranta udziela gwarancji na terytorium RP na okres 24 miesięcy od daty sprzedaży.
2. Gwarancja będzie respektowana przez sklep lub serwis po przedstawieniu przez klienta:

- czytelnie i poprawnie wypełnionej karty gwarancyjnej z pieczątką sprzedaży oraz podpisem sprzedawcy,
- ważnego dowodu zakupu sprzętu z datą sprzedaży / rachunku, reklamowanego towaru.

3. Ewentualne wady i uszkodzenia ujawniane w okresie gwarancyjnym będą naprawiane bezpłatnie w terminie nie dłuższym niż 21 dni od daty dostarczenia towaru do serwisu.
4. W przypadku konieczności sprowadzenia części z importu okres naprawy może się wydłużyć o czas niezbędny do ich sprowadzenia jednak nie dłużej niż o 90 dni.
5. Gwarancją nie są objęte:

- uszkodzenia mechaniczne i wywołane nimi wady,
- uszkodzenia i wady wynikłe wskutek niewłaściwego z przeznaczeniem użytkowania i przechowywania,
- niewłaściwy montaż i konserwacja,
- uszkodzenia i zużycie takich elementów jak: linki, paski, elementy gumowe, pedały, uchwyty z gąbki, kółka, łożyska itp.

6. Gwarancja traci ważność w przypadku:

- upływu terminu ważności,
- samodzielnych napraw,
- nieprzestrzegania zasad prawidłowej eksploatacji.

7. Produkt oddany do naprawy powinien być kompletny i czysty. W przypadku stwierdzenia braków serwis ma prawo odmówić przyjęcia do naprawy. W przypadku dostarczenia brudnego produktu serwis może odmówić jego przyjęcia lub też na koszt klienta za jego pisemną zgodą dokonać czyszczenia.
8. Gwarancją nie są objęte czynności związane z montażem, konserwacją, które zgodnie z instrukcją obsługi użytkownik zobowiązany jest wykonać we własnym zakresie.
9. Gwarant informuje również, że prowadzi serwis pogwarancyjny.
10. Towar powinien być zabezpieczony do wysyłki.
11. W celu skorzystania z gwarancji, przestrzegaj procedury zamieszonej na stronie internetowej: https://serwis.abisal.pl/

W przypadku braku zgodności rzeczy sprzedanej z umową kupującemu z mocy prawa przysługują środki ochrony prawnej ze strony i na koszt sprzedawcy. Gwarancja nie ma wpływu na te środki ochrony prawnej.

SPRZĘT NIE JEST PRZEZNACZONY DO UŻYTKU W CELACH REHABILITACYJNYCH I TERAPEUTYCZNYCH.

ADNOTACJE O PRZEBIEGU NAPRAW

L.p.	Data zgłoszenia	Data wydania	Przebieg napraw	Podpis odbierającego (sklep, właściciel)

Abisal Sp. z o.o.
ul. Pyskowicka 17
41-807 Zabrze
www.abisal.pl

ZÁRUČNÍ LIST

Název produktu:……
EAN kód:……..
Datum prodeje:……..

ZÁRUČNÍ PODMÍNKY:

1. Prodávající jménem Ručitele poskytuje záruku na území Polské republiky na dobu 24 měsíců od data prodeje.
2. Záruka bude uznána prodejnou nebo servisním střediskem po předložení zákazníkem:
- čitelně a správně vyplněný záruční list s prodejním razítkem a podpisem prodávajícího,
- platný doklad o koupi zařízení s datem prodeje/příjmu, reklamované zboží.
3. Veškeré závady a poškození zjištěné v záruční době budou bezplatně odstraněny nejpozději do 21 dnů ode dne doručení zboží do servisu.
4. V případě nutnosti dovozu dílů může být doba opravy prodloužena o dobu nutnou k jejich dovozu, nejdéle však o 90 dnů.
5. Záruka se nevztahuje na:
- mechanická poškození a jimi způsobené závady,
- poškození a závady vzniklé v důsledku nesprávného používání a skladování,
- nesprávné montáže a údržby,
- poškození a opotřebení součástí, jako jsou kabely, řemínky, gumové díly, pedály, houbové rukojeti, kola, ložiska atd.
6. Záruka zaniká v případě:
- datum vypršení platnosti,
- samoopravy,
- nedodržení pravidel správného provozu.
7. Výrobek vrácený k opravě by měl být kompletní a čistý. V případě závad má servis právo odmítnout přijetí do opravy. Pokud je výrobek dodán znečištěný, může jej servisní středisko s písemným souhlasem zákazníka odmítnout přijmout nebo jej na jeho náklady vyčistit.
8. Záruka se nevztahuje na instalační a údržbářské práce, které si podle návodu k obsluze musí uživatel provádět sám.
9. Garant dále informuje, že poskytuje pozáruční servis.
10. Zboží by mělo být chráněno pro přepravu.
11. Pro uplatnění záruky postupujte podle postupu na internetových stránkách: https://serwis.abisal.pl/.

Pokud zboží neodpovídá smlouvě, má kupující ze zákona nárok na zajištění právní ochrany na náklady prodávajícího. Záruka nemá na tyto zákonné opravné prostředky vliv.

ZAŘÍZENÍ NENÍ URČENO K POUŽITÍ PRO RAHABILITAČNÍ A TERAPEUTICKÉ ÚČELY.

UPOZORNĚNÍ O OPRAVĚ

Č.	Datum nahlášení	Datum vydání	Průběh oprav	Podpis příjemce (obchod, majitel)

Abisal Sp. z o.o.
ul. Pyskowicka 17
41-807 Zabrze
www.abisal.pl

GARANTI-KORT

Artikelnavn:…….
EAN-kode:…….
Dato for salg:……..

GARANTIBETINGELSER:

1. Sælgeren yder på vegne af garantistilleren en garanti på Republikken Polens område i en periode på 24 måneder fra salgsdatoen.
2. Garantien vil blive overholdt af butikken eller servicecentret, når kunden fremviser
- et letlæseligt og korrekt udfyldt garantikort med salgsstempel og sælgers underskrift,
- et gyldigt købsbevis for udstyret med salgsdato/kvittering, de varer, der gøres krav på.
3. Eventuelle fejl og skader, der opdages i garantiperioden, vil blive repareret gratis inden for højst 21 dage fra datoen for levering af varerne til service.
4. I tilfælde af nødvendigheden af at importere dele, kan reparationsperioden forlænges med den tid, der er nødvendig for deres import, men ikke længere end 90 dage.
5. Garantien dækker ikke:
- mekaniske skader og defekter forårsaget af dem,
- skader og defekter som følge af forkert brug og opbevaring,
- forkert montering og vedligeholdelse,
- skader og slitage på komponenter som kabler, stropper, gummidele, pedaler, svampegreb, hjul, lejer osv.
6. Garantien bortfalder i tilfælde af:
- udløbsdato,
- selvreparation,
- manglende overholdelse af reglerne for korrekt betjening.
7. Produktet, der returneres til reparation, skal være komplet og rent. I tilfælde af defekter har servicecentret ret til at nægte at modtage produktet til reparation. Hvis produktet leveres snavset, kan servicecentret nægte at modtage det eller rengøre det for kundens regning med dennes skriftlige samtykke.
8. Garantien dækker ikke installations- og vedligeholdelsesarbejde, som i henhold til brugervejledningen skal udføres af brugeren selv.
9. Garantigiveren oplyser også, at den yder service efter garantien.
10. Varerne skal beskyttes ved forsendelse.
11. For at gøre brug af garantien skal du følge proceduren på hjemmesiden: https://serwis.abisal.pl/.

I tilfælde af den solgte tings manglende overensstemmelse med kontrakten har køberen ifølge loven ret til retsmidler fra og på bekostning af sælgeren. Garantien påvirker ikke sådanne retsmidler.

UDSTYRET ER IKKE BEREGNET TIL GENOPTRÆNING OG TERAPI

BEMÆRKNINGER TIL REPARATIONSFORLØBET

Emne	Dato for notificacion	Dato for levering	Forløb af reparationer	Modtagerens underskrift (butik, ejer)

Abisal Sp. z o.o.
ul. Pyskowicka 17
41-807 Zabrze
www.abisal.pl

GARANTIEKARTE

Artikelname:……...
EAN-Code:…….
Verkaufsdatum:……...

GARANTIEBEDINGUNGEN:

1. Der Verkäufer übernimmt im Namen des Garantiegebers eine Garantie auf dem Gebiet der Republik Polen für einen Zeitraum von 24 Monaten ab dem Verkaufsdatum.
2. Die Garantie wird von der Verkaufsstelle oder dem Servicecenter bei Vorlage des Kunden gewährt:
- eine leserlich und korrekt ausgefüllte Garantiekarte mit dem Verkaufsstempel und der Unterschrift des Verkäufers,
- einen gültigen Kaufbeleg für das Gerät mit dem Datum des Verkaufs/der Quittung, die reklamierte Ware.
3. Alle während der Garantiezeit festgestellten Mängel und Schäden werden innerhalb von maximal 21 Tagen ab dem Datum der Übergabe der Ware an den Service kostenlos behoben.
4. Im Falle der Notwendigkeit, Teile zu importieren, kann die Reparaturfrist um die Zeit, die für den Import erforderlich ist, verlängert werden, jedoch nicht länger als 90 Tage.
5. Die Garantie erstreckt sich nicht auf:
- mechanische Schäden und dadurch verursachte Mängel,
- Schäden und Mängel, die auf unsachgemäße Verwendung und Lagerung zurückzuführen sind,
- unsachgemäße Montage und Wartung,
- Schäden und Verschleiß an Komponenten wie Kabeln, Riemen, Gummiteilen, Pedalen, Schwammgriffen, Rädern, Lagern usw.
6. Die Garantie erlischt im Falle von:
- Verfallsdatum,
- Selbstreparatur,
- Nichtbeachtung der Regeln für den korrekten Betrieb.
7. Das zur Reparatur eingesandte Produkt muss vollständig und sauber sein. Im Falle von Mängeln hat der Service das Recht, die Annahme zur Reparatur zu verweigern. Wird das Produkt verschmutzt angeliefert, kann der Kundendienst die Annahme verweigern oder es auf Kosten des Kunden mit dessen schriftlicher Zustimmung reinigen.
8. Die Garantie erstreckt sich nicht auf Installations- und Wartungsarbeiten, die laut Gebrauchsanweisung vom Benutzer selbst durchgeführt werden müssen.
9. Die Garantiegeberin weist darauf hin, dass sie auch einen Nachgarantieservice anbietet.
10. Die Ware sollte für den Versand geschützt werden.
11. Um die Garantie in Anspruch zu nehmen, befolgen Sie bitte das Verfahren auf der Website: https://serwis.abisal.pl/.

Im Falle der Nichtübereinstimmung des verkauften Gegenstandes mit dem Vertrag stehen dem Käufer Rechtsbehelfe auf Kosten des Verkäufers zu. Die Garantie beeinflusst diese Rechtsbehelfe nicht.

DAS GERÄT IST NICHT ZUR VERWENDUNG ZUR REHABILITATION UND THERAPEUTISCHEN ZWECKEN BESTIMMT

VERMERKE ÜBER DEN VERLAUF DER REPARATUREN

Lfd. Nr.	Datum der Anmeldung	Datum der Ausgabe	Verlauf der Reparaturen	Unterschrift des Empfängers (Laden, Eigentümer)

Abisal Sp. z o.o.
ul. Pyskowicka 17
41-807 Zabrze
www.abisal.pl

TARJETA DE GARANTÍA

Nombre del artículo:…….
Código EAN:…….
Fecha de venta:……..

CONDICIONES DE GARANTÍA:

1. El Vendedor, en nombre del Garante, ofrece una garantía en el territorio de la República de Polonia por un período de 24 meses a partir de la fecha de venta.
2. La garantía será respetada por la tienda o centro de servicio previa presentación por parte del cliente
- una tarjeta de garantía cumplimentada de forma legible y correcta con el sello de venta y la firma del vendedor,
- una prueba válida de compra del equipo con la fecha de venta / recibo, los bienes reclamados.
3. Los defectos y daños descubiertos durante el periodo de garantía serán reparados gratuitamente en un plazo máximo de 21 días a partir de la fecha de entrega de la mercancía al servicio.
4. En el caso de que sea necesario importar piezas, el periodo de reparación podrá ampliarse por el tiempo necesario para su importación, pero no superior a 90 días.
5. La garantía no cubre:
- daños mecánicos y defectos causados por ellos,
- daños y defectos derivados de un uso y almacenamiento inadecuados,
- montaje y mantenimiento inadecuados,
- daños y desgaste de componentes como cables, correas, piezas de goma, pedales, puños de esponja, ruedas, rodamientos, etc.
6. La garantía quedará anulada en caso de:
- caducidad,
- autoreparación,
- incumplimiento de las normas de correcto funcionamiento.
7. El producto devuelto para su reparación debe estar completo y limpio. En caso de defectos, el servicio tiene derecho a negarse a aceptarlo para su reparación. Si el producto se entrega sucio, el centro de servicio puede negarse a aceptarlo o limpiarlo a expensas del cliente con su consentimiento por escrito.
8. La garantía no cubre los trabajos de instalación y mantenimiento que, según el manual de instrucciones, debe realizar el propio usuario.
9. El garante informa también de que presta servicio post garantía.
10. La mercancía debe estar protegida para su envío.
11. Para hacer uso de la garantía, siga el procedimiento indicado en la página web: https://serwis.abisal.pl/.

En caso de falta de conformidad de la cosa vendida con el contrato, el comprador tiene derecho por ley a los remedios legales de y a expensas del vendedor. La garantía no afecta a dichos recursos.

EL EQUIPO NO ESTÁ DESTINADO A REHABILITACIÓN Y TERAPIA

NOTAS SOBRE EL CURSO DE LAS REPARACIONES

Artículo	Fecha de notificacion	Fecha de provision	Curso de la reparación	Firma del destinatario (tienda, propietario)

Abisal Sp. z o.o.
ul. Pyskowicka 17
41-807 Zabrze
www.abisal.pl

GARANTEEKAART

Artikli nimi:…….
EAN-kood:…….
Müügikuupäev: ……..

GARANTIITINGIMUSED:

1. Müüja annab Garandi nimel garantii Poola Vabariigi territooriumil 24 kuu jooksul alates müügikuupäevast.
2. Kauplus või teeninduskeskus täidab garantii kliendi esitamisel:
- loetavalt ja korrektselt täidetud garantiikaart koos müügitempliga ja müüja allkirjaga,
- kehtivat tõendit seadme ostu kohta koos müügikuupäevaga / kviitungiga, taotletud kaupu.
3. Garantiiperioodi jooksul avastatud defektid ja kahjustused parandatakse tasuta maksimaalselt 21 päeva jooksul alates kauba teenindusse üleandmise kuupäevast.
4. Kui on vaja importida varuosasid, võib remondiperioodi pikendada nende importimiseks vajaliku aja võrra, kuid mitte kauem kui 90 päeva.
5. Garantii ei hõlma:
- mehaanilisi kahjustusi ja nende põhjustatud defekte,
- vigastusi ja defekte, mis tulenevad ebaõigest kasutamisest ja ladustamisest,
- ebaõige kokkupanek ja hooldus,
- selliste komponentide nagu kaablid, rihmad, kummiosad, pedaalid, käsnad, rattad, laagrid jne kahjustused ja kulumine.
6. Garantii kaotab kehtivuse juhul, kui:
- kehtivuse lõppemise kuupäev,
- eneseparandus,
- õige kasutamise reeglite eiramine.
7. Remondiks tagastatud toode peab olema täielik ja puhas. Defektide korral on teenindusel õigus keelduda remondiks vastuvõtmisest. Kui toode on tarnitud määrdunud, võib teeninduskeskus keelduda selle vastuvõtmisest või puhastada selle kliendi kulul tema kirjalikul nõusolekul.
8. Garantii ei hõlma paigaldus- ja hooldustöid, mida vastavalt kasutusjuhendile peab kasutaja ise tegema.
9. Garantii andja teavitab ka sellest, et ta pakub garantiijärgset hooldust.
10. Kaup tuleb transportimiseks kaitsta.
11. Garantii kasutamiseks järgige palun veebilehel https://serwis.abisal.pl/ toodud menetlust.

Ostjal on seadusest tulenevalt õigus saada müüjalt ja müüja kulul õiguskaitsevahendeid müüdud asja mittevastavuse korral. Garantii ei mõjuta neid õiguskaitsevahendeid.

SEADE EI OLE ETTE NÄHTUD TAASTUSRAVIKS JA TERAAPIAKS.

MÄRKUSED REMONDI KÄIGU KOHTA

Punkti	Teatamise kuupäevate of	Andmete esitamise kuupäev	Remondi käik	Vastuvõtja allkiri (kauplus, omanik)

Abisal Sp. z o.o.
ul. Pyskowicka 17
41-807 Zabrze
www.abisal.pl

CARTE DE GARANTIE

Nom de l'article:…….
Code EAN:…….
Date de vente: ……..

CONDITIONS DE GARANTIE:

1. Le vendeur, au nom du garant, accorde une garantie sur le territoire de la République de Pologne pour une période de 24 mois à compter de la date de vente.
2. La garantie sera honorée par le magasin ou le centre de service sur présentation par le client :
- d'une carte de garantie lisiblement et correctement remplie, portant le cachet de la vente et la signature du vendeur,
- d'une preuve d'achat valide de l'équipement avec la date de la vente/du reçu, des biens faisant l'objet de la réclamation.
3. Les défauts et dommages constatés pendant la période de garantie seront réparés gratuitement dans un délai maximum de 21 jours à compter de la date de livraison des marchandises au service.
4. S'il est nécessaire d'importer des pièces, la période de réparation peut être prolongée du temps nécessaire à leur importation, mais pas plus de 90 jours.
5. La garantie ne couvre pas
- les dommages mécaniques et les défauts causés par ceux-ci,
- les dommages et défauts résultant d'une utilisation et d'un stockage inappropriés,
- d'un montage et d'un entretien incorrects,
- les dommages et l'usure des composants tels que les câbles, les sangles, les pièces en caoutchouc, les pédales, les poignées en éponge, les roues, les roulements, etc.
6. La garantie est annulée en cas de :
- date d'expiration,
- d'autoréparation,
- de non-respect des règles de bon fonctionnement.
7. Le produit retourné pour réparation doit être complet et propre. En cas de défauts, le service a le droit de refuser l'acceptation pour réparation. Si le produit est livré sale, le centre de service peut refuser de l'accepter ou le nettoyer aux frais du client avec son accord écrit.
8. La garantie ne couvre pas les travaux d'installation et d'entretien qui, selon le manuel d'utilisation, doivent être effectués par l'utilisateur lui-même.
9. Le garant informe également qu'il fournit un service post-garantie.
10. Les marchandises doivent être protégées pour l'expédition.
11. Pour faire jouer la garantie, veuillez suivre la procédure décrite sur le site web : https://serwis.abisal.pl/.

En cas de non-conformité de la chose vendue au contrat, l'acheteur a droit, en vertu de la loi, à des réparations légales de la part du vendeur et à ses frais. La garantie n'affecte pas ces recours.

L'APPAREIL N'EST PAS DESTINÉ À LA RÉÉDUCATION ET À LA THÉRAPIE

NOTES SUR LE DÉROULEMENT DES RÉPARATIONS

Article	Date de notification	Date de mise à disposition	Déroulement des réparations	Signature du destinataire (atelier, propriétaire)

Abisal Sp. z o.o.
ul. Pyskowicka 17
41-807 Zabrze
www.abisal.pl

GARANCIA KÁRTYA

Cikk neve:……
EAN-kód:……
Az értékesítés dátuma:……..

GARANCIÁLIS FELTÉTELEK:

1. Az Eladó a Garanciavállaló nevében a Lengyel Köztársaság területén az eladástól számított 24 hónapos időtartamra garanciát vállal.
2. A garanciát az üzlet vagy a szervizközpont a vásárló bemutatásakor teljesíti:
- egy olvashatóan és helyesen kitöltött, az eladói bélyegzővel és az eladó aláírásával ellátott jótállási jegyet,
- a berendezés vásárlásáról szóló érvényes bizonylatot az eladás dátumával / nyugtával, az igényelt árut.
3. A jótállási idő alatt felfedezett hibákat és károkat az áru szervizbe való beérkezésétől számított legfeljebb 21 napon belül díjmentesen kijavítják.
4. Abban az esetben, ha alkatrészek behozatalára van szükség, a javítási időszak meghosszabbítható a behozatalukhoz szükséges idővel, de legfeljebb 90 nappal.
5. A garancia nem terjed ki:
- mechanikai sérülésekre és az általuk okozott hibákra,
- a nem megfelelő használatból és tárolásból eredő károkat és hibákat,
- nem megfelelő összeszerelés és karbantartás,
- az alkatrészek, például kábelek, szíjak, gumi alkatrészek, pedálok, szivacsmarkolatok, kerekek, csapágyak stb. sérülése és kopása.
6. A garancia érvényét veszti abban az esetben, ha:
- lejárati idő,
- önjavítás,
- a helyes működés szabályainak be nem tartása.
7. A javításra visszaküldött terméknek teljesnek és tisztának kell lennie. Hibák esetén a szerviznek joga van megtagadni a javításra történő átvételt. Ha a terméket szennyezetten szállítják, a szerviz a vevő írásbeli hozzájárulásával megtagadhatja az átvételt, vagy a vevő költségére megtisztíthatja azt.
8. A garancia nem terjed ki a telepítési és karbantartási munkákra, amelyeket a használati útmutató szerint a felhasználónak magának kell elvégeznie.
9. A garanciavállaló tájékoztat arról is, hogy garanciát követő szervizszolgáltatást nyújt.
10. Az árut a szállításhoz védeni kell.
11. A garancia igénybevételéhez kérjük, kövesse a weboldalon található eljárást: https://serwis.abisal.pl/.

Az eladott dolog szerződésnek való meg nem felelése esetén a vevő a törvény szerint jogosult jogorvoslatra az eladótól és annak költségére. A garancia nem érinti ezeket a jogorvoslati lehetőségeket.

A BERENDEZÉS NEM REHABILITÁCIÓS ÉS TERÁPIÁS CÉLOKRA SZOLGÁL.

A JAVÍTÁS MENETÉRE VONATKOZÓ MEGJEGYZÉSEK

Tétel	A bejelentés dátuma	A szolgáltatás időpontja	A javítás menete	A címzett aláírása (üzlet, tulajdonos)

Abisal Sp. z o.o.
ul. Pyskowicka 17
41-807 Zabrze
www.abisal.pl

CARTA DI GARANZIA

Nome dell'articolo:……
Codice EAN:……
Data di vendita: ……..

TERMINI DI GARANZIA:

1. Il Venditore, per conto del Garante, fornisce una garanzia nel territorio della Repubblica di Polonia per un periodo di 24 mesi dalla data di vendita.
2. La garanzia sarà onorata dal negozio o dal centro di assistenza dietro presentazione da parte del cliente di:
- una scheda di garanzia compilata in modo leggibile e corretto con il timbro di vendita e la firma del venditore,
- una prova d'acquisto valida dell'apparecchiatura con la data di vendita/ricezione, la merce reclamata.
3. Eventuali difetti e danni riscontrati durante il periodo di garanzia saranno riparati gratuitamente entro un massimo di 21 giorni dalla data di consegna della merce al servizio.
4. Nel caso in cui sia necessario importare parti di ricambio, il periodo di riparazione può essere prolungato del tempo necessario per la loro importazione, ma non oltre i 90 giorni.
5. La garanzia non copre:
- danni meccanici e difetti da essi causati,
- danni e difetti derivanti da uso e conservazione impropri,
- montaggio e manutenzione impropri,
- danni e usura di componenti quali cavi, cinghie, parti in gomma, pedali, impugnature in spugna, ruote, cuscinetti, ecc.
6. La garanzia decade in caso di:
- scadenza,
- auto-riparazione,
- mancato rispetto delle regole di corretto funzionamento.
7. Il prodotto restituito per la riparazione deve essere completo e pulito. In caso di difetti, il servizio di assistenza ha il diritto di rifiutare l'accettazione per la riparazione. Se il prodotto viene consegnato sporco, il centro di assistenza può rifiutarlo o pulirlo a spese del cliente con il suo consenso scritto.
8. La garanzia non copre i lavori di installazione e manutenzione che, secondo il manuale d'uso, devono essere eseguiti dall'utente stesso.
9. Il garante informa inoltre che fornisce assistenza post-garanzia.
10. La merce deve essere protetta per la spedizione.
11. Per avvalersi della garanzia, seguire la procedura indicata sul sito web: https://serwis.abisal.pl/.

In caso di non conformità della cosa venduta al contratto, l'acquirente ha diritto per legge a rimedi legali da parte del venditore e a spese di quest'ultimo. La garanzia non pregiudica tali rimedi.

L'APPARECCHIATURA NON È DESTINATA ALLA RIABILITAZIONE E ALLA TERAPIA

NOTE SUL CORSO DELLE RIPARAZIONI

Oggetto	Data di notifica	Data della fornitura	Corso delle riparazioni	Firma del destinatario (negozio, proprietario)

Abisal Sp. z o.o.
ul. Pyskowicka 17
41-807 Zabrze
www.abisal.pl

GARANTIJOS KORTELĖ

Straipsnio pavadinimas:……
EAN kodas:……
Pardavimo data: ……..

GARANTIJOS SĄLYGOS

1. Pardavėjas Garanto vardu suteikia garantiją Lenkijos Respublikos teritorijoje 24 mėnesių laikotarpiui nuo pardavimo dienos.
2. Parduotuvė arba aptarnavimo centras garantiją įvykdys pirkėjui ją pateikus:
- įskaitomai ir teisingai užpildytą garantijos kortelę su pardavimo antspaudu ir pardavėjo parašu,
- galiojantį įrangos įsigijimo įrodymą su pardavimo data / kvitu, pretenduojamą prekę.
3. Visi garantiniu laikotarpiu nustatyti defektai ir pažeidimai bus nemokamai pašalinti ne vėliau kaip per 21 dieną nuo prekių pristatymo į servisą dienos.
4. Jei reikia importuoti detales, remonto laikotarpis gali būti pratęstas jų importui reikalingam laikui, bet ne ilgiau kaip 90 dienų.
5. Garantija netaikoma:
- mechaniniams pažeidimams ir jų sukeltiems defektams,
- pažeidimams ir defektams, atsiradusiems dėl netinkamo naudojimo ir laikymo,
- netinkamo surinkimo ir priežiūros,
- tokių sudedamųjų dalių, kaip trosai, dirželiai, guminės dalys, pedalai, kempininės rankenos, ratai, guoliai ir pan., pažeidimams ir nusidėvėjimui.
6. Garantija negalioja, jei:
- pasibaigus galiojimo laikui,
- savaiminio remonto,
- nesilaikant taisyklingos eksploatacijos taisyklių.
7. Remontui grąžinamas gaminys turi būti sukomplektuotas ir švarus. Esant defektų, servisas turi teisę atsisakyti priimti remontui. Jei gaminys pristatomas nešvarus, servisas gali atsisakyti jį priimti arba išvalyti kliento sąskaita, gavęs jo raštišką sutikimą.
8. Garantija netaikoma montavimo ir priežiūros darbams, kuriuos pagal naudotojo vadovą turi atlikti pats naudotojas.
9. Garantas taip pat informuoja, kad teikia pogarantinį aptarnavimą.
10. Prekės turi būti apsaugotos gabenimui.
11. Norėdami pasinaudoti garantija, vadovaukitės interneto svetainėje https://serwis.abisal.pl/ pateikta tvarka.

Pirkėjas pagal įstatymą turi teisę į teisines gynimo priemones iš pardavėjo ir jo sąskaita. Garantija neturi įtakos tokioms teisių gynimo priemonėms.

ĮRANGA NĖRA SKIRTA REABILITACIJAI IR TERAPIJAI

PASTABOS DĖL REMONTO EIGOS

Prekė	Notifikavimo data	Pateikimo data	Remonto eiga	Gavėjo parašas (parduotuvė, savininkas)

Abisal Sp. z o.o.
ul. Pyskowicka 17
41-807 Zabrze
www.abisal.pl

GARANTIJAS KARTE

Raksta nosaukums:…….
EAN kods:…….
Pārdošanas datums: ……..

GARANTIJAS NOTEIKUMI:

1. Pārdevējs Garantijas devēja vārdā sniedz garantiju Polijas Republikas teritorijā uz 24 mēnešiem no pārdošanas dienas.
2. Garantijas garantiju piešķirs veikals vai servisa centrs pēc tam, kad pircējs to būs uzrādījis:
- salasāmi un pareizi aizpildītu garantijas karti ar pārdošanas zīmogu un pārdevēja parakstu,
- derīgu iekārtas iegādi apliecinošu dokumentu, kurā norādīts pārdošanas datums / saņemšanas datums, pieprasītās preces.
3. Visi garantijas laikā konstatētie defekti un bojājumi tiks bez maksas novērsti ne vēlāk kā 21 dienas laikā no preces piegādes servisam.
4. Gadījumā, ja nepieciešams importēt detaļas, remonta periods var tikt pagarināts par laiku, kas nepieciešams to importēšanai, bet ne ilgāk kā par 90 dienām.
5. Garantija neattiecas uz:
- mehāniskiem bojājumiem un to izraisītiem defektiem,
- bojājumiem un defektiem, kas radušies nepareizas lietošanas un uzglabāšanas rezultātā,
- nepareizu montāžu un apkopi,
- tādu sastāvdaļu bojājumiem un nolietojumu kā troses, siksnas, gumijas detaļas, pedāļi, sūkļa rokturi, riteņi, gultņi utt.
6. Garantija zaudē spēku, ja:
- beidzas derīguma termiņš,
- pašremontēšana,
- nepareizas ekspluatācijas noteikumu neievērošana.
7. Remontam atdotajam izstrādājumam jābūt pilnīgam un tīram. Defektu gadījumā servisam ir tiesības atteikt pieņemšanu remontam. Ja izstrādājums tiek piegādāts netīrs, servisa centrs ar klienta rakstisku piekrišanu var atteikties to pieņemt vai iztīrīt uz klienta rēķina.
8. Garantija neattiecas uz uzstādīšanas un apkopes darbiem, kas saskaņā ar lietotāja rokasgrāmatu jāveic pašam lietotājam.
9. Garantijas devējs arī informē, ka tas nodrošina pēcgarantijas apkalpošanu.
10. Precei jābūt aizsargātai transportēšanai.
11. Lai izmantotu garantiju, lūdzam ievērot tīmekļa vietnē: https://serwis.abisal.pl/ norādīto procedūru.

Pircējs ir tiesīgs saskaņā ar likumu izmantot tiesiskās aizsardzības līdzekļus no pārdevēja un uz pārdevēja rēķina: Gadījumā, ja pārdotā prece neatbilst līgumam. Garantija neietekmē šādus tiesiskās aizsardzības līdzekļus.

IEKĀRTA NAV PAREDZĒTA REHABILITĀCIJAI UN TERAPIJAI

PIEZĪMES PAR REMONTA GAITU

Prece	Paziņojuma datums	Nodošanas datums	Remonta gaita	Saņēmēja (veikala, īpašnieka) paraksts

Abisal Sp. z o.o.
ul. Pyskowicka 17
41-807 Zabrze
www.abisal.pl

GARANTIEKAART

Naam artikel:…….
EAN-code:…….
Verkoopdatum:……..

GARANTIEVOORWAARDEN:

1. De Verkoper verstrekt, namens de Garant, een garantie op het grondgebied van de Republiek Polen voor een periode van 24 maanden vanaf de verkoopdatum.
2. De garantie zal worden gehonoreerd door de winkel of het servicecentrum op vertoon van:
- een leesbaar en correct ingevulde garantiekaart met het verkoopstempel en de handtekening van de verkoper,
- een geldig aankoopbewijs van de apparatuur met de datum van verkoop/ontvangst, de geclaimde goederen.
3. Alle defecten en beschadigingen die tijdens de garantieperiode worden ontdekt, worden gratis gerepareerd binnen maximaal 21 dagen vanaf de datum van levering van de goederen aan de service.
4. In het geval dat onderdelen moeten worden ge mporteerd, kan de reparatieperiode worden verlengd met de tijd die nodig is voor de import, maar niet langer dan 90 dagen.
5. De garantie dekt niet
- mechanische schade en defecten die hierdoor worden veroorzaakt,
- schade en defecten als gevolg van onjuist gebruik en onjuiste opslag,
- onjuiste montage en onjuist onderhoud,
- schade en slijtage van onderdelen zoals kabels, riemen, rubberen onderdelen, pedalen, sponsgrips, wielen, lagers, enz.
6. De garantie vervalt in geval van:
- vervaldatum,
- zelfreparatie,
- het niet naleven van de regels voor correct gebruik.
7. Product teruggestuurd voor reparatie moet compleet en schoon zijn. In geval van defecten heeft de service het recht om acceptatie voor reparatie te weigeren. Als het product vuil wordt aangeleverd, kan de service weigeren het te accepteren of het op kosten van de klant met zijn schriftelijke toestemming reinigen.
8. De garantie geldt niet voor installatie- en onderhoudswerkzaamheden, die volgens de gebruikershandleiding door de gebruiker zelf moeten worden uitgevoerd.
9. De garantiegever informeert ook dat hij service na garantie biedt.
10. De goederen moeten beschermd worden voor verzending.
11. Om gebruik te maken van de garantie, volg de procedure op de website: https://serwis.abisal.pl/.

In geval van niet-overeenstemming van het verkochte met het contract, heeft de koper volgens de wet recht op rechtsmiddelen van en op kosten van de verkoper. De garantie heeft geen invloed op dergelijke rechtsmiddelen.

DE APPARATUUR NIET BEDOELD IS VOOR REVALIDATIE EN THERAPIE

OPMERKINGEN OVER HET VERLOOP VAN REPARATIES

Item	Datum van kennisgeving	Datum van verstrekking	Verloop van reparaties	Handtekening van de ontvanger (winkel, eigenaar)

Abisal Sp. z o.o.
ul. Pyskowicka 17
41-807 Zabrze
www.abisal.pl

CARTÃO DE GARANTIA

Designação do artigo:…….
Código EAN:…….
Data de venda: ……..

CONDIÇÕES DE GARANTIA:

1. O Vendedor, em nome do Garante, presta uma garantia no território da República da Polónia por um período de 24 meses a partir da data de venda.
2. A garantia será honrada pela loja ou pelo centro de assistência técnica mediante a apresentação pelo cliente de
- um cartão de garantia preenchido de forma legível e correta com o carimbo de venda e a assinatura do vendedor,
- um comprovativo válido de compra do equipamento com a data de venda/recibo, a mercadoria reclamada.
3. Os defeitos e danos detectados durante o período de garantia serão reparados gratuitamente num prazo máximo de 21 dias a contar da data de entrega da mercadoria ao serviço.
4. Em caso de necessidade de importação de peças, o período de reparação pode ser prolongado pelo tempo necessário para a sua importação, mas não superior a 90 dias.
5. A garantia não cobre
- danos mecânicos e defeitos causados pelos mesmos,
- danos e defeitos resultantes de utilização e armazenamento incorrectos
- montagem e manutenção incorrectas,
- os danos e o desgaste de componentes como cabos, correias, peças de borracha, pedais, punhos de esponja, rodas, rolamentos, etc.
6. A garantia é anulada em caso de:
- data de expiração,
- auto-reparação,
- não observância das regras de funcionamento correto.
7. O produto devolvido para reparação deve estar completo e limpo. Em caso de defeitos, o serviço de assistência tem o direito de recusar a aceitação para reparação. Se o produto for entregue sujo, o centro de assistência pode recusar-se a aceitá-lo ou limpá-lo a expensas do cliente, com o seu consentimento por escrito.
8. A garantia não cobre os trabalhos de instalação e manutenção que, de acordo com o manual do utilizador, devem ser efectuados pelo próprio utilizador.
9. O garante informa ainda que presta serviço pós-garantia.
10. Os bens devem ser protegidos para o transporte.
11. Para fazer uso da garantia, siga o procedimento no sítio Web: https://serwis.abisal.pl/.

Em caso de não conformidade do objeto vendido com o contrato, o comprador tem direito, nos termos da lei, a recursos legais por parte do vendedor e a expensas deste. A garantia não afecta essas vias de recurso.

O APARELHO NÃO SE DESTINA A REABILITAÇÃO E TERAPIA

NOTAS SOBRE O CURSO DAS REPARAÇÕES

Item	Data de notificação	Data da prestação	Curso das reparações	Assinatura do destinatário (loja, proprietário)

Abisal Sp. z o.o.
ul. Pyskowicka 17
41-807 Zabrze
www.abisal.pl

CARD DE GARANȚIE

Denumirea articolului:…….
Cod EAN:…….
Data vânzării: ……..

TERMENI DE GARANȚIE:

1. Vânzătorul, în numele garantului, oferă o garanție pe teritoriul Republicii Polonia pentru o perioadă de 24 de luni de la data vânzării.
2. Garanția va fi onorată de magazin sau centrul de service la prezentarea de către client
- un card de garanție completat lizibil și corect, cu ștampila de vânzare și semnătura vânzătorului,
- o dovadă valabilă de cumpărare a echipamentului cu data vânzării / chitanței, bunurile revendicate.
3. Orice defecte și deteriorări descoperite în perioada de garanție vor fi reparate gratuit în termen de maximum 21 de zile de la data livrării bunurilor la service.
4. În cazul necesității de a importa piese, perioada de reparație poate fi prelungită cu timpul necesar importului acestora, dar nu mai mult de 90 de zile.
5. Garanția nu acoperă:
- deteriorările mecanice și defectele cauzate de acestea,
- deteriorările și defectele cauzate de utilizarea și depozitarea necorespunzătoare,
- asamblarea și întreținerea necorespunzătoare,
- deteriorarea și uzura componentelor precum cabluri, curele, piese din cauciuc, pedale, mânere din burete, roți, rulmenți etc.
6. Garanția este anulată în caz de:
- data expirării,
- auto-reparare,
- nerespectarea regulilor de funcționare corectă.
7. Produsul returnat pentru reparație trebuie să fie complet și curat. În caz de defecte, service-ul are dreptul de a refuza acceptarea pentru reparație. În cazul în care produsul este livrat murdar, centrul de service poate refuza să îl accepte sau să îl curețe pe cheltuiala clientului, cu acordul scris al acestuia.
8. Garanția nu acoperă lucrările de instalare și întreținere, care, în conformitate cu manualul de utilizare, trebuie efectuate chiar de către utilizator.
9. De asemenea, garantul informează că oferă servicii post-garanție.
10. Bunurile trebuie protejate pentru expediere.
11. Pentru a face uz de garanție, vă rugăm să urmați procedura de pe site-ul web: https://serwis.abisal.pl/.

În caz de neconformitate a lucrului vândut cu contractul, cumpărătorul are dreptul prin lege la remedii legale din partea și pe cheltuiala vânzătorului. Garanția nu afectează aceste c

---

ECHIPAMENTUL NU ESTE DESTINAT REABILITĂRII ȘI TERAPIEI

NOTE PRIVIND CURSUL REPARAȚIILOR

Punct	Data notificării	Data furnizării	Desfășurarea reparațiilor	Semnătura beneficiarului (magazin, proprietar)

Abisal Sp. z o.o.
ul. Pyskowicka 17
41-807 Zabrze
www.abisal.pl

ZÁRUČNÁ KARTA

Názov článku:……
EAN kód:…….
Dátum predaja: ……..

ZÁRUČNÉ PODMIENKY:

1. Predávajúci v mene ručiteľa poskytuje záruku na území Poľskej republiky na obdobie 24 mesiacov od dátumu predaja.
2. Záruku poskytne predajňa alebo servisné stredisko na základe predloženia záruky zákazníkom:
- čitateľne a správne vyplnený záručný list s pečiatkou predajcu a podpisom predávajúceho,
- platného dokladu o kúpe zariadenia s dátumom predaja/prijatia, reklamovaného tovaru.
3. Všetky závady a poškodenia zistené počas záručnej doby budú bezplatne odstránené najneskôr do 21 dní odo dňa doručenia tovaru do servisu.
4. V prípade nutnosti dovozu dielov sa môže doba opravy predĺžiť o čas potrebný na ich dovoz, maximálne však o 90 dní.
5. Záruka sa nevzťahuje na:
- mechanické poškodenia a nimi spôsobené závady,
- poškodenia a závady spôsobené nesprávnym používaním a skladovaním,
- nesprávnej montáže a údržby,
- poškodenie a opotrebovanie komponentov, ako sú káble, remienky, gumové časti, pedále, hubové rukoväte, kolesá, ložiská atď.
6. Záruka zaniká v prípade:
- Dátum skončenia platnosti,
- samoopravy,
- nedodržania pravidiel správnej prevádzky.
7. Výrobok vrátený na opravu by mal byť kompletný a čistý. V prípade závad má servis právo odmietnuť prijatie do opravy. Ak je výrobok dodaný znečistený, servisné stredisko ho môže odmietnuť prijať alebo ho s písomným súhlasom zákazníka vyčistiť na jeho náklady.
8. Záruka sa nevzťahuje na inštalačné a údržbárske práce, ktoré si podľa návodu na obsluhu musí vykonať používateľ sám.
9. Garant zároveň informuje, že poskytuje pozáručný servis.
10. Tovar by mal byť chránený pri preprave.
11. Ak chcete využiť záruku, postupujte podľa postupu na webovej stránke: https://serwis.abisal.pl/.

ZARIADENIE NIE JE URČENÉ NA REHABILITÁCIU A TERAPIU

POZNÁMKY K PRIEBEHU OPRÁV

Položka	Dátum notifikácie	Dátum poskytnutia	Priebeh opravy	Podpis príjemcu (predajňa, vlastník)

Abisal Sp. z o.o.
ul. Pyskowicka 17
41-807 Zabrze
www.abisal.pl

GARANCIJSKA KARTICA

Ime izdelka:…….
Koda EAN:…….
Datum prodaje: ……..

GARANCIJSKI POGOJI:

1. Prodajalec v imenu garanta zagotavlja garancijo na ozemlju Republike Poljske za obdobje 24 mesecev od datuma prodaje.
2. Garancijo bo trgovina ali servisni center priznal ob predložitvi garancije s strani kupca:
- čitljivo in pravilno izpolnjen garancijski list s prodajnim žigom in podpisom prodajalca,
- veljavnega dokazila o nakupu opreme z datumom prodaje/prevzema, reklamiranega blaga.
3. Vse napake in poškodbe, ugotovljene v garancijskem roku, bodo brezplačno odpravljene najkasneje v 21 dneh od datuma dostave blaga na servis.
4. V primeru potrebe po uvozu delov se lahko obdobje popravila podaljša za čas, potreben za njihov uvoz, vendar ne več kot 90 dni.
5. Garancija ne zajema:
- mehanskih poškodb in napak, ki jih te povzročijo,
- poškodb in napak, ki so posledica nepravilne uporabe in skladiščenja,
- nepravilne montaže in vzdrževanja,
- poškodb in obrabe sestavnih delov, kot so kabli, trakovi, gumijasti deli, pedala, gobasti ročaji, kolesa, ležaji itd.
6. Garancija preneha veljati v primeru:
- datum izteka veljavnosti,
- samopopravila,
- neupoštevanja pravil pravilnega delovanja.
7. Izdelek, vrnjen v popravilo, mora biti popoln in čist. V primeru napak ima servis pravico zavrniti sprejem v popravilo. Če je izdelek dostavljen umazan, ga lahko servisni center zavrne ali pa ga na stroške stranke z njenim pisnim soglasjem očisti.
8. Garancija ne zajema namestitvenih in vzdrževalnih del, ki jih mora v skladu z navodili za uporabo opraviti uporabnik sam.
9. Garant prav tako obvešča, da zagotavlja tudi pogarancijski servis.
10. Blago mora biti zaščiteno za pošiljanje.
11. Za uveljavljanje garancije upoštevajte postopek na spletni strani: https://serwis.abisal.pl/.

V primeru neskladnosti prodane stvari s pogodbo je kupec po zakonu upravičen do pravnih sredstev od prodajalca in na njegove stroške. Garancija ne vpliva na ta pravna sredstva.

OPREMA NI NAMENJENA ZA REHABILITACIJO IN TERAPIJO

OPOMBE O POTEKU POPRAVIL

Artikel	Datum uradnega obvestila	Datum zagotovitve	Potek popravil	Podpis prejemnika (trgovina, lastnik)

Abisal Sp. z o.o.
ul. Pyskowicka 17
41-807 Zabrze
www.abisal.pl

GARANTIKORT FÖR GARANTI

Artikelns namn:……
EAN-kod:……
Datum för försäljning:……..

GARANTIVILLKOR:

1. Säljaren, på uppdrag av Garanten, lämnar en garanti inom Republiken Polens territorium under en period av 24 månader från försäljningsdatumet.
2. Garantin kommer att uppfyllas av butiken eller servicecentret mot uppvisande av kunden:
- ett läsligt och korrekt ifyllt garantikort med försäljningsstämpel och säljarens underskrift,
- ett giltigt inköpsbevis för utrustningen med försäljningsdatum/kvitto, de varor som åberopas.
3. Eventuella defekter och skador som upptäcks under garantiperioden kommer att repareras kostnadsfritt inom högst 21 dagar från det datum då varorna levererades till tjänsten.
4. Om det är nödvändigt att importera delar kan reparationsperioden förlängas med den tid som krävs för deras import, men inte längre än 90 dagar.
5. Garantin täcker inte:
- mekaniska skador och defekter som orsakats av dessa,
- skador och defekter till följd av felaktig användning och förvaring
- felaktig montering och felaktigt underhåll,
- skador och slitage på komponenter som kablar, remmar, gummidelar, pedaler, svamphandtag, hjul, lager etc.
6. Garantin är ogiltig i händelse av:
- utgångsdatum,
- självreparation,
- underlåtenhet att följa reglerna för korrekt användning.
7. Produkter som returneras för reparation ska vara kompletta och rena. Vid defekter har servicecentret rätt att vägra ta emot produkten för reparation. Om produkten levereras smutsig kan servicecentret vägra att ta emot den eller rengöra den på kundens bekostnad med dennes skriftliga medgivande.
8. Garantin omfattar inte installations- och underhållsarbeten, som enligt bruksanvisningen måste utföras av användaren själv.
9. Garantigivaren informerar också om att denne tillhandahåller service efter garantitiden.
10. Varorna bör skyddas för frakt.
11. För att utnyttja garantin ska du följa förfarandet på webbplatsen: https://serwis.abisal.pl/.

Om den sålda varan inte överensstämmer med avtalet har köparen enligt lag rätt till rättsmedel från och på bekostnad av säljaren. Garantin påverkar inte sådana rättsmedel.

UTRUSTNINGEN ÄR INTE AVSEDD FÖR REHABILITERING OCH TERAPI

ANTECKNINGAR OM REPARATIONSFÖRLOPPET

Ämne	Datum för anmälan	Datum för tillhandahållande	Reparationens förlopp	Mottagarens underskrift (butik, ägare)

Abisal Sp. z o.o.
ul. Pyskowicka 17
41-807 Zabrze
www.abisal.pl

ГАРАНТІЙНИЙ ТАЛОН

Найменування товару:…….
EAN код:…….
Дата продажу:……..

ГАРАНТІЙНІ УМОВИ:

1. Продавець від імені Гаранта надає гарантію на території Республіки Польща терміном на 24 місяці від дати продажу.
2. Гарантія буде виконана магазином або сервісним центром після пред'явлення покупцем
- розбірливо і правильно заповненого гарантійного талона з печаткою та підписом продавця
- дійсного документа, що підтверджує купівлю обладнання із зазначенням дати продажу/отримання, заявленого товару.
3. Будь-які дефекти і пошкодження, виявлені протягом гарантійного терміну, будуть безкоштовно усунені протягом максимум 21 дня з моменту доставки товару в сервіс.
4. У разі необхідності імпорту запчастин термін ремонту може бути продовжений на час, необхідний для їх імпорту, але не більше ніж на 90 днів.
5. Гарантія не поширюється на
- механічні пошкодження і викликані ними дефекти,
- пошкодження і дефекти, що виникли в результаті неправильного використання і зберігання
- неправильного монтажу та обслуговування,
- пошкодження та знос компонентів, таких як кабелі, ремені, гумові деталі, педалі, губки, колеса, підшипники тощо.
6. Гарантія втрачає чинність у разі
- закінчення терміну придатності,
- самостійного ремонту,
- недотримання правил правильної експлуатації.
7. Виріб, що повертається в ремонт, повинен бути укомплектований і чистий. У разі виявлення дефектів сервісний центр має право відмовити в прийомі в ремонт. Якщо виріб доставлений брудним, сервісний центр може відмовити в його прийомі або провести чистку за рахунок замовника за його письмовою згодою.
8. Гарантія не поширюється на роботи з монтажу та технічного обслуговування, які, згідно з інструкцією з експлуатації, повинні виконуватися користувачем самостійно.
9. Гарант також повідомляє, що забезпечує післягарантійне обслуговування.
10. Товар повинен бути захищений для транспортування.
11. Для того, щоб скористатися гарантією, будь ласка, дотримуйтесь процедури на сайті: https://serwis.abisal.pl/.

У разі невідповідності проданої речі договору, покупець має право на законні засоби правового захисту від продавця і за його рахунок. Гарантія не впливає на такі засоби правового захисту.

ОБЛАДНАННЯ НЕ ПРИЗНАЧЕНЕ ДЛЯ РЕАБІЛІТАЦІЇ ТА ТЕРАПІЇ

ПРИМІТКИ ПРО ХІД РЕМОНТУ

Пункт	Дата повідомлення	Дата надання	Хід ремонту	Підпис одержувача (магазин, власник)

NOTATKI

HMS-FITNESS.COM

IMPORTER: **ABISAL SP. Z O.O.,** ul. Pyskowicka 17, 41-807 Zabrze, Polska

DISTRIBUTOR: ABISTORE SPORT S.R.O, U Cihelny 230/3, 74801 Hlučín, Česká Republika

SERVICE: serwis@abisal.pl

abisal@abisal.pl www.abisal.pl